

MANUÁL UŽIVATELE

BYTOVÉHO DOMU LOOX PROSEK APARTMENTS

CREDITAS REAL ESTATE



SEZNAM PŘÍLOH

Příloha č. 1	Návod k obsluze indukční desky - dvouplotýnka BEKO HDMI 32400 DTX	4
Příloha č. 2	Návod k obsluze indukční desky - čtyřplotýnka BEKO HII64200FMT	21
Příloha č. 3	Návod k obsluze trouby BEKO BBIM13301XC	54
Příloha č. 4	Návod k obsluze trouby BEKO BMGB20212B	96
Příloha č. 5	Návod k obsluze vestavného odsavače vzduchu BEKO CTB6250W	119
Příloha č. 6	Návod k obsluze myčky BEKO BDIS38020Q	130
Příloha č. 7	Návod k obsluze myčky BEKO BDIN36521Q	178
Příloha č. 8	Návod k obsluze lednice BEKO BCHA275E4SN	226
Příloha č. 9	Návod k obsluze lednice BEKO BCNA306E4SN	242
Příloha č. 10	Návod k obsluze pračky BEKO EWUE7736CSX0C	258
Příloha č. 11	Návod k obsluze sušičky BEKO HDF7439CSSX	293
Příloha č. 12	Návod na obsluhu pračky se sušičkou BEKO HTE7736XC0	315
Příloha č. 13	Návod k obsluze vestavné pračky se sušičkou BEKO HITV8733B0	355
Příloha č. 14	Návod k obsluze televize GRUNDIG 43GGU7900B a 55GGU7900B	390
Příloha č. 15	Návod k obsluze varné konvice ELEKTROLUX EEWA3300	507
Příloha č. 16	Návod k obsluze žehličky ELEKTROLUX EDB1720	513
Příloha č. 17	Návod k obsluze vysavače ELEKTROLUX EEG4IW	520
Příloha č. 18	Návod k obsluze komínového odsavače vzduchu AMICA SOT 95 BG	522
Příloha č. 19	Návod k údržbě a čištění PVC podlah	534
Příloha č. 20	Návod na údržbu a užívání interiérových dveří a zárubní	535
Příloha č. 21	Návod na údržbu a užívání vstupní dveře do jednotky	538
Příloha č. 22	Návod na údržbu a užívání keramiky a sanitárního vybavení koupelen	541
Příloha č. 23	Návod na obsluhu zakladače	544
Příloha č. 24	Návod na užívání rekuperace	546
Příloha č. 25	Návod na užívání a údržbu klimatizace LG	558
Příloha č. 26	Všeobecné zásady používání - nábytek a jiné vybavení	581
Příloha č. 27	Návod na údržbu zeleně	591

Płyta Domino
Instrukcja użytkowania

Digestoř Domino
Návod k použití

Obdĺžniková platňa
Používateľská príručka

Piano cottura domino
Manuale utente

HDMI 32400 DTX

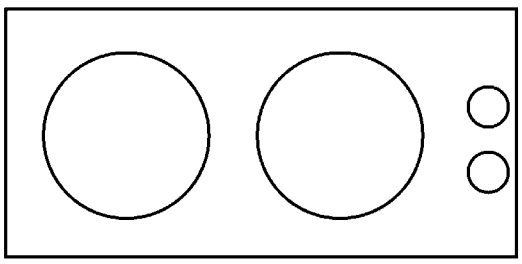

1 Důležité pokyny a upozornění týkající se bezpečnosti a životního prostředí

Tento oddíl obsahuje bezpečnostní pokyny, které vám pomohou předejít riziku zranění a poškození. Nedodržení těchto pokynů zruší platnost záruky.

Obecná bezpečnost

- Toto zařízení může být používáno dětmi staršími 8 let a osobami se sníženými fyzickými, smyslovými nebo duševními schopnostmi nebo s nedostatkem zkušeností, pokud je na ně dohlíženo nebo byly poučeny o použití zařízení bezpečným způsobem a rozumí zahrnutým rizikům.
  Děti si nesmí se zařízením hrát. Čištění a údržba uživatelem nesmí být prováděna dětmi bez dozoru.
- Instalaci a opravy musejí vždy provádět pracovníci autorizovaného servisu. Výrobce neodpovídá za škody vzniklé při procesech prováděných neoprávněnými osobami, může dojít i k propadnutí záruky. Před instalací si pečlivě přečtěte pokyny.
- Nepoužívejte výrobek, pokud je vadný nebo vykazuje viditelné škody.
- Po každém použití zkontrolujte, zda jsou všechna funkční tlačítka vypnutá.

Elektrická bezpečnost

- Dojde-li k selhání produktu, nesmí být používán až do okamžiku opravy zástupcemm autorizovaného servisu. Hrozí riziko zásahu elektrickým proudem!
- Produkt zapojte pouze do uzemněné zásuvky s daným napětím a ochranou uvedenou v "Technické údaje". Uzemnění musí zajistit kvalifikovaný elektrikář, pokud používáte výrobek s transformátorem nebo bez něj. Naše společnost nenese žádnou zodpovědnost za problémy vyplývající z neuzemnění produktu v souladu s místními směrnicemi.
- Produkt nikdy nemyjte nalitím vody na něj! Hrozí riziko zásahu elektrickým proudem!
- Produkt musí být během instalace, údržby, čištění nebo oprav odpojen.
- Pokud je napájecí kabel poškozen, musí jej vyměnit výrobce, jeho servisní zástupce nebo obdobně kvalifikovaná osoba, aby se předešlo riziku.
- Spotřebič musí být nainstalován tak, aby byl ze sítě zcela odpojen. Oddělení musí být zajištěno buď zástrčkou nebo spínačem vestavěným do fixní elektrické instalace, v souladu se stavebními směrnicemi.
- Všechny činnosti s elektrickým zařízením a systémy mohou provádět jen autorizované osoby.
- V případě jakýchkoli poškození vypněte přístroj a odpojte jej od

napájení. Za tímto účelem vypněte domovní pojistku.
- Zkontrolujte, zda je hodnota pojistky kompatibilní s výrobkem.

Bezpečnost produktu

- Spotřebič a dostupné části se při používání zahřívají. Dávejte pozor, abyste se nedotkli topných prvků. Děti do 8 let věku udržujte mimo dosah nebo pod stálým dohledem.
- Nikdy nepoužívejte výrobek, pokud váš úsudek nebo koordinaci ovlivňuje použití alkoholu a/nebo léků.
- Soyez prudent lors de l'utilisation d'alcool dans vos plats. Alkohol se při vysokých teplotách vypařuje a může způsobit požár, jelikož se vznítí, když se dostane do kontaktu s horkou plochou.
- Nestavte žádné hořlavé materiály vedle výrobku, jelikož jeho boky se při používání zahřejí.
- Všechny větrací otvory musejí zůstat bez překážek.
- Na čištění spotřebiče nepoužívejte parní čističe, mohlo by dojít k zásahu elektrickým proudem.
- Vaření bez dozoru, při kterém používáte tuk nebo olej může být nebezpečné a může způsobit požár. NIKDY se nepokoušejte uhasit oheň vodou, ale vypněte spotřebič a poté plamen zakryjte pokličkou nebo hasicí rouškou.
- Nebezpečí požáru: Na povrchu určeném k vaření neskladujte žádné předměty.
- Je-li povrch nalomený, vypněte spotřebič, abyste tak předešli možnosti úrazu elektrickým proudem.
- Po použití vypněte varnou plotýnku pomocí daného ovládání.
- Kovové předměty, např. nože, vidličky, lžíce a pokličky nesmíte pokládat na horký povrch neboť by se mohly rozehřát.
- Spotřebič by se neměl spínat pomocí externího časovače nebo samostatného dálkového ovládání.
- Tlak páry vzniklé z důvodu vlhkosti na povrchu trouby nebo ve spodní části konvice může způsobit nadskakování konvice. Proto je nutno zajistit, aby byl povrch trouby a dno hrnců vždy suché.
- Varné plotýnky jsou vybavené technologií "indukce". Indukční varnou desku, která šetří čas i peníze, je nutno používat s nádobami vhodnými pro indukční vaření; jinak nebudou plotny fungovat. Viz. *Obecné informace o vaření, strana 12*, výběr hrnců.
- Jelikož indukční desky vytvářejí magnetické pole, mohou mít škodlivý vliv na osoby používající zařízení, jako je inzulínová pumpa nebo kardiostimulátor.
- Používejte pouze šrouby navržené výrobcem kuchyňského spotřebiče

nebo uvedené výrobcem spotřebiče v návodu k použití jako vhodné nebo šrouby, které jsou zapojené do spotřebiče. Použití nevhodných šroubů může způsobit nehody.

Pro spolehlivost ohně:

- Ujistěte se, zda zástručka zapadla do zásuvky a nezpůsobí vznik jiskry.
- Nepoužívejte poškozený nebo nalomený prodlužovací kabel ani jiný než originální kabel.
- Ujistěte se, zda je při zapojení není na zástrčce žádná vlhkost ani kapalina.

Určené použití

- Tento výrobek je určen pro domácí použití. Komerční použití není přípustné.
- Toto zařízení je určeno jen pro vaření. Nesmí se používat na jiné účely, například k vytápění místností.
- Výrobce nezodpovídá za žádné škody způsobené nesprávným použitím nebo manipulací.

Mises en garde pour les enfants

- Přístupné části se mohou během používání rozehřát. Malé děti udržujte mimo dosah.
- Obalové materiály jsou pro děti nebezpečné. Udržujte děti mimo dosah obalových materiálů. Veuillez jeter les fournitures d'emballage en respectant les normes relatives è l'environnement.
- Elektrické výrobky jsou nebezpečné pro děti. Udržujte děti mimo tento výrobek, pokud je v provozu, nedovolte jim hrát si s výrobkem.
- Nad spotřebič nestavte žádné předměty, na něž by děti mohly dosáhnout.

Likvidace starého výrobku

Dodržování směrnice WEEE a o likvidaci odpadů:



Tento produkt splňuje směrnici EU WEEE (2012/19/EU). Tento výrobek nese symbol pro třídění, platný pro elektrický a elektronický odpad (WEEE).
Tento produkt byl vyroben z vysoce kvalitních součástí a materiálů, které lze znovu použít a které jsou vhodné pro recyklaci. Produkt na konci životnosti nevyhazujte do běžného domácího odpadu. Odvezte ho do sběrného místa pro recyklaci elektrických a elektronických zařízení. Informace o těchto sběrných místech získáte na místních úřadech.

Dodržování směrnice RoHS:

Produkt, který jste zakoupili splňuje směrnicih EU RoHS (2011/65/EU). Neobsahuje žádné škodlivé ani zakázané materiály, které jsou směrnicí zakázané.

Likvidace obalových materiálů

- Obalové materiály jsou nebezpečné pro děti. Obalové materiály uschovejte na bezpečném místě mimo dosah dětí. Obalové materiály výrobku jsou vyrobeny z recyklovatelných materiálů. Zlikvidujte je správně a třiďte je v souladu s pokyny pro likvidaci recyklovaného odpadu. Nelikvidujte je s běžným domácím odpadem.

2 Obecné informace

Přehled

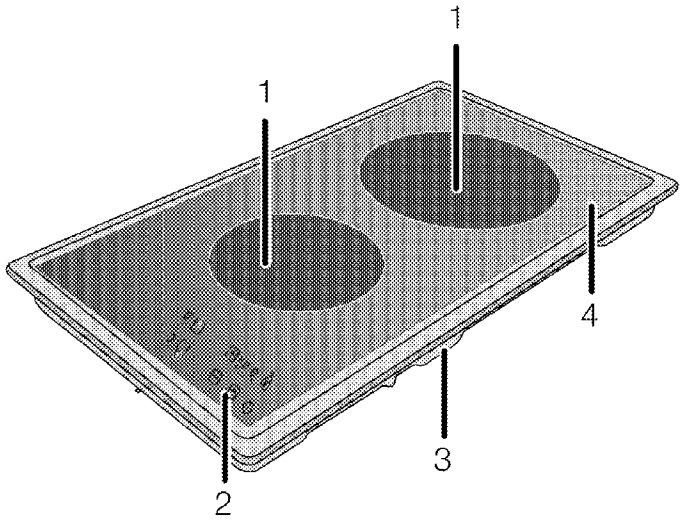

1	Indukční varná deska	3	Kryt základny
2	Ovládací panel	4	Sklokeramický povrch

Technické parametry

Napětí/frekvence	220-240 V 50 Hz
Celková spotřeba energie	max. 3600 W
Pojistka	min. 16 A
Typ kabelu / průřez	H05VV-F 3 x 1,5 mm^2
Délka kabelu	max. 2 m
Vnější rozměry (výška/šířka/hloubka)	75 mm/288 mm/510 mm
Rozměry instalace (šířka/hloubka)	268 mm/490 mm
Hořáky	
Vzadu	**Indukční varná deska**
Rozměry	200 mm
Výkon	2000/3000 W (P)
Vpředu	**Indukční varná deska**
Rozměry	160 mm
Výkon	1400 W

Technické parametry se mohou měnit bez předchozího upozornění za účelem zvyšování kvality výrobku.

Obrázky v tomto návodu jsou schematické a nemusejí se shodovat s vaším výrobkem.

Hodnoty na štítcích výrobku nebo v doprovodné dokumentaci jsou zjišťovány v laboratorních podmínkách podle příslušných norem. Podle provozních a okolních podmínek výrobku se tyto hodnoty mohou měnit.

3 Montáž

Výrobek musí nainstalovat kvalifikovaná osoba v souladu s platnými předpisy. Jinak není možné uznat záruku. Výrobce neodpovídá za škody vzniklé při procesech prováděných neoprávněnými osobami, může dojít i k propadnutí záruky.

Za přípravu místa a elektrické instalace výrobku odpovídá zákazník.

NEBEZPEČÍ:

Výrobek musí být instalován v souladu se všemi místními a/nebo elektrickými vyhláškami.

NEBEZPEČÍ:

Před instalací zkontrolujte případné vady na výrobku. Pokud nějaké objevíte, neinstalujte jej.
Poškozené výrobky mohou ohrozit vaši bezpečnost.

Před montáží

Varná deska je určena pro instalaci do běžné pracovní desky. Mezi přístrojem a kuchyňskými stěnami a nábytkem musí zůstat bezpečnostní vzdálenost. Viz obrázek (hodnoty v mm).

- Lze jej používat i jako samostatně stojící spotřebič. Nad povrchem desky je nutno počítat s minimální vzdáleností 750 mm.
- (*) Pokud nad sporákem instalujete digestoř, upravte výšku instalace podle pokynů výrobce digestoře (min. 650 mm)
- Sejměte obalové materiály a přepravní zámky
- Povrchy, syntetické lamináty a lepidla musejí být tepluvzdorné (100 °C minimum).
- Pracovní deska musí být v rovině a vodorovně upevněna.
- Vyřízněte otvor pro varnou desku v pracovní desce podle montážních rozměrů.

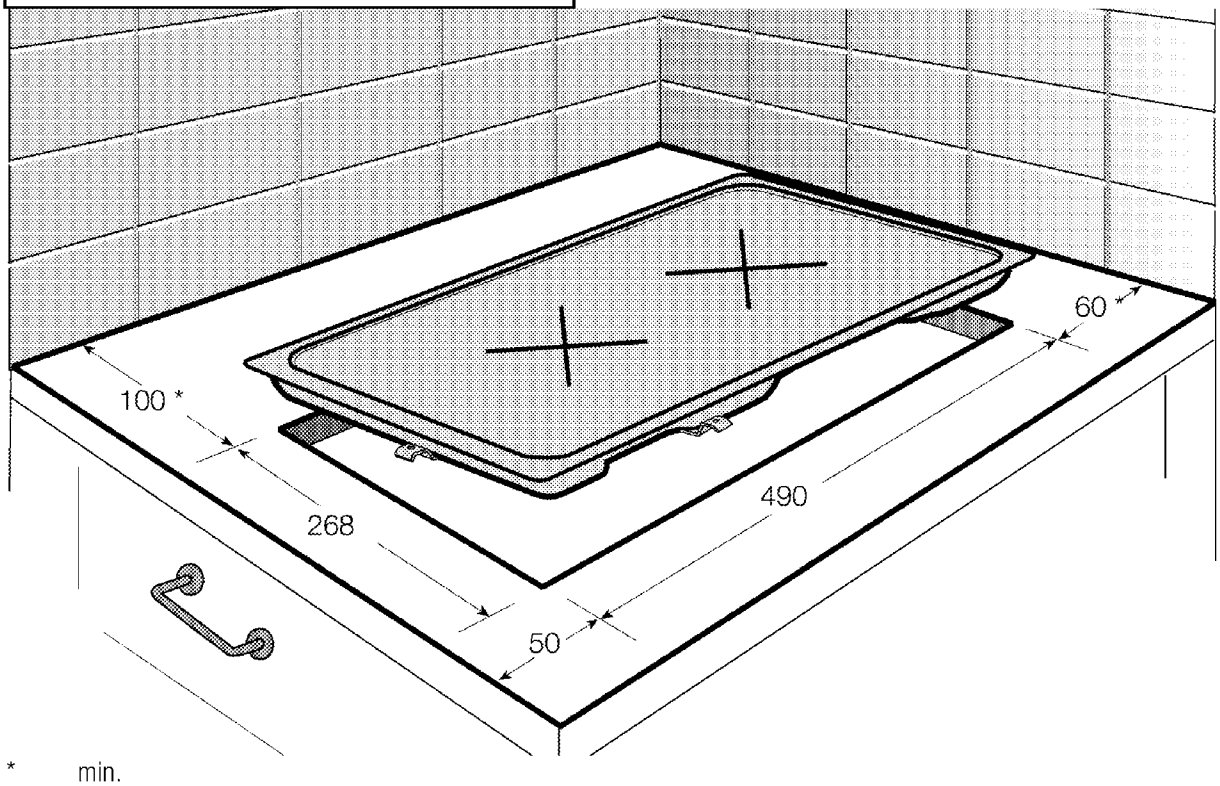

* min.

Instalace a připojení

- Přístroj lze instalovat a připojovat jen v souladu se zákonnými předpisy.

Neinstalujte varnou desku na místa s ostrými hranami nebo rohy.
Je zde nebezpečí zlomení sklokeramického povrchu!

Elektrické zapojení

Zapojte výrobek do uzemněné zásuvky/vedení chráněné pojistkou o vhodné kapacitě podle tabulky "Technické parametry". Uzemnění musí zajistit kvalifikovaný elektrikář, pokud používáte výrobek s transformátorem nebo bez něj. Naše společnost neodpovídá za škody vzniklé z důvodu používání výrobku bez správného uzemnění v souladu s místními předpisy.

NEBEZPEČÍ:
Výrobek smí připojit k napájení pouze autorizovaný a kvalifikovaný pracovník. Záruční lhůta výrobku začíná běžet až po řádné instalaci.
Výrobce neodpovídá za škody vzniklé při procesech prováděných neoprávněnými osobami.

NEBEZPEČÍ:
Napájecí kabel je nutno nepřiskřípnout, ohnout či zmáčknout, nesmí přijít do styku s horkými částmi zařízení.
Poškozený napájecí kabel musí vyměnit kvalifikovaný elektrikář. Jinak je zde nebezpečí zásahu elektrickým proudem, zkratu nebo požáru!

- Zapojení musí splňovat národní předpisy.
- Údaje napájení musejí odpovídat údajům na typovém štítku přístroje. Typový štítek je na zadním krytu výrobku.
- Napájecí kabel vašeho výrobku musí odpovídat hodnotám v rabulce "Technické parametry".

NEBEZPEČÍ:
Než zahájíte jakoukoli činnost na elektrické instalaci, odpojte výrobek od napájení.
Hrozí riziko zásahu elektrickým proudem!

Připojování napájecího kabelu

1. Pokud nelze odpojit všechny póly v napájení, je nutno připojit odpojovací zařízení s odstupem kontaktů nejméně 3 mm (pojistky, bezpečnostní spínače, stykače) a všechny póly tohoto odpojovacího zařízení musejí být vedle výrobku (nikoli nad výrobkem) v souladu se směrnicemi IEE.

   Nedodržení tohoto pokynu může vést k provozním problémům a neplatnosti záruky na výrobek.

Doporučujeme provést další ochranu odpojovačem zbytkového proudu.

Je-li k výrobku dodán i kabel:

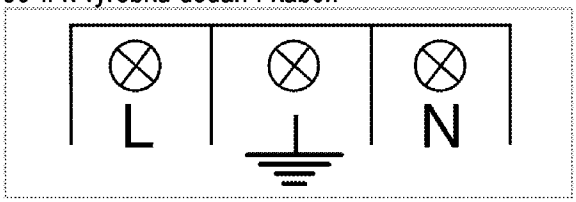

2. **Pro jednofázové zapojení** připojte kabely podle následujícího popisu:

- Hnědý/černý kabel = L (Fáze)
- Modrý/šedá kabel = N (Nula)
- Zeleno/žlutý kabel = (E) ⏚ (Uzemnění)

Instalace výrobku

Pokud trouba je vespod:

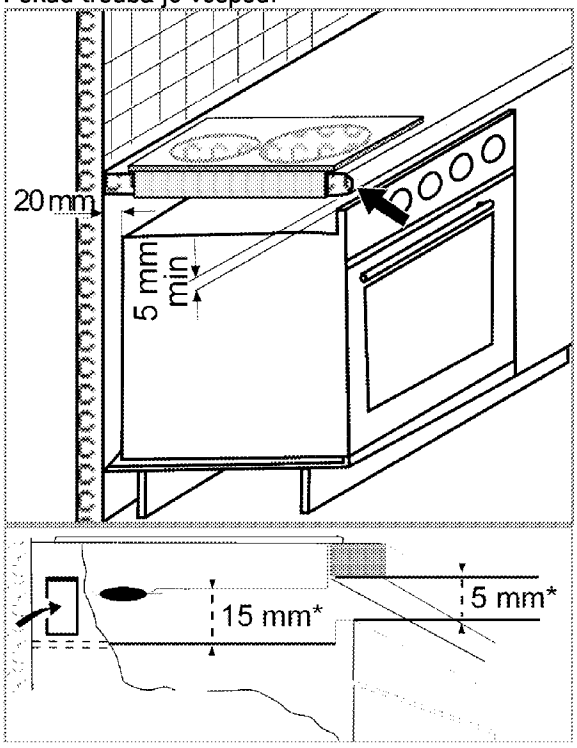

* min.

Pokud deska je vespod:
Musíte zajistit ventilační otvor minimálně 180 cm^2 v zadní části nábytku podle následujícího obrázku.

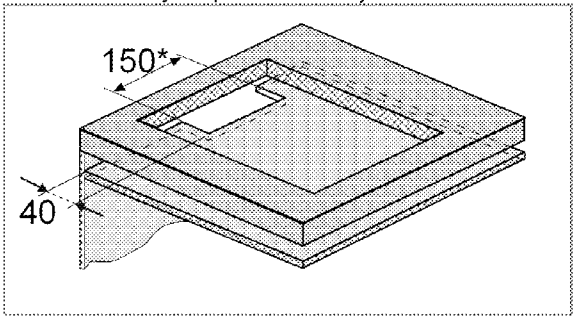

* min.

Během montáže indukční desky umístěte výrobek rovnoběžně k instalačnímu povrchu. Na části desky, které jsou ve styku s deskou, naneste těsnění podle následujícího popisu, aby nedošlo k průniku kapalin mezi výrobek a desku.

1. Připravte plochu pracovní desky dle obrázku.
2. Otočte varnou desku vzhůru nohama a umístěte ji na rovnou plochu.
3. Těsnění, které je součástí balení, musí být naneseno na spodní okraj varné desky dle obrázku během instalace varné desky.

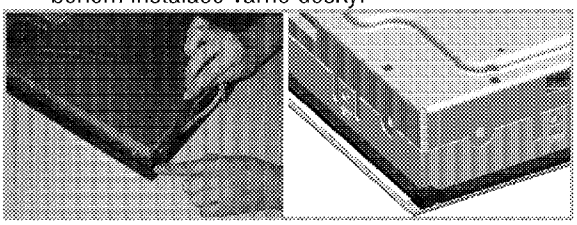

4. Umístěte výrobek na pracovní desku.
5. Pomocí montážních svorek upevněte desku s využitím otvorů v dolním krytu.

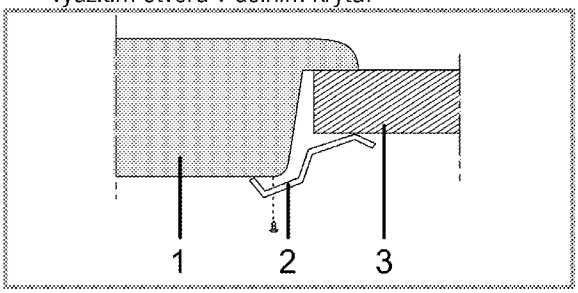

1 Varná deska
2 Montážní svorka
3 Pracovní deska

Když instalujete desku na skříň, musíte instalovat polici, která oddělí skříň od desky podle předchozího obrázku. Není to nutné, když provádíte instalaci na vestavěnou troubu.

Například, pokud je možné se dotknout spodní strany výrobku po jeho montáže do zásuvky, musí být tato část zakryta dřevěnou deskou.

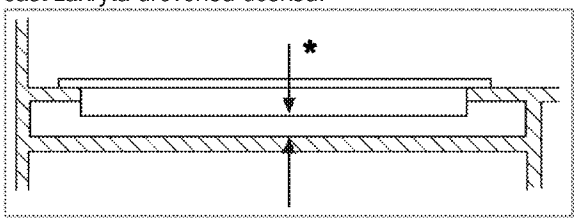

* min. 15 mm

Pohled zezadu (otvory pro připojení)

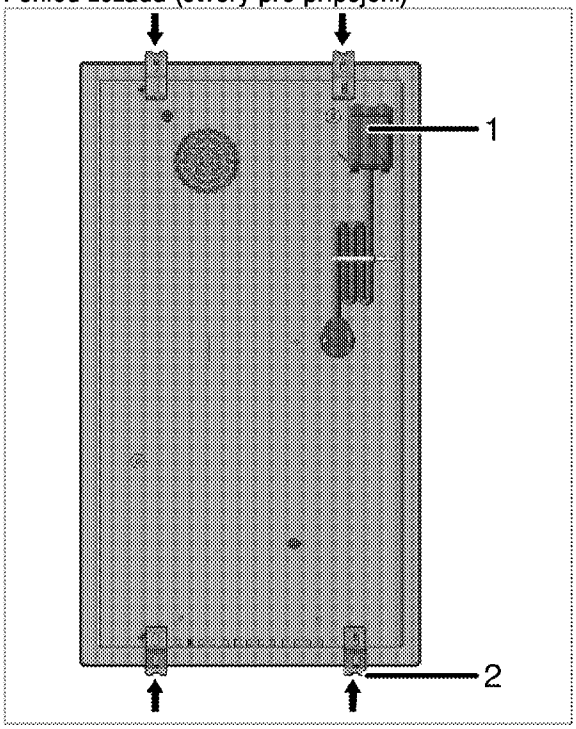

1 Koncová svorka
2 Montážní svorka

Upevnění spojů k jiným otvorům není vhodný postup z bezpečnostních důvodů, jelikož může poškodit systém plynu a elektřiny.

Poslední kontrola

1. Zapojte napájecí kabel a zapněte pojistku výrobku.
2. Zkontrolujte funkce.

Likvidace starého výrobku

- Uschovejte si originální karton od výrobku a přepravujte výrobek v něm. Dodržujte pokyny na kartonu. Pokud nemáte originální karton, zabalte výrobek do bublin nebo silného kartonu a pevně oblepte páskou.

Zkontrolujte vzhled výrobku, zda neobsahuje škody, k nimž mohlo dojít při přepravě.

4 Příprava

Tipy pro úsporu energie

Následující informace vám pomohou používat zařízení ekologicky a ušetřit energii:

- Zmražené potraviny před vařením rozmrazte.
- Používejte pánve/hrnce s víky na vaření. Pokud nemáte víko, spotřeba energie může vzrůst až čtyřnásobně.
- Zvolte hořák, který je vhodný pro rozměr dna hrnce. Vždy zvolte správný rozměr hrnce pro připravovaný pokrm. Větší hrnce vyžadují více energie.
- Dávejte pozor a používejte ploché hrnce při vaření na elektrických deskách.
  Hrnce se silným dnem zaručují lepší vodivost tepla. Dosáhnete tak úspor energie až o 1/3.
- Nádoby a hrnce musejí být vhodné pro plotny. Dna nádob nebo hrnců nesmějí být menší než plotna.
- Plotny a dna hrnců udržujte čisté. Nečistoty sníží vodivost tepla mezi plotnou a dnem hrnce.

Úvodní použití

První čištění produktu

Povrch se může poškodit vlivem některých saponátů nebo čisticích materiálů. Nepoužívejte agresivní saponáty, čisticí prášek/mléko ani ostré předměty při čištění.

1. Sejměte všechny obaly.
2. Setřete povrch výrobku vlhkým hadříkem nebo houbičkou a osušte hadříkem.

Výchozí ohřev

Při prvním použití se může na pár hodin uvolňovat kouř a zápach. To je normální. Zkontrolujte, zda je místnost řádně odvětrána, abyste odstranili kouř i zápach. Vyhněte se přímému vdechování kouře a zápachu.

5 Používání varné desky

Obecné informace o vaření



Nikdy neplňte pánev olejem do více než jedné třetiny. Při nahřívání oleje nenechávejte varnou desku bez dozoru. Přehřátý olej znamená nebezpečí požáru. **Nikdy se nesnažte možný oheň uhasit vodou!** Když se olej vznítí, přikryjte jej požární dekou nebo vlhkým hadrem. Vypněte varnou desku, pokud je to bezpečné, a zavolejte hasiče.

- Potraviny před smažením pečlivě osušte a opatrně vložte do horkého oleje. Před smažením zkontrolujte, zda zmrazené potraviny zcela rozmrzly.
- Nezakrývejte nádobu, v níž zahříváte olej.
- Pánve a hrnce umisťujte tak, aby jejich rukojeti nebyly nad varnou deskou a nemohlo dojít k jejich spálení. Na desku neumisťujte nevyvážené a snadno překlopitelné nádoby.
- Na zapnuté varné oblasti nepokládejte prázdné nádoby a hrnce. Mohly by se poškodit.
- Provoz varných oblastí naprázdno bez nádoby nebo hrnce může poškodit výrobek. Jakmile dovaříte, vypněte varné oblasti.
- Jelikož povrch výrobku může být horký, nepokládejte na něj plastové ani hliníkové nádoby. Jakékoli roztavené materiály z povrchu ihned odstraňte.
  Takové nádoby by neměly být používány k uchovávání potravin.
- Používejte pouze hrnce a nádoby s plochým dnem.
- Do hrnců a pánví vkládejte přiměřené množství potravin. Takto nebudete muset provádět zbytečné čištění z důvodu přetečení.
  Nepokládejte poklice hrnců nebo pánví na varné oblasti.
  Pokládejte hrnce do středu varné oblasti. Pokud chcete hrnec posunout na jinou varnou oblast, zvedněte jej a postavte ho tam, neposunujte jím.

Výběr hrnce

- Sklokeramická deska je odolná proti horku a neohrozí ji ani velké teplotní rozdíly.
- Sklokeramickou desku nepoužívejte k ukládání věcí ani jako krájecí prkénko.
- Používejte pouze hrnce a pánve se strojově upraveným dnem. Ostré okraje mohou způsobit poškrábání povrchu.

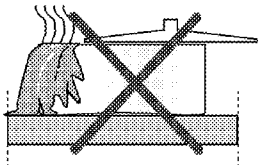

Rozlité potraviny mohou poškodit sklokeramickou desku a způsobit požár.

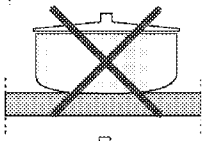

Nepoužívejte nádoby s konkávním nebo konvexním dnem.

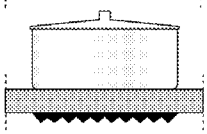

Používejte pouze hrnce a pánve s plochým dnem. Ty zajišťují snazší přenos tepla.

Pro indukční desky používejte pouze nádoby určené pro indukční vaření.

Test hrnce

K testování, zda je váš hrnec vhodný pro indukční desku či ne, použijte následující metody.

1. Váš hrnec je vhodný, pokud jeho dno udrží magnet.
2. Váš hrnec je vhodný, pokud "⊔" nejiskří, když ho postavíte na varnou oblast a zapnete desku.

Můžete používat ocelové, teflonové nebo hliníkové hrnce se speciálním magnetickým dnem, které nese značky nebo upozornění, že je tento hrnec vhodný pro indukční vaření. Skleněné a keramické nádoby, hrnce a nerezové nádoby s nemagnetickým hliníkovým dnem by neměly být používány.

Systém rozpoznávání hrnce

Při indukčním vaření je napájen pouze prostor pokrytý nádobou na příslušné varné oblasti. Dno nádoby je rozpoznáno systémem a automaticky se ohřívá pouze tento prostor. Vaření se zastaví, je-li vařicí nádoba zvednuta během vaření z varné oblasti. Vybraná varná oblast a "⊔" symbol střídavě bliká.

Bezpečné používání

Nepoužívejte ohřev na vysokou teplotu, pokud používáte nepřilnavý (teflon) hrnec bez oleje nebo s velmi malým množstvím oleje.
Na varnou desku nepokládejte žádné kovové předměty jako vidličky, nože nebo poklice hrnců, mohou se ohřát.
Nepoužívejte k vaření alobal. Nikdy nepokládejte na varnou oblast potraviny zabalené do alobalu.

Pokud je pod vaší varnou deskou trouba a běží, snímače desky mohou snížit stupeň vaření nebo troubu vypnout.

Pokud je varná deska v provozu, udržujte předměty s magnetickými prvky jako kreditní karty nebo kazety mimo dosah.

Volba varné oblasti vhodné pro nádobu

Normální varná oblast	Malá varná oblast
Ø 20 cm 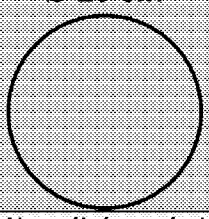	Ø 16 cm 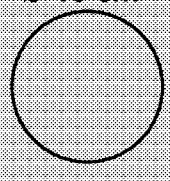
Normální varná oblast • Automaticky vyhovuje pánvi. • Ideálně šíří výkon. • Zajišťuje dokonalé šíření tepla. Používá se na všechny druhy vaření.	**Malá varná oblast** • Používá se pro pomalé vaření (omáčky, krémy) • Používá se pro přípravu malých množství nebo množství podle počtu osob.

Používání varných desek

NEBEZPEČÍ:
Nedovolte, aby cokoli padlo na varnou desku. I malé předměty, jako je sláнka, mohou varnou desku poškodit.
Nepoužívejte prasklé varné desky. Těmito prasklinami může prosakovat voda a způsobit zkrat.
V případě jakéhokoli poškození na povrchu (např. viditelné praskliny) okamžitě vypněte zařízení, abyste snížili riziko zásahu elektrickým proudem.

Grafika a obrázky mají jen infomativní účel. Aktuální displeje a funkce mohou být vrůzné podle typu vaší varné desky.

Toto zařízení se ovládá dotykovým ovládacím panelem. Každou činnost, kterou provedete na dotykovém ovládání, potvrdí akustický signál.

Ovládací panel udržujte vždy suchý a čistý. Vlhký a znečištěný povrch může způsobit potíže v provozu.

Ovládací panel

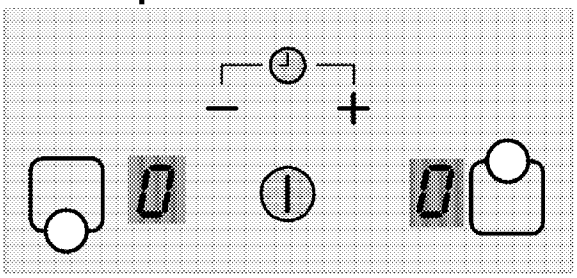

Specifikace

⏻	Tlačítko zapnout/vypnout
+	Nastavení teploty/přidání času
−	Nastavení teploty/ubírání času
	Tlačítko volby levé přední varné oblasti
	Tlačítko volby levé zadní varné oblasti

Zapnutí varné desky

1. Stiskněte tlačítko "⏻" na ovládacím panelu.

Na všech displejích varných oblastí se zobrazí ikona „0“ a v pravém dolním rohu této ikony bliká desetinná tečka.

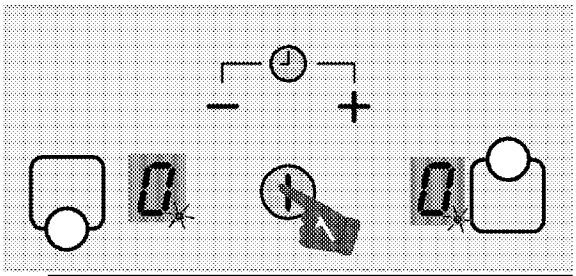

Pokud se do 20 sekund neprovede žádný úkon, varná deska se automaticky vrátí do pohotovostního režimu.

Vypnutí varné desky.

1. Stiskněte tlačítko "⏻" na ovládacím panelu.

Varná deska se vypne a vrátí se do pohotovostního režimu.

Pokud se na displeji varné plochy zobrazí symbol „H“, když zapnete varnou desku, znamená to, že varná plocha je stále horká. Nedotýkejte se varných oblastí.

Ukazatel zbytkového tepla

"H" se zobrazí na displeji varné oblasti, což znamená, že deska je stále horká a lze ji použít k zachování určitého tepla pokrmu. Symbol zmizí, když se varná oblast ochladí nebo pokud ji zapnete.

Přeruší-li se napájení, ukazatel zbytkového tepla se nerozsvítí a neupozorní uživatele na horké varné oblasti.

Zapnutí varných oblastí

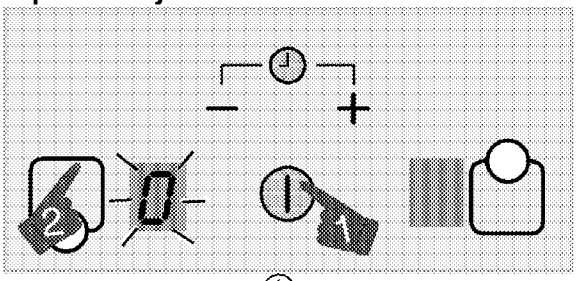

1. Stisknutím tlačítka "⏻" zapněte varnou desku.
2. Stiskněte tlačítko volby varné oblasti, kterou chcete zapnout.

"0" se zobrazí na displeji varné oblasti a příslušný displej svítí jasněji.

Pokud se do 20 sekund neprovede žádný úkon, varná deska se automaticky vrátí do pohotovostního režimu.

Nastavení teploty

Stiskněte "+" nebo "—" tlačítka nastavení teploty na hodnotu mezi **"1"** a **"9"** nebo **"9"** a **"1"**.

Zapnutí varných oblastí:

Varnou oblast lze vypnout 2 různými způsoby:

1. **Zmírněním teploty na "0"**
   Varnou oblast můžete vypnout zmírněním teploty na **"0"**.
2. **2. Vypnutím časovače pro požadovanou varnou oblast**
   Po vypršení času časovač vypne příslušnou varnou oblast. **"0"** nebo **"00"** se objeví na všech displejích.
   Po vypršení času zazní zvukový signál. Pro vypnutí zvukového signálu stiskněte jakékoli tlačítko na ovládacím panelu.

Vysoký výkon (posilovač)

Posilovač je funkce, která usnadňuje vaření. Všechny varné oblasti označené symbolem "P" v tabulce technických parametrů jsou vybaveny funkcí posilovače.

Zapínání vysokého výkonu (Posilovače):

1. Stisknutím tlačítka "⏻" zapněte varnou desku.
2. Stiskněte tlačítko volby varné oblasti, kterou chcete zapnout.
3. Stiskněte tlačítko "+" nebo "—" a nejprve dosáhněte úroveň **"9"**.

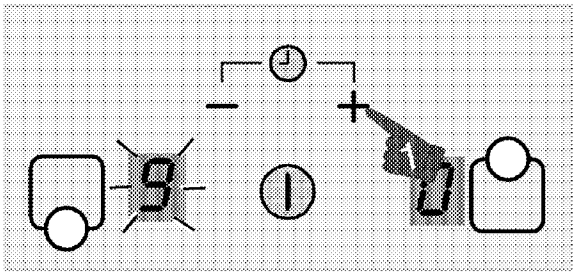

4. Když je varná oblast na úrovni "9", stiskněte jednou tlačítko "+" a změňte teplotu varné oblasti na "P".

Vypínání vysokého výkonu (Posilovače):

- Chcete-li funkci posilovače vypnout, stiskněte tlačítko "—" a nastavte teplotu na úroveň "9". Varná oblast se přepne z posilovače a nadále pracuje na úrovni "9".
- Úroveň teploty můžete snížit stiskem tlačítka "— " nebo můžete varnou oblast zcela vypnout, pokud teplotu snížíte na "0".

Dětský zámek

Varnou desku můžete ochránit dětským zámkem, aby děti nemohly měnit funkce varné desky.

Dětský zámek můžete aktivovat do 10 sekund poté, co varnou desku zapnete. Nelze ji aktivovat po 10 sekundách.

Zapnutí dětského zámku

1. Stisknutím tlačítka "⏻" zapněte varnou desku.

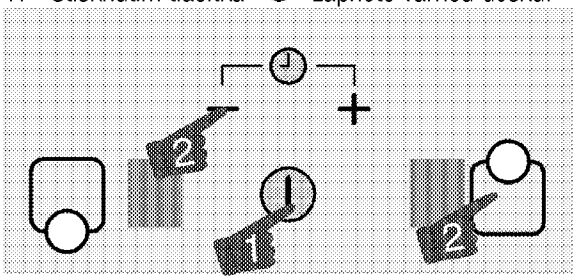

2. Stiskněte současně tlačítka "—" a "⏻". Pak dalším stiskem tlačítka "⏻" aktivujte dětský zámek.

Funkce dětského zámku se aktivuje.

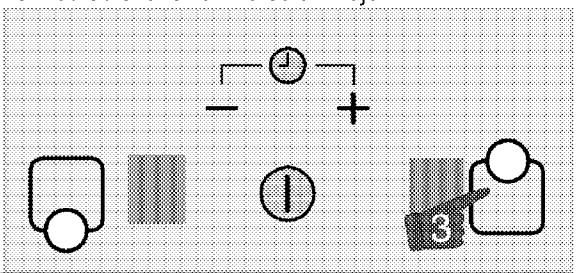

Pokud stisknete libovolné tlačítko, zatímco je dětský zámek aktivní, na displeji varných oblastí se zobrazí symbol **"L"**.

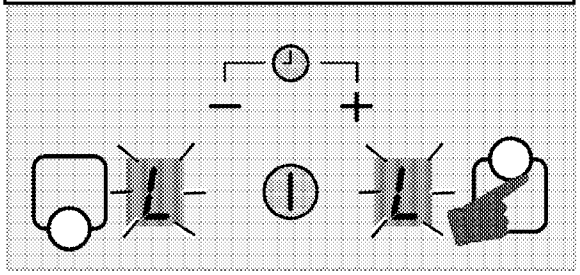

Dočasné vypnutí dětského zámku

1. Když je dětský zámek aktivní, stiskněte současně tlačítka „"—"“ a „"⏻"“.

» Dětský zámek se dočasně vypne a na displejích všech varných oblastí se zobrazí symbol **"0"**.

Pokud je varná deska v tomto stavu vypnutá a zapnutá, dětský zámek bude stále aktivní.

Trvalé vypnutí dětského zámku

1. Když je dětský zámek aktivní, stiskněte tlačítko "⏻".
2. Do 10 sekund stiskněte současně tlačítka „"—"“ a „"⏻"“. Pak znovu stiskněte tlačítko "—".

» Dětský zámek se trvale vypne a na displejích všech varných oblastí se zobrazí symbol **"0"**.

Funkce časovače

Tato funkce vám usnadní vaření. Nebudete muset hlídat troubu po celou dobu vaření. Varná oblast se automaticky vypne po vypršení vámi zvolené doby.

Zapnutí časovače

1. Stisknutím tlačítka "⏻" zapněte varnou desku.
2. Zvolte vybranou varnou oblast dotykem tlačítek volby varné oblasti.

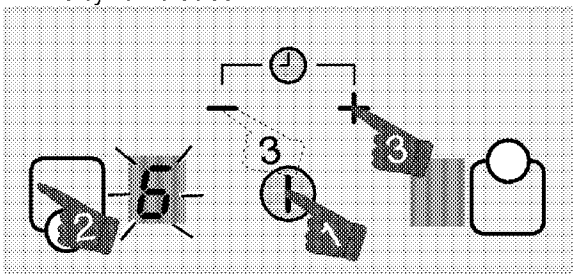

3. Stiskem tlačítek "+" nebo "—" nastavíte požadovanou úroveň teploty.

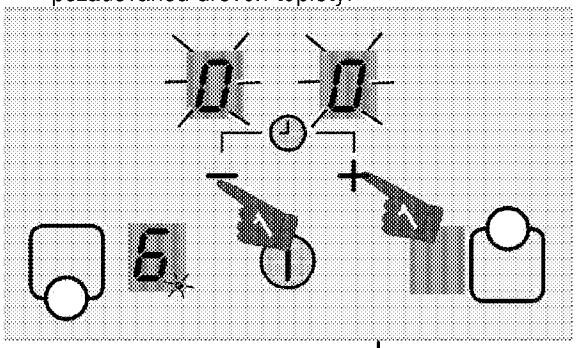

4. Současným stiskem tlačítek "+" a "—" zapněte časovač.

"00" se rozsvítí na displeji časovače a na displeji zvolené varné oblasti se zobrazí desetinná tečka.

Displeje pravé zadní a levé zadní varné oblasti fungují jako displej časovače, když je aktivní.

5. Stiskem tlačítek "+" nebo "—" nastavte požadovaný čas.

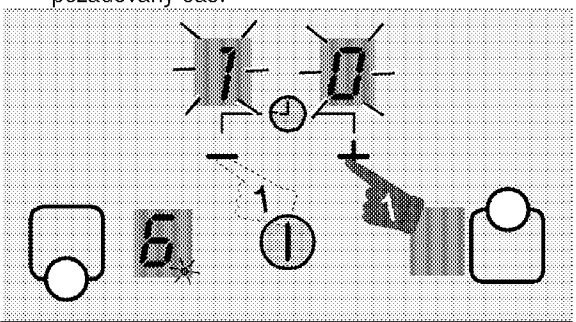

Opakujte výše zmíněný postup pro ostatní varné oblasti, u kterých si přejete nastavit časovač.

Časovač nelze nastavit, pokud není zvolena varná oblast a teplota varné oblasti.

Když zvolíte varnou oblast, pro niž je nastaven časovač, zobrazíte zbývající čas současným stiskem tlačítek "+" a "—".

Na displeji varných oblastí, jejichž časovač je aktivován, svítí kontrolka.

Používání časovače jako alarmu (minutka)

Pomocí této funkce můžete nastavit časovač nezávisle na varné oblasti.

1. Stisknutím tlačítka "⏻" zapněte varnou desku.
2. Současným stiskem tlačítek "+" a "—" zapněte časovač.
3. Současným stiskem tlačítek "+" a "—" zapněte časovač.

Zobrazí se symbol **"00"** tím, že obě desetinné tečky na displejích časovače budou blikat.

Displeje pravé zadní a levé zadní varné oblasti fungují jako displej časovače, když je aktivní.

4. Stiskem tlačítek "+" nebo "—" nastavte požadovaný čas.

Pokud nezvolíte žádnou hodnotu časovače, můžete začít ve 30 minut stiskem talčítka "—".

Vypnutí časovače

Po uplnutí nastaveného času se varná deska automaticky vypne a vyšle zvukovou výstrahu.
Pro zastavení zukové výstrahy stiskněte jakékoli tlačítko.

Vypnutí časovačů dříve

Vypnete-li časovač dříve, varná deska bude pokračovat v provozu na nastavenou teplotu, dokud nebude vypnuta.

1. Zvolte varnou oblast, kterou chcete vypnout.
2. Současným stiskem tlačítek "+" a "—" zapněte časovač.
3. Dokud se na displeji časovače nezobrazí **"00"**, stiskem "—" nastavte hodnotu na **"00"**.

Tečka na displeji příslušné varné oblasti a displej časovače samy **zcela** zhasnou poté, co blikaly určitou dobu, časovač je pak zrušen.

Bezpečné a účiiné použití oblastí indukčního vaření

Zásady používání: Indukční varná deska zahřívá přímo kuchyňské nádobí. Proto má ve srovnání s jinými typy varných desek četné výhody. Funguje účinněji a povrch varné desky se nezahřívá.

Indukční deska je vybavena dokonalejšími bezpečnostními systémy, které zajišťují maximální bezpečnost při použití.

Vaše varná deska může být vybavena indukčními varnými oblastmi o průměru 160, 200 a 250 mm podle typu. S výhodou indukce každá varná oblast rozpozná každou nádobu, která je na ni postavena. Energie vzniká pouze tam, kde se nádoba dotýká varné oblasti, a tak dochází k minimální spotřebě energie.

Doba provozu je vymezena.

Ovladač varné desky je vybaven limitem doby provozu. Je-li některá z varných oblastí ponechána v provozu, po určité době se automaticky vypne (viz Tabulka-1). Pokud je k varné oblasti přiřazen časovač, displej časovače se také později vypne.
Limit doby provozu závisí na nastavení zvolené teploty. Při této teplotě probíhá maximální doba provozu. Varnou oblast lze znovu spustit poté, co se automaticky vypne, jak je popsáno výše.

Tabulka-1: Limity provozní doby

Teplota	Limit doby provozu - hodina
0	0
1	8
2	6
3	5
4	5
5	4
6	1,5
7	1,5
8	1,5
9	1,5
Posilovač	5 minut (*)
(*) Varná deska se dostane na úroveň 9 po 5 minutách (volitelné)	

Ochrana proti přehřátí

Vaše varná deska je vybavena snímači zajišťujícími ochranu proti přehřátí. V případě přehřátí může být pozorováno následující:

- Aktivní varná oblast může být vypnuta.
- Vybraná úroveň může poklesnout. Tento stav však není vidět na ukazateli.
- Může se objevit chyba E2.

Bezpečnostní systém proti přetečení

Vaše deska je vybavena bezpečnostním systémem proti přetečení. Pokud dojde k přetečení na ovládací panel, systém vyšle chybu a deska se automaticky vypne.

Upřesnit nastavení výkonu

Indukční deska reaguje ihned na příkazy, je to jedna z jejích výhod. Nastavení výkonu změní velmi rychle. Můžete tak předejít tomu, aby hrnec (s vodou, mlékem atd.) přetekl, i když byl těsně od přetečení.

Hlučný provoz

Z indukční varné desky může vycházet hluk. Tyto zvuky jsou normální a patří k indukčnímu vaření.

- Hluk roste při vyšších teplotách.
- Hluk může způsobovat litina použitá na nádobí.
- Při nízkých teplotách se může ozývat pravidelný zvuk zapínání/vypínání způsobený provozem.
- Hluk může vzniknout při zahřívání prázdného hrnce. Hluk utichne, jakmile přidáte vodu nebo jídlo.
- Můžete slyšet hluk ventilátoru, který ochlazuje elektrický systém.

Hlášení o chybách

Tabulka-2: Kódy chyb a příčiny chyb

Příčina chyby	Ukazatel	Displej
Chyba přehřátí	"E2" symbol bliká	Displej příslušné varné oblasti
Varná deska přehřátá	"H" simgesi yanar	Displej varné oblast
Chyby napájení	"E6" symbol bliká	Displej varné oblast
Porucha snímače	"E9" symbol bliká	Displej příslušné varné oblasti

Další informace o hlášeních o chybách, která se mohou objevit na dotykovém kontrolním panelu, najdete v Tabulce-2.

Pokud je povrch dotykového ovládacího panelu silně zapařený, celý ovládací systém se může vypnout a signalizovat chybu.

Udržujte povrch dotykového ovládacího panelu čistý. Může být zaznamenán chybný provoz.

6 Údržba a péče

Obecné informace

Životnost výrobku se prodlouží a případné problémy se omezí, pokud je výrobek pravidelně čištěn.



NEBEZPEČÍ:
Odpojte zařízení od napájení, než začnete s údržbou a čištěním.
Hrozí riziko zásahu elektrickým proudem!



NEBEZPEČÍ:
Před čištěním nechte přístroj vychladnout.
Horké povrchy mohou způsobovat popáleniny!

- Výrobek po každém použití pečlivě vyčistěte. Takto snadněji odstraníte nečistoty z pečení, které se takto nebudou při příštím použití přístroje dále připalovat.
- Pro čištění přístroje nejsou potřeba žádná zvláštní čistidla. Výrobek omyjte vodou s mycím přípravkem a hadříkem nebo houbou a osušte ji suchým hadrem.
- Vždy zkontrolujte, zda byla jakákoli zbylá kapalina po čištění pečlivě otřena a a případná vylitá kapaliny vysušena.
- K čištění nerezových ploch a rukojeti nepoužívejte čistidla obsahující kyselinu nebo chlorid. K otření těchto částí použijte měkký hadřík s tekutým rozpouštědlem (ne brusným) a dávejte pozor, abyste čistili jedním směrem.



Povrch se může poškodit vlivem některých saponátů nebo čisticích materiálů. Nepoužívejte agresivní saponáty, čisticí prášek/mléko ani ostré předměty při čištění.



Na čištění spotřebiče nepoužívejte parní čističe, mohlo by dojít k zásahu elektrickým proudem.

Čištění varné desky.

Sklokeramické povrchy

Povrch sklokeramické desky otřete hadrem namočeným do studené vody, aby se odstranily zbytky čističe. Osušte měkkým suchým hadrem. Zbytky čistidla by mohly poničit sklokeramickou desku při jejím příštím použití.
Dried residues on the glass ceramic surface should under no circumstances be scraped with hook blades, steel wool or similar tools.
Vápenaté usazeniny (žluté skvrny) odstraňte malým množstvím odstraňovače vodního kamene, jako například octem nebo citronovou šťávou. Můžete rovněž použít i vhodné komerčně dostupné produkty. Pokud je povrch silně znečištěn, naneste čistič houbou a vyčkejte, dokud se nevsákne. Poté vyčistěte povrch desky vlhkým hadrem.



Potraviny na bázi cukru, jako je hustý krém nebo sirup, je nutno ihned setřít a nečekat, až povrch vychladne. Jinak může být sklokeramická deska nevratně poškozena.

Časem může barva nátěru nebo na jiných plochách mírně vyblednout. To nemá vliv na fungování výrobku. Blednutí barev a skvrny na sklokeramické desce jsou normálním jevem, ne vadou.

7 Odstraňování potíží

Při zahřívání a ochlazování výrobek vydává kovový zvuk.

- Když se zahřejí kovové součástky, mohou se rozpínat a způsobovat hluk. >>> *Nejde o závadu.*

Výrobek nehřeje.

- Hlavní pojistka je vadná nebo uvolněná. >>> *Zkontrolujte pojistky v pojistkové skříni. Pokud je to nutné, vyměňte je nebo znovu aktivujte.*
- Výrobek není zapojen do (uzemněné) zásuvky. >>> *Zkontrolujte zapojení zástrčky.*
- Pokud se displej nerozsvítí, když varnou desku znovu zapnete. >>> *Odpojte spotřebič u přerušovače. Počkejte 20 sekund a znovu jej zapojte.*
- Je aktivní ochrana proti přehřátí. >>> *Počkejte, až deska vychladne.*
- Hrnec není vhodný. >>> *Zkontrolujte hrnec.*

"⌊‗⌋" symbol se objeví na displeji varné zóny.

- Neumístili jste hrnec na aktivní varnou zónu. >>> Zkontrolujte, zda je na varné zóně hrnec.
- Váš hrnec není vhodný pro indukční vaření. >>> Zkontrolujte, zda je váš hrnec vhodný pro indukční desku.
- Hrnec není uprostřed nebo dno hrnce není dostatečně široké na varnou zónu. >>> Zvolte dostatečně široký hrnec a postavte jej do středu varné zóny.
- Varná zóna nebo hrnec se přehřívají. >>> Počkejte, až vychladnou.

Zvolená varná zóna se během provozu náhle vypne.

- Možná uplynula doba vaření pro zvolenou varnou zónu. >>> Můžete nastavit nový čas nebo dokončit vaření.
- Je aktivní ochrana proti přehřátí. >>> Počkejte, až deska vychladne.
- Ovládací panel zakrývá nějaký předmět. >>> Sejměte předmět z panelu.

Hrnec se nezahřívá, i když je varná zóna zapnutá.

- Váš hrnec není vhodný pro indukční vaření. >>> Zkontrolujte, zda je váš hrnec vhodný pro indukční desku.
- Hrnec není uprostřed nebo dno hrnce není dostatečně široké na varnou zónu. >>> Zvolte dostatečně široký hrnec a postavte jej do středu varné zóny.



Pokud nemůžete odstranit poruchu ani poté, co jste postupovali podle pokynů obsažených v této části, obraťte se na autorizovaného servisního pracovníka nebo prodejce, u něhož jste výrobek zakoupili. Nikdy se nepokoušejte opravovat vadný výrobek sami.

beko

Built-in Hob

User Manual

Płyta kuchenna do zabudowy

Instrukcja użytkowania

Vestavěná varná deska

Návod k použití

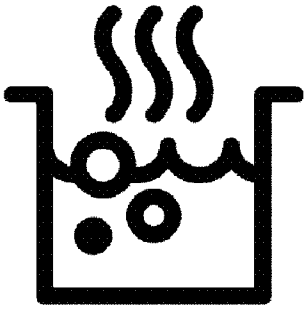

HII 64200 FMT

EN / PL / CZ

185.2620.18/R.AL/28.10.2021/6-1
7757189216

1 Bezpečnostní pokyny

- Tato část obsahuje bezpečnostní pokyny, které vám pomohou předcházet jakýmkoli rizikům zranění osob nebo škod na majetku.
- V případě převedení výrobku na jinou osobu nebo použití z druhé ruky je třeba spolu s výrobkem dodat návod k obsluze, produktové štítky, další příslušné dokumenty a příslušenství.
- Naše společnost neodpovídá za žádné škody, které mohou vzniknout následkem nedodržení těchto pokynů.
- Nedodržení těchto pokynů způsobí ztrátu jakékoli záruky.
- ⚠ Instalační a servisní práce nechte vždy provést výrobcem, autorizovaným servisem nebo osobou, kterou určí dovozce.
- ⚠ Používejte pouze originální náhradní díly a příslušenství.
- ⚠ Nepokoušejte se opravit ani vyměnit žádnou část výrobku, pokud to není jasně uvedeno v návodu k obsluze.
- ⚠ Na výrobku neprovádějte technické úpravy.

⚠ Účel použití

- Tento výrobek je určen pro domácí použití. Není vhodný pro komerční použití.
- Nepoužívejte výrobek na zahradách, balkonech ani v jiných venkovních prostředích. Zařízení je určeno k použití v kuchyňských linkách pro domácnosti a zaměstnance v obchodech, kancelářích a dalších pracovních prostředích.
- **VAROVÁNÍ:** Tento výrobek by se měl používat pouze pro účely vaření. Neměl by se používat pro jiné účely, například pro vytápění místnosti.

⚠ Bezpečnost dětí, zranitelných osob a domácích zvířat

- Děti ve věku 8 let a starší, a lidé, kteří mají snížené fyzické, smyslové nebo mentální dovednosti nebo mají nedostatek zkušeností a znalostí, mohou tento výrobek používat pouze tehdy, když jsou pod dohledem nebo vyškoleni pro

bezpečné používání a rizika výrobku.

- Děti by si s výrobkem neměly hrát. Čištění a uživatelskou údržbu by neměly provádět děti, pokud nejsou pod dohledem.
- Tento výrobek by neměli používat lidé s omezenou fyzickou, smyslovou nebo mentální schopností (včetně dětí), pokud nejsou stále pod dohledem nebo pokud nedostanou potřebné pokyny.
- Děti by měly být pod dohledem, aby se zajistilo, že si s výrobkem nebudou hrát.
- Elektrické výrobky jsou nebezpečné pro děti a domácí zvířata. Děti a domácí zvířata si s výrobkem nesmějí hrát, lézt na výrobek ani dovnitř.
- Nepokládejte na výrobek předměty, na které by děti mohly dosáhnout.
- Otočte rukojeti hrnců a pánví na stranu pracovního stolu, aby na ně děti nemohly sahat a spálit se.
- **VAROVÁNÍ:** Během používání jsou přístupné povrchy výrobku horké. Udržujte děti dále od výrobku.
- Obalové materiály uchovávejte mimo dosah dětí. Hrozí nebezpečí zranění a udušení.
- (Pokud je váš produkt vybaven zástrčkou) Z důvodu bezpečnosti dětí před likvidací výrobku odpojte napájecí zástrčku a vyřaďte výrobek z provozu.

⚠ Elektrická bezpečnost

- Připojte výrobek k uzemněné zásuvce chráněné pojistkou, která odpovídá aktuálním hodnotám uvedeným na typovém štítku. Instalaci uzemnění nechte provést kvalifikovaným elektrikářem. Nepoužívejte výrobek bez uzemnění v souladu s místními / vnitrostátními předpisy.
- Zástrčka nebo elektrické připojení výrobku by mělo být na snadno přístupném místě (kde nebude ovlivněno plamenem kamen). Pokud to není možné, měl by být na elektrické instalaci, ke které je produkt připojen, k dispozici mechanismus (pojistka, spínač, vypínač atd.) v souladu s elektrickými

předpisy, oddělující všechny póly od sítě.
- Během instalace, opravy a přepravy nesmí být produkt zapojen do zásuvky.
- Zapojte výrobek do zásuvky, která splňuje hodnoty napětí a frekvence uvedené na typovém štítku.
- (Pokud váš produkt nemá napájecí kabel) Používejte pouze propojovací kabel, který je uveden v části „Technické údaje“.
- Napájecí kabel nemačkejte pod výrobek a za výrobkem. Na napájecí kabel nepokládejte těžké předměty. Napájecí kabel by se neměl ohýbat, mačkat, a nesmí přijít do kontaktu s žádným zdrojem tepla.
- Používejte pouze originální kabel. Nepoužívejte prořízнuté nebo poškozené kabely ani prodlužovací kabely.
- Pokud je napájecí kabel poškozen, musí jej vyměnit výrobce, autorizovaný servis nebo osoba, kterou určí dovozce, aby se předešlo možným nebezpečím.

(Pokud je váš produkt vybaven zástrčkou)
- Nezapojujte výrobek do zásuvky, která je volná, dostala se ven ze své zdířky, je rozbitá, špinavá, mastná, v nebezpečí kontaktu s vodou (například voda, která může vytéct z přepážky).
- Nikdy se nedotýkejte zástrčky mokrýma rukama! Při odpojování nedržte kabel, vždy držte zástrčku.
- Ujistěte se, že zástrčka výrobku je bezpečně zapojena do zásuvky, aby se zabránilo vzniku elektrického oblouku.

Bezpečnost při přepravě
- Před přepravou výrobku odpojte výrobek ze sítě.
- Pokud potřebujete výrobek přepravit, zabalte jej do balicího materiálu s bublinkovou fólií nebo silnou lepenku a pevně ji přilepte. Výrobek pevně zajistěte páskou, aby se zabránilo poškození výrobku a jeho odnímatelných nebo pohyblivých částí.
- Zkontrolujte celkový vzhled výrobku, zda během přepravy nedošlo k poškození.

Bezpečnost instalace

- Před instalací výrobek zkontrolujte, zda není poškozený. Pokud je výrobek poškozen, neinstalujte jej.
- Neinstalujte výrobek v blízkosti zdrojů tepla (radiátory, kamna atd.).
- Udržujte všechny ventilační kanály kolem výrobku otevřené.

Bezpečnost použití

- Po každém použití se ujistěte, že výrobek je vypnutý.
- Pokud výrobek delší dobu nepoužíváte, odpojte jej nebo vypněte pojistku v pojistkové skříňce.
- Vadný nebo poškozený výrobek nepoužívejte. Odpojte elektrická / plynová připojení výrobku, pokud jsou k dispozici, a zavolejte autorizovaný servis.
- **VAROVÁNÍ:** Je-li povrch nalomený, vypněte spotřebič, abyste tak předešli možnosti úrazu elektrickým proudem.
- Nelezte na výrobek, abyste na něco dosáhli, ani z jiného důvodu.
- Nepoužívejte výrobek v situacích, které mohou ovlivnit váš úsudek, jako například po užití drog nebo alkoholu.
- Hořlavé předměty uchovávané v oblasti pečení se mohou vznítit. Nikdy neskladujte v oblasti pečení hořlavé předměty.
- Litina, hliník nebo nádobí s poškozenými / drsnými částmi dna mohou poškrábat povrch skla. Při výměně nádobí vždy nádoby zvedejte, neposouvejte je po povrchu.
- Tlak páry vzniklé z důvodu vlhkosti na povrchu trouby nebo ve spodní části konvice může způsobit nadskakování konvice. Zajistěte proto, aby povrch varné desky a dno hrnců byly vždy suché.
- Tento výrobek není vhodný pro použití s dálkovým ovládáním ani externími hodinami.

Varování o teplotě

- **VAROVÁNÍ:** Během provozu výrobku budou exponované části horké. Nedotýkejte se výrobku a ohřívacích prvků. Děti mladší 8 let by se neměly přibližovat k výrobku bez dospělé osoby.

- Neumísťujte do blízkosti výrobku hořlavé / výbušné materiály, protože okraje budou během provozu horké.
- **VAROVÁNÍ:** Nebezpečí požáru: Na povrchu určeném k vaření neskladujte žádné předměty.

Použití příslušenství

- **VAROVÁNÍ:** Používejte pouze šrouby navržené výrobcem kuchyňského spotřebiče nebo uvedené výrobcem spotřebiče v návodu k použití jako vhodné nebo šrouby, které jsou zapojené do spotřebiče. Použití nevhodných šroubů může způsobit nehody.

Bezpečnost pečení

- **VAROVÁNÍ:** Postup vaření je třeba dodržovat. Krátkodobé postupy vaření je třeba stále sledovat.
- **VAROVÁNÍ:** Vaření bez dozoru, při kterém používáte tuk nebo olej může být nebezpečné a může způsobit požár. NIKDY se nepokoušejte uhasit oheň vodou, ale vypněte spotřebič a poté plamen zakryjte pokličkou nebo hasicí rouškou.
- Při užívání alkoholu v jídle dbejte na opatrnost. Alkohol se při vysokých teplotách odpařuje, a při vystavení horkým povrchům se může vznítit a způsobit požár.

Indukce

- Varné plotýnky jsou vybavené technologií "indukce". Indukční varnou desku, která šetří čas i peníze, je nutno používat s nádobami vhodnými pro indukční vaření; jinak nebudou plotny fungovat. Podrobné informace najdete v části „Výběr hrnce“.
- Jelikož indukční desky vytvářejí magnetické pole, mohou mít škodlivý vliv na osoby používající zařízení, jako je inzulínová pumpa nebo kardiostimulátor.
- Varnou desku po použití zavřete pomocí ovládacího panelu, nespoléhejte se na senzor hrnce.
- Kovové předměty, jako například nože, vidličky, lžíce a víka, by se neměly umísťovat na plotýnku, protože se zahřívají.

- Kovové předměty uložené v zásuvkách pod varnou deskou se mohou při dlouhém a intenzivním používání velmi zahřát. Neukládejte kovové předměty do zásuvek pod varnou deskou.
- Na indukční varnou desku nepokládejte elektronické výrobky, jako jsou mobilní telefony, tablety, počítače. Váš výrobek může být poškozen.

Údržba a čištění

- Před vyčištěním produktu vyčkejte, dokud produkt vychladne. Horké povrchy mohou způsobit popáleniny!
- Nikdy nemyjte výrobek stříkáním nebo poléváním vodou na něj! Hrozí nebezpečí úrazu elektrickým proudem!
- Výrobek nečistěte parními čističi, protože by to mohlo způsobit úraz elektrickým proudem.
- Sůl, zbytky cukru na spodní části nádobí nebo takové částečky na povrchu skla mohou způsobit poškrábání a prasknutí skla. Před vložením nádobí se ujistěte, zda je jeho spodek čistý. Sklokeramický povrch udržujte čistý.

2 Pokyny týkající se životního prostředí

Nařízení o odpadech

Dodržování směrnice WEEE a o likvidaci odpadů



Tento produkt splňuje směrnici EU WEEE (2012/19/EU). Tento výrobek nese symbol pro třídění, platný pro elektrický a elektronický odpad (WEEE).

Tento produkt byl vyroben z vysoce kvalitních součástí a materiálů, které lze znovu použít a které jsou vhodné pro recyklaci. Produkt na konci životnosti nevyhazujte do běžného domácího odpadu. Odvezte ho do sběrného místa pro recyklaci elektrických a elektronických zařízení. Informace o těchto sběrných místech získáte na místních úřadech.
Správná likvidace použitého zařízení pomáhá předcházet možným negativním dopadům na životní prostředí a lidské zdraví.

Dodržování směrnice RoHS:
Produkt, který jste zakoupili splňuje směrnicih EU RoHS (2011/65/EU). Neobsahuje žádné škodlivé ani zakázané materiály, které jsou směrnicí zakázané.

Likvidace obalových materiálů

- Obalové materiály jsou nebezpečné pro děti. Obalové materiály uschovejte na bezpečném místě mimo dosah dětí. Obalové materiály výrobku jsou vyrobeny z recyklovatelných materiálů. Zlikvidujte je správně a třiďte je v souladu s pokyny pro likvidaci recyklovaného odpadu. Nelikvidujte je s běžným domácím odpadem.

Doporučení pro úsporu energie

Informace o energetické účinnosti podle EU 66/2014 naleznete na produktovém listu uvedeném u výrobku. Následující doporučení vám pomohou používat váš výrobek ekologicky a energeticky účinně:

- Zmrazené jídlo před vařením rozmrazte.
- Vypněte výrobek 5 až 10 minut před koncem doby vaření, aby se vaření prodloužilo. Nyní můžete pomocí tepla ušetřit až 20 % elektřiny.
- Používejte hrnce / pánve s velikostí a víkem vhodným pro varnou desku. Pro své jídlo si vyberte vždy hrnec o správné velikosti. Pro nádoby nesprávné velikosti je zapotřebí více energie, než je nutné.
- Udržujte povrchy a varné desky varné desky čisté. Nečistoty omezují přenos tepla mezi varnou zónou a dnem hrnce.

3 Váš výrobek

Představení výrobku

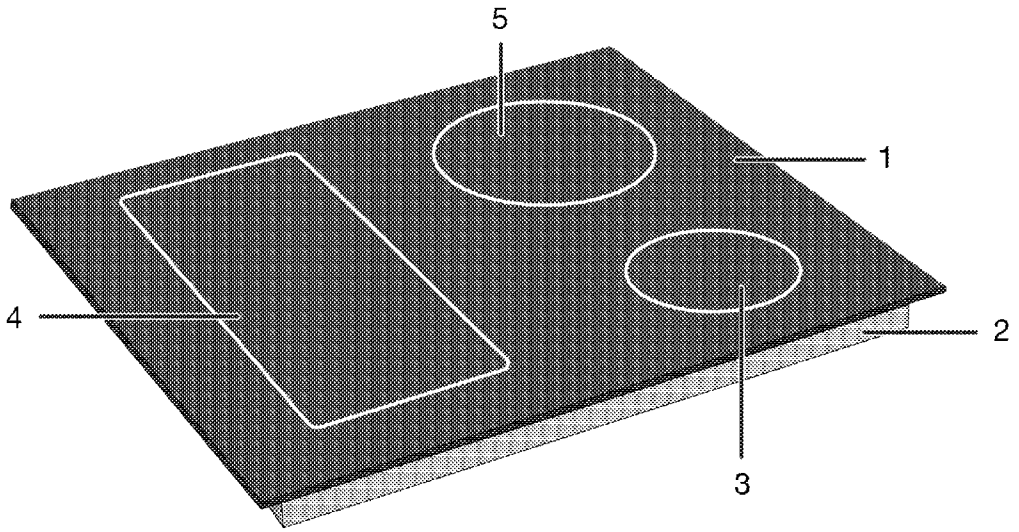

1 Skleněná varná plocha
2 Dolní kryt
3 Indukční varná zóna
4 Indukční varná zóna
5 Indukční varná zóna

Úvod do ovládacího panelu výrobku a jeho použití

V této části najdete přehled a základní použití ovládacího panelu výrobku. V závislosti na typu výrobku se mohou obrázky a některé funkce lišit.

Ovládání varné desky

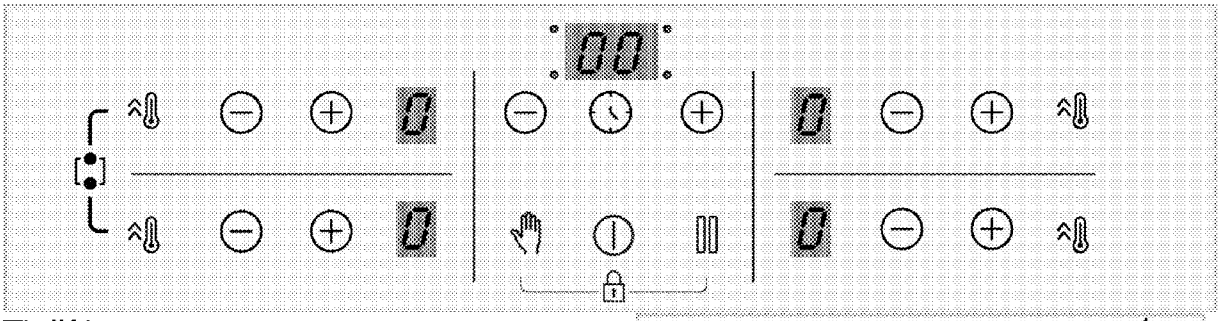

Tlačítka

- : Tlačítko Zapnutí/Vypnutí
- : Tlačítko časovače
- : Tlačítko rychlého ohřevu/Tlačítko vysokého výkonu (booster)
- : Tlačítko Clean Lock
- : Tlačítko zastavení
- : Tlačítko zvýšení
- : Tlačítko snížení

Symboly

- : Symbol kombinace varné zóny se širokým povrchem
- : Rozsvítí se Symbol Zámku tlačítek

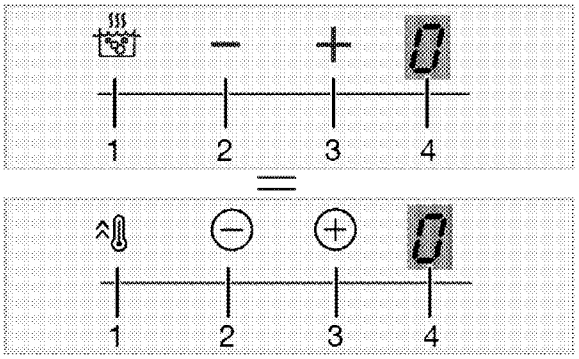

Displej varné zóny

1 Tlačítko rychlého ohřevu/Tlačítko vysokého výkonu (booster)
2 Tlačítko snížení teploty
3 Tlačítko zvýšení teploty
4 Kontrolka teploty příslušné varné zóny

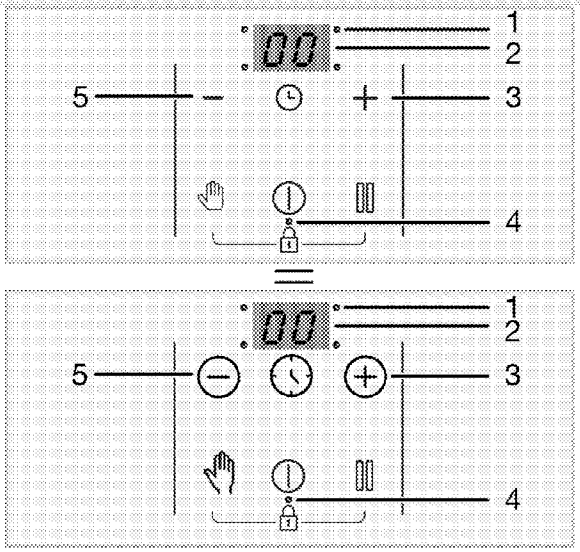

Kontrolka časovače

1 LED provozní bod pro časovač
2 Kontrolka časovače
3 Tlačítko zvýšení časovače
4 LED provozní bod pro Zámek tlačítek / Dětský zámek
5 Tlačítko snížení časovače

Všeobecné informace o varné desce

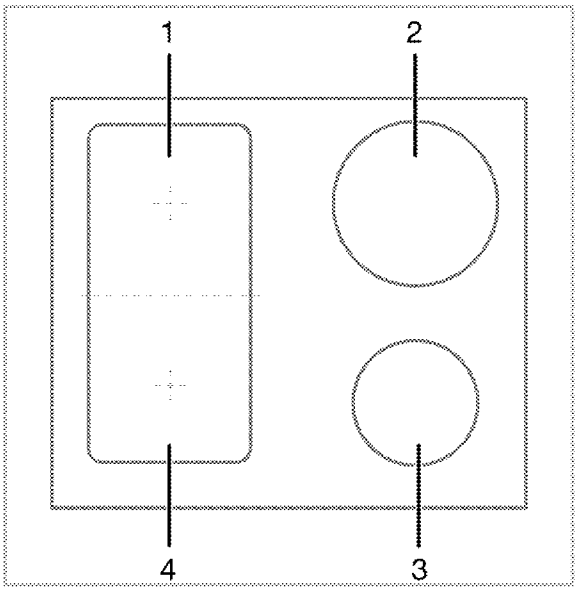

1 Zadní levá - Indukční varná zóna
2 Zadní pravá - Indukční varná zóna
3 Přední pravá - Indukční varná zóna
4 Přední levá - Indukční varná zóna

Vaše varná deska je vybavena varnými deskami se širokými povrchy (povrchy Flexi). Tuto varnou plochu můžete provozovat jako samostatné varné desky, které jsou navzájem nezávislé. Pro tyto varné zóny lze aktivovat funkci kombinace a přeměnit je na jednu varnou plochu pro operace vaření s vašimi velkými hrnci. Používání vhodných hrnců pro tyto varné zóny a funkce kombinací jsou popsány v části "Jak používat varnou desku".

Technické specifikace

Všeobecné specifikace	
Vnější rozměry výrobku (výška / šířka / hloubka)	52 mm*/580 mm/510 mm(U modelů, které jsou dodávány s montážními pružinami a těsnicím těsněním připojeným k produktu, považujte měření šířky a hloubky o 10 mm více než tato měření.)
Instalační rozměry varné desky (šířka / hloubka)	560 (+2) mm /490 (+2) mm
Napětí / frekvence	1N ~ 220-240 V/ 2N ~ 380-415 V ~ 50 Hz
Typ a průřez kabelu použitý / vhodný pro použití ve výrobku	min. H05V2V2-F 5 x 1,5 mm^2
Celková spotřeba energie	max. 7200 W
Hořáky	
Zadní levá	**Indukční varná zóna**
Rozměry	180 mm
Výkon	2000W / Booster (Zesílení): 2300 W
Přední levá	**Indukční varná zóna**
Rozměry	180 mm
Výkon	2000W / Booster (Zesílení): 2300 W
Přední pravá	**Indukční varná zóna**
Rozměry	145 mm
Výkon	1600 W / Booster (Zesílení): 1800 W
Zadní pravá	**Indukční varná zóna**
Rozměry	210 mm
Výkon	2000 W / Booster (Zesílení): 2300 W

* Výška varné desky uvedená v technické tabulce je výška základního krytu výrobku.

Technické specifikace se mohou změnit za účelem zlepšení kvality výrobku bez předchozího upozornění.

Obrázky v této příručce jsou schematické a nemusí přesně odpovídat vašemu výrobku.

Hodnoty uvedené na štítcích výrobku nebo v průvodní dokumentaci byly získány v laboratorních podmínkách v souladu s příslušnými normami. Tyto hodnoty se mohou lišit v závislosti na provozních podmínkách výrobku a podmínkách prostředí.

4 První použití

Než začnete svůj výrobek používat, doporučujeme provést následující kroky v následujících částech.

První čištění

1. Odstraňte všechny obalové materiály.
2. Otřete povrchy výrobku vlhkým hadříkem nebo houbou a osušte hadříkem.

POZNÁMKY Povrch se může poškodit vlivem některých saponátů nebo čisticích materiálů. Nepoužívejte agresivní saponáty, čisticí prášek/mléko ani ostré předměty při čištění.

POZNÁMKY Při prvním použití se může na pár hodin uvolňovat kouř a zápach. To je normální. Zkontrolujte, zda je místnost řádně odvětrána, abyste odstranili kouř i zápach. Vyhněte se přímému vdechování kouře a zápachu.

5 Používání varné desky

Obecné informace o použití varné desky

Všeobecná upozornění

- Nenechte na varnou desku spadnout žádné předměty. I malé předměty, jako například solničky, mohou varnou desku poškodit. Nepoužívejte prasklé varné desky. Voda může prosakovat skrz tyto praskliny a způsobit zkrat. Pokud je povrch jakkoli poškozen (např. Viditelné praskliny), nejprve vypněte pojistku a poté zavolejte autorizovaný servis, aby produkt odpojil, aby se snížilo riziko úrazu elektrickým proudem.
- Na varnou desku nepokládejte nevyvážené a snadno vyklápěné hrnce / pánve.
- Neohřívejte prázdné hrnce / pánve. Může dojít k poškození hrnců a spotřebiče.
- Po každém použití vždy vypněte hořáky varné desky.
- Pokud pracujete na varných deskách bez hrnce nebo hrnců / pánví, přístroj se může poškodit. Vždy po každém úkonu vypněte varné desky.
- Po každém použití bude varná plocha horká, proto na ni nepokládejte plastové hrnce / pánve. Takový materiál z povrchu ihned očistěte.
- Náhlé změny teploty na skleněné varné ploše mohou způsobit poškození, dávejte pozor, abyste během vaření nerozlili studené tekutiny.
- Do hrnců a pánví vkládejte dostatečné množství jídla. Můžete tak zabránit vylévání jídel z hrnců / pánví a nebudete muset troubu zbytečně čistit.
- Neumísťujte pokličky hrnců a pánví na hořáky / zóny.
- Umisťujte hrnce tak, že jejich vycentrovat na hořáky / zóny. Pokud chcete umístit hrnec na jiný hořák / zónu, neposunujte jej směrem k požadovanému hořáku; raději ho nejprve zvedněte a potom položte na druhý hořák.

Princip činnosti indukční varné desky

Indukční varná deska je jako otevřený elektrický okruh. Okruh se dokončí, když na něj umístíte hrnce / pánve vhodné pro indukční vaření a elektronický systém pod skleněným povrchem vytváří magnetické pole. Kovová základna hrnců / pánví se ohřívá pomocí energie z tohoto magnetického pole. Teplo tedy nevzniká na povrchu varné desky, ale přímo v hrncích / pánvích nad ní. Skleněný povrch se ohřívá teplem z hrnců / pánví.

Výhody indukčního vaření

Indukční varné desky nabízejí několik výhod, protože teplo se přenáší přímo do hrnců / pánví.

- Potraviny, které během vaření protečou, se rychle nespálí, protože skleněná varná plocha se přímo neohřívá. Snadněji se čistí.
- Vaření může být rychlejší, protože teplo se vytváří přímo v hrncích / pánvích. Šetří tak čas a energii v porovnání s ostatními typy varných desek.
- Protože teplo se dodává přímo do hrnců / pánví, nedochází k žádným tepelným ztrátám a umožňuje tak efektivnější vaření.
- Skutečnost, že když se varné nádoby / pánve odeberou z varné plochy, přenos tepla se přeruší a varná plocha se přímo neohřívá, poskytuje

bezpečnější použití proti možným nehodám během vaření.

Pro bezpečný provoz:

- Nevybírejte vysoké úrovně ohřevu, pokud používáte nepřilnavé hrnce / pánve s malým množstvím oleje nebo pokud je používáte bez oleje (typu teflon).
- Nepoužívejte skleněný varný povrch jako odkládací plochu, nebo jako řezný povrch.
- Na varnou desku nepokládejte kovové předměty, jako jsou příbory nebo pokličky, protože by se mohly zahřát.
- Na vaření nikdy nepoužívejte hliníkovou fólii. Na indukční zónu nikdy nepokládejte jídlo zabalené v hliníkové fólii.
- Během činnosti varné desky do její blízkosti neumisťujte magnetické předměty, jako jsou např. kreditní karty nebo pásky s nahrávkami.
- Pokud je pod vaší varnou deskou trouba, která je v provozu, mohou senzory na varné desce snížit hladinu vaření nebo varnou desku vypnout.
- Vaše varná deska disponuje systémem automatického vypínání. Podrobné informace o tomto systému jsou uvedeny v následujících částech. Pokud však na vaření použijete tenké hrnce, tyto hrnce se velmi rychle zahřejí a spodek pánve se může roztavit a poškodit varný povrch a spotřebič dříve, než se aktivuje systém automatického vypínání.

Hrnce / pánve na vaření

Používejte feromagnetické, kvalitní hrnce / pánve, které jsou označeny štítkem nebo varováním, že jsou kompatibilní pro indukční vaření pouze s vaší indukční varnou deskou. Obecně platí, že čím vyšší je obsah železa, o to vyšší výkon mají hrnce / pánve. Průměr dna varných nádob / pánví musí odpovídat indukční zóně. Navrhované rozměry jsou uvedeny níže.

Vhodné hrnce / pánve:

- Litinové hrnce / pánve
- Smaltované ocelové hrnce / pánve
- Hrnce / pánve z oceli a nerezové oceli (s etiketou nebo varováním, že jsou kompatibilní pro indukční vaření)

Nevhodné hrnce / pánve:

- Hliníkové hrnce / pánve
- Měděné hrnce / pánve
- Mosazné hrnce / pánve
- Skleněné hrnce / pánve
- Hliněné hrnce
- Keramika a porcelán

Doporučení:

- Používejte pouze hrnce / pánve s plochým dnem. Nepoužívejte hrnce / pánve s vypouklým nebo vydutým dnem.

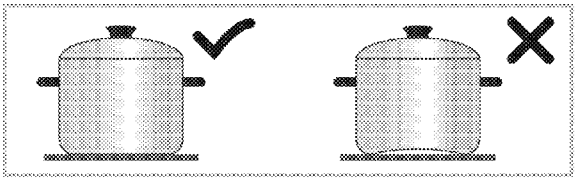

- Používejte pouze hrnce / pánve s hrubým, zpracovaným základem. Pokud použijete tenké hrnce, tyto hrnce se velmi rychle zahřejí a spodek pánve se může roztavit a poškodit varný povrch a spotřebič dříve, než se aktivuje systém automatického vypínání. Ostré hrany mohou způsobit poškrábání povrchu.

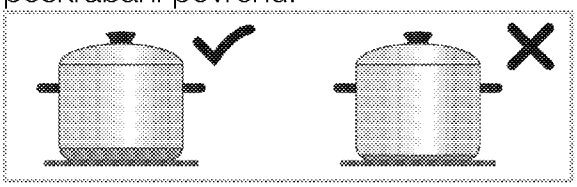

- Podstavec některých hrnců / pánví má menší feromagnetické pole jako je jejich skutečný průměr. Varnou deskou je vyhřívaná jenom tato plocha. Z toho důvodu je teplo rozloženo nerovnoměrně a výkon vaření se

snižuje. Navíc takové hrnce / pánve na vaření nemusí být detekovány velkými indukčními deskami. Proto, varná deska se musí zvolit podle velikosti feromagnetického pole.

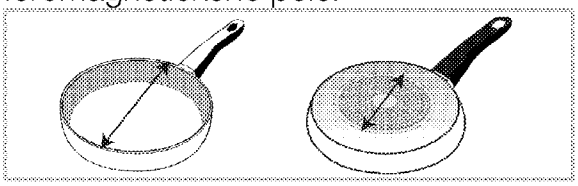

- Některé hrnce / pánve mají podstavec, který obsahuje neferomagnetické materiály, jako je hliník. Tyto typy hrnců / pánví se nemusí dostatečně zahřát nebo jejich nemusí indukční varná deska vůbec rozpoznat. V některých případech se může zobrazit upozornění na špatné hrnce / pánve.

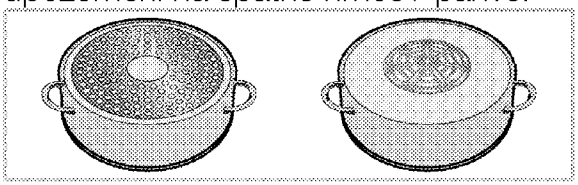

Test hrnců / pánví

Pomocí následujících metod vyzkoušejte, zda je váš hrnec kompatibilní s vařením pomocí indukční varné desky.

1. Je kompatibilní, pokud se magnet umístěný na dně hrnce přilepí.
2. Je kompatibilní, pokud nebliká "⍁", když hrnec položíte na indukční desku a zapnete ji.

Doporučené velikosti hrnců / pánví

Průměr varné zóny - mm	Průměr hrnce - mm
145	min. 100 - max 145
180	min. 100 - max 180
210	min. 140 - max 210
240	min. 140 - max 240
280	min. 125 - max 280
320	min. 125 - max 320
Varná zóna se širokým (flexi) povrchem	šířka 230 - délka 390

Detekce varných nádob / pánví indukčními varnými deskami závisí na průměru a materiálu feromagnetického materiálu ve spodní části hrnců / pánví. Abyste zajistili detekci varných nádob a pánví a dosáhli efektivní vaření, hrnce / pánve musí být vybrány podle velikosti vaší varné desky. Výše jsou uvedeny velikosti hrnců / pánví doporučených pro velikosti varných desek.
Chování při vaření se může lišit v závislosti na typech hrnců, velikosti hrnce a velikosti varné zóny. Pro homogennější chování při vaření může být použita varná zóna o jeden krok větší. Použití větší varné zóny nezpůsobuje plýtvání energií u indukčních varných desek, protože teplo se vytváří pouze v příslušné oblasti hrnce.

Varná zóna se širokým povrchem (Flexi)

Vaše varná deska je vybavena varnými deskami s širokými povrchy (povrchy Flexi). Tuto varnou plochu můžete používat jako samostatné varné desky vzájemně nezávislé pro své menší hrnce / pánve. Pro tyto varné zóny lze aktivovat funkci kombinace a přeměnit je na jednu varnou plochu pro operace vaření s vašimi velkými hrnci.

Jako dvě nezávislé varné zóny

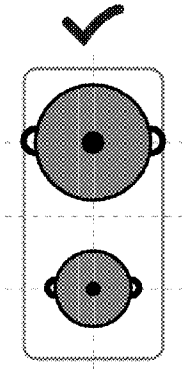

Varné zóny se širokou plochou mají dvě varné zóny, přední a zadní. Tyto zóny lze použít jako dvě nezávislé varné zóny pro různé úrovně teploty s dvěma různými hrnci / pánvemi. Umístěte hrnce / pánve jejich centrováním na samostatné varné zóny.

Jako dvě nezávislé varné zóny

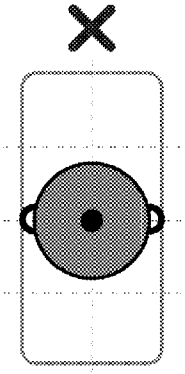

Při vaření s jedním hrncem nebo pánvemi ho umístěte do středu přední nebo zadní varné zóny. Neumísťujte hrnce / pánve do středu varné zóny.

Jako jedna varná zóna

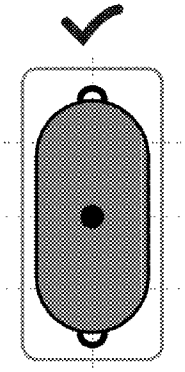

Při vaření na velkých hrncích / pánvích umístěte hrnce tak, aby pokrývaly středy obou varných zón a aby byly vycentrované na varné zóně.

Ovládací panel

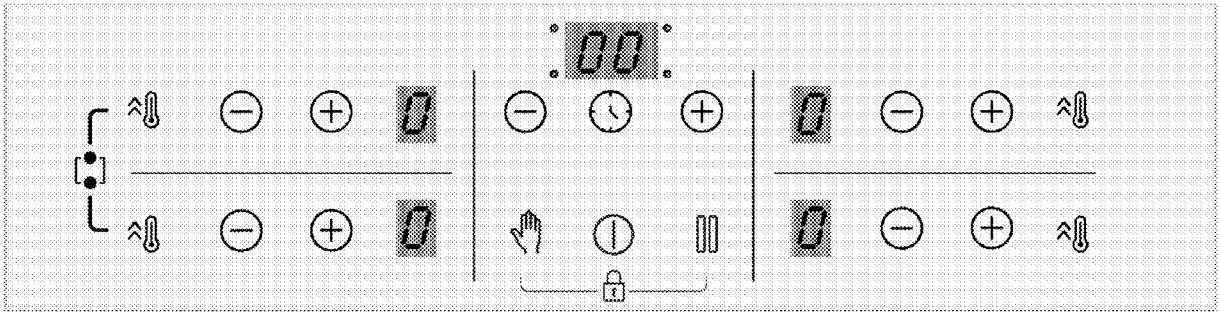

Tlačítka

- : Tlačítko Zapnutí/Vypnutí
- : Tlačítko časovače
- : Tlačítko rychlého ohřevu/Tlačítko vysokého výkonu (booster)
- : Tlačítko Clean Lock
- : Tlačítko zastavení
- : Tlačítko zvýšení
- : Tlačítko snížení

Symboly

- : Symbol kombinace varné zóny se širokým povrchem
- : Rozsvítí se Symbol Zámku tlačítek

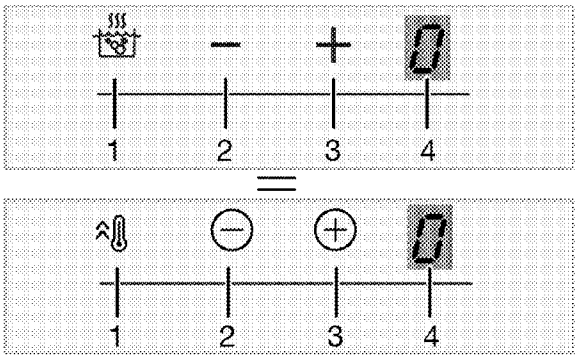

Displej varné zóny

1 Tlačítko rychlého ohřevu/Tlačítko vysokého výkonu (booster)
2 Tlačítko snížení teploty
3 Tlačítko zvýšení teploty
4 Kontrolka teploty příslušné varné zóny

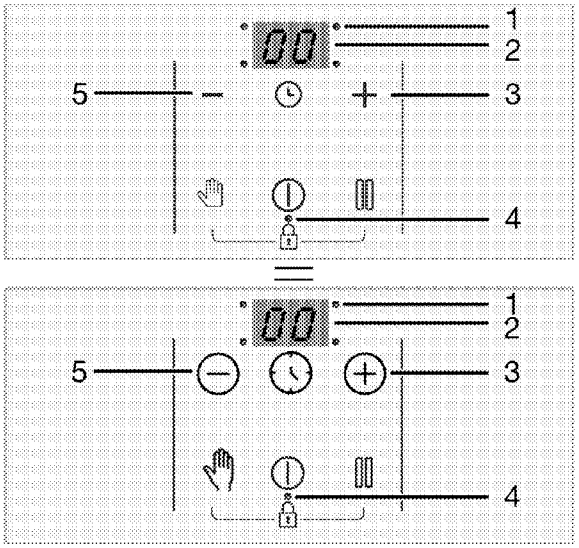

Kontrolka časovače

1 LED provozní bod pro časovač
2 Kontrolka časovače
3 Tlačítko zvýšení časovače
4 LED provozní bod pro Zámek tlačítek / Dětský zámek
5 Tlačítko snížení časovače

Obecná varování pro ovládací panel

Toto zařízení se ovládá dotykovým ovládacím panelem. Každou činnost, kterou provedete na dotykovém ovládání, potvrdí akustický signál.

Ovládací panel udržujte vždy suchý a čistý. Vlhký a znečištěný povrch může způsobit potíže v provozu.

Pokud se do 10 sekund neprovede žádný úkon, varná deska se automaticky vrátí do pohotovostního režimu.

Pokud delší dobu nestiknete žádné tlačítko, výrobek se z bezpečnostních důvodů automaticky vypne.

Zapnutí varné desky:

1.Zapněte varnou desku stisknutím tlačítka⏻.

"0" se objeví na displejích všech varných oblastí.

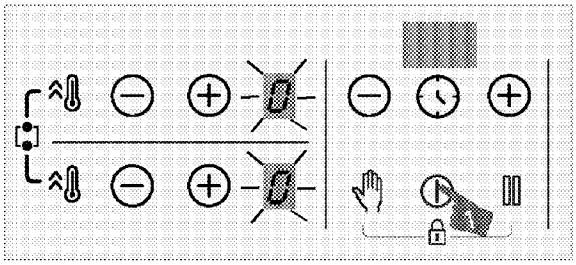

Vypnutí varných oblastí:

Varnou oblast lze vypnout 3 různými způsoby:

1.**Stisknutím tlačítka** ⏻

Stiskněte ⏻ tlačítko.

2.**Zmírněním teploty na "0";**

Nastavením teploty na úroveň **"0"** můžete vypnout varnou oblast.

3.**Vypnutím funkce časovače pro požadovanou varnou oblast;**

Po vypršení času časovač vypne příslušnou varnou oblast. **"0"** nebo **"00"** se objeví na příslušném displeji.

Po vypršení času zazní zvukový signál. Pro vypnutí zvukového signálu stiskněte jakékoli tlačítko na ovládacím panelu.

4. **Stisknutím oblasti ⊖/⊕ tlačítka zároveň zvolte vybranou varnou oblast;**

Vypněte požadovanou varnou oblast tím, že zároveň stisknete tlačítka ⊖/⊕.

Pokud po vypuntí na varné oblasti svítí symboly **"H"** nebo **"h"**, znamená to, že varná oblast je stále horká. Nedotýkejte se varných oblastí.

Ukazatel zbytkového tepla

Pokud na displeji varné oblasti bliká **"H"** znamená to, že deska je stále horká a lze ji použít k zachování určitého tepla pokrmu. Tento symbol se brzy změní na **"h"** a znamená, že je to méně horké.

Přeruší-li se napájení, ukazatel zbytkového tepla se nerozsvítí a neupozorní uživatele na horké varné oblasti.

Nastavení teplotních úrovní

1. Zapněte varnou desku stisknutím tlačítka⏻.
2. Poté nastavte požadovaný čas stisknutím tlačítek oblasti ⊖/⊕.

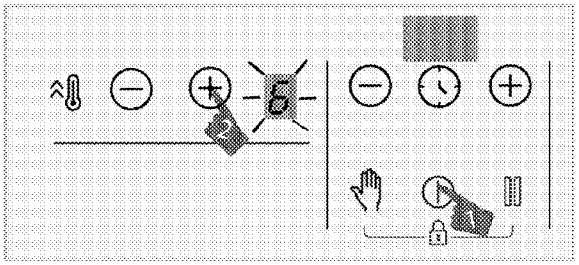

» Příslušná varná zóna začne vařit na nastavené úrovni automatického vaření.

Vnější část varné zóny (280 mm) na indukční varné desce (v případě, že varné zóny s průměrem 280 mm patří k výbavě spotřebiče) se aktivuje pouze tehdy, když se na varnou zónu umístí pánev s dostatečnou velikostí a když je teplota nastavena na hodnotu vyšší než 8.

Nastavení vysokého výkonu (POSILOVAČ)

Pro rychlejší ohřev můžete použít funkci posilovače. Tato funkce se však nedoporučuje na dlouhodobější vaření. Funkce posilovače nemusí být dostupná na všech varných plochách.

Výběr vysokého výkonu (POSILOVAČ):

1. Zapněte varnou desku stisknutím tlačítka⏻.
2. Stiskněte ^🌡 tlačítko příslušné zóny.

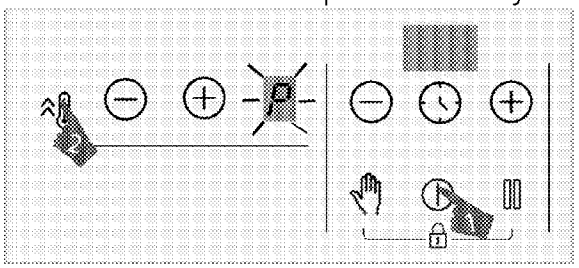

» Zvolená varná oblast bude fungovat na maximální výkon a na obrazovce varné oblasti se objeví symbol **“P”**. Varná oblast se přepne z posilovače a nadále pracuje na úrovni **"9"**.

Předčasné vypnutí vysokého výkonu (POSILOVAČ):

Vysoký výkon můžete vypnout kdykoliv chcete stisknutím tlačítka ⊖ nebo ^🌡. Varná oblast se přepne z posilovače a nadále pracuje na úrovni **"9"**.

Pracovní princip 2 zón, které jsou umístěny ve stejném vertikálním směru:

Pokud je jedna zóna nastavena na úroveň posilovače a druhá zóna, která je umístěna ve stejném vertikálním směru, je nastavena na vyšší úroveň než 6 (7, 8 a 9), první zóna klesne na úroveň 9 a druhá zóna může být nastavena na úroveň větší než 6 (7, 8 a 9). Pokud je druhá zóna nastavena na posilovač, první zóna klesne na úroveň 6.

Zapnutí velkoplošné varné oblasti

1. Zapněte varnou desku dotykem ⏻.
2. Chcete-li zapnout varnou zónu s velkým povrchem, držte stisknuté tlačítko ^🌡 pro obě varné zóny současně asi 3 sekundy.

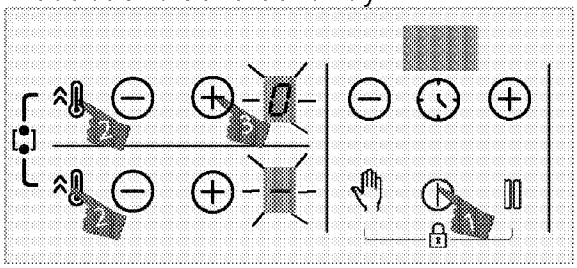

» **"0"** se objeví na displeji zadní levé varné zóny. ⊖ se zobrazí na displeji přední levé varné zóny a aktivuje se velkoplošná varná oblast.

3. Stiskněte tlačítka ⊖/⊕ zadní levé varné oblasti pro nastavení teploty od **"0"** do **"9"**.

> Jakmile je aktivována velkoplošná varná oblast, lze teplotu nastavit pomocí tlačítek ⊖/⊕ levé zadní varné oblasti. Teplotu nelze nastavit pomocí tlačítek ⊖/⊕ přední levé varné oblasti.

> Levé velkoplošné varné zóny jsou vysvětleny jako příklad. Pokud je velkoplošná varná zóna také na pravé straně varné desky, použijí se stejné postupy jako u uvedené varné zóny.

» Varná oblast se spustí.

Zapnutí velkoplošné varné oblasti, zatímco je jedna nebo obě levé varné oblasti zapnuté

Když je jedna nebo obě levé varné oblasti zapnuté, můžete kombinuovat obě varné oblasti tím, že aktivujete velkoplošnou varnou oblast. Tak můžete používat širší varnou oblast se stejnou hodnotou.

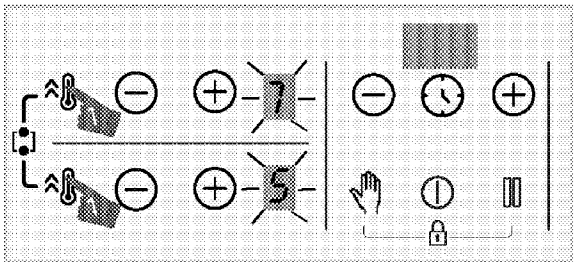

1. Chcete-li zapnout varnou zónu s velkým povrchem, zatímco jsou jedna nebo dvě levé varné zóny aktivní, držte stisknuté tlačítko ^🌡 pro obě varné zóny současně asi 3 sekundy.

» Teplota poslední zvolené varné zóny se objeví na displeji zadní levé varné oblasti a aktivuje se velkoplošná varná oblast.

» Kombinované varné oblasti budou pokračovat v té nastavené hodnotě teploty a časovače (pokud je dostupný) levé varné oblasti, kterou jste nastavili. Hodnota levé varné oblasti, která byla nastavena jako první před kombinací varných oblastí, bude zrušena.

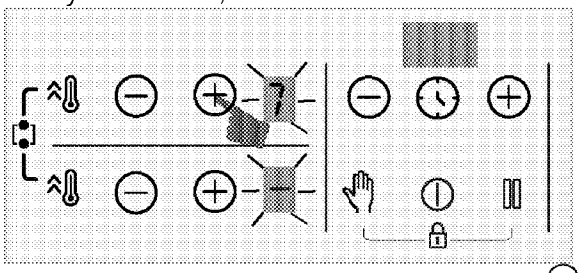

» Pro změnu teploty stiskněte tlačítka ⊖/⊕ zadní levé varné oblasti pro nastavení požadované teploty.

Pokud stisknete tlačítko na levé varné oblasti, když je velkoplošná varná oblast aktivní, budou varné oblasti fungovat na zesílené úrovni.

Vypnutí velkoplošných varných oblastí

Velkoplošnou varnou oblast lze vypnout 4 různými způsoby:

1. **Zmírněním teploty na "0"**

Velkoplošnou varnou oblast můžete vypnout zmírněním teploty na "0".

2. **Vypnutím funkce časovače pro velkoplošnou varnou oblast**

Po vypršení času časovač vypne velkoplošnou varnou oblast. Na obrazovce levé varné oblasti se objeví ''0'' a na obrazovce časovače se objeví ''00''.

3. **Stisknutím tlačítek ⊖/⊕ na kterékoli varné oblasti zároveň**

Pokud stisknete tlačítka ⊖/⊕ na kterékoli varné oblasti, budou varné oblasti odděleny a vypnuty.

4. **Stisknutím tlačítko pro obě varné zóny současně asi 3 sekundy**

Stisknutím tlačítko pro obě varné zóny současně asi 3 sekundy se varné oblasti vypnou.

Zámek pro čištění

Zámek pro čištění brání v provozu všech tlačítek na ovládacím panelu po dobu 20 sekund, aby umožnil uživateli provést krátké čištění během provozu varné desky. Během této doby zařízení nespotřebovává žádnou energii.

Zapnutí zámku pro čištění

1. Stiskněte a držte tlačítko, dokud neuslyšíte **jediný signální zvuk**, pokud je nějaká z varných oblastí zapnutá.

Počítání začíná od 20 na displeji časovače varné desky. Žádné z tlačítek na ovládacím panelu nebude po tuto dobu funkční kromě tlačítka ⏻.

Vypnutí zámku pro čištění

Pro vypnutí zámku pro čištění nemusíte tisknout žádné tlačítko. Varná deska vydá po uplynutí 20 sekund signál zvukový signál a zámek pro čištění se automaticky vypne.

Chcete-li vypnout zámek pro čištění dříve, stiskněte a držte tlačítko , dokud neuslyšíte **dva signální zvuky**.

Dětský zámek

Když jsou varné oblasti vypnuté, můžete pomocí dětského zámku varnou desku ochránit a zabránit dětem, aby varné oblasti zapnuly. Můžete aktivovat nebo deaktivovat dětský zámek pouze když jsou varné oblasti vypnuty (v pohotovostním režimu).

Zapnutí dětského zámku

1. Stiskněte a držte tlačítka and zároveň, dokud neuslyšíte **jediný signální zvuk**, když je varná deska v pohotovostním režimu.

Dětský zámek se aktivuje. **"L"** se na chvíli zobrazí na displeji všech varných oblastí a desetinná čárka tlačítka se zapne.

Pokud se stiskne jakékoli tlačítko v době, kdy je dětský zámek aktivní, zazní dva zvukové signály a **"L"** začne blikat na všech varných oblastech.

Vypnutí dětského zámku

1. Stiskněte a držte tlačítka and zároveň, dokud neuslyšíte **dva signální zvuky**, když je dětský zámek aktivní.

» Funkce dětského zámku se deaktivuje. **"L"** začne blikat na všech varných oblastech a kontrolka tlačítka zhasne.

Zámek tlačítek

Aby omylem nedošlo ke změně funkcí během provozu varné desky, můžete zapnout zámek tlačítek.

Zámek se v případě výpadku napájení zruší.

Aktivace zámku tlačítek

1. Stiskněte a držte tlačítka and zároveň, dokud neuslyšíte **jediný signální zvuk**.

Zámek tlačítek se aktivuje a po blikání se zapne desetinná čárka tlačítka.

Zámek tlačítek lze zapnout pouze v provozním režimu. Je-li zámek tlačítek zapnut, funguje pouze tlačítko ⏻. Dotknete-li se jakéhokoli jiného tlačítka, desetinná čárka tlačítka se rozsvítí, aby oznámila, že zámek tlačítek je v provozu. Pokud vypnete varnou desku, když jsou tlačítka zamknutá, musíte deaktivovat zámek tlačítek, abyste mohli varnou desku znovu zapnout. Dotknete-li se jakéhokoli tlačítka, aniž byste deaktivovali zámek tlačítek, **"L"** začne blikat na všech varných oblastech, aby oznámila, že zámek tlačítek je aktivní. Deaktivací zámku tlačítek varnou desku znovu zapnete.

Deaktivace zámku

1. Stiskněte tlačítka and zároveň, dokud neuslyšíte **dva signální zvuky**, když je zámek tlačítek aktivní.

» Kontrolka tlačítka zhasne a ovládací panel je odemčen.

Funkce časovače

Tato funkce vám udnadňuje vaření. Nemusíte sledovat varnou desku po celou dobu vaření. Varná oblast se automaticky vypne po vypršení nastavené doby.

Zapnutí časovače

1. Zapněte varnou desku stisknutím tlačítka ⏻.
2. Poté nastavte požadovaný čas stisknutím tlačítek oblasti ⊖/⊕.

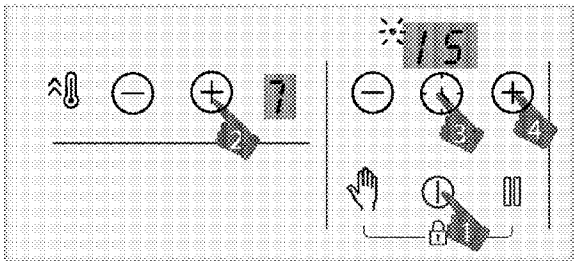

3. Aktivujte časovač stisknutím tlačítka ⏲. Symbol **"00"** a desetinná čárka vybrané zóny blikají na displeji časovače.
4. Nastavte požadovanou délku trvání stisknutím tlačítek ⊖/⊕.
5. Po 10 sekundách bude nastavení aktivováno. Desetinná čárka vybrané zóny blikají na displeji časovače.
6. Opakujte výše zmíněný postup pro ostatní varné oblasti, u kterých si přejete nastavit časovač.

Je-li více než jedna hodnota časovače nastavena na různé oblasti, na displeji časovače se zobrazí časovač oblasti s nejmenší hodnotou časovače a desetinná čárka pro tuto oblasti se rozbliká. Desetinné čárky ostatních oblastí svítí nepřetržitě.

Stisknutím tlačítka ⏲ příslušní varné oblasti můžete zjistit zbývající čas vaření. Při každém dotyku se zobrazuje hodnota časovače různých oblastí. Nakonec se znovu zobrazí minimální hodnota časovače.

Časovač nelze nastavit, aniž by byly vybrány varné oblasti a teplotní hodnoty

Časovač lze nastavit pouze pro varné oblasti, které jsou již v provozu.

Vypnutí časovače

Po uplynutí nastaveného času se varná deska automaticky vypne a vydá zvukový signál. Zvukové varování vypnete stisknutím jakéhokoli tlačítka. Pokud nestisknete žádné tlačítko, zvukový signál bude po několika minutách zrušen.

Vypnutí časovačů předčasně

Vypnete-li časovač dříve, varná deska bude pokračovat v provozu na nastavenou teplotu, dokud nebude vypnuta.

Časovač lze vypnout předčasně dvěma různými způsoby:

Vypnutí časovače příslušné oblasti stažením jeho hodnoty na „00“:

1. Tiskněte tlačítka časovače ⊖/⊕, dokud se na displeji varné oblasti, jejíž časovač je aktivní, neobjeví **"00"**.

» Symbol desetinné čárky příslušné oblasti trvale zhasne a časovač bude zrušen.

Vypnutí časovače příslušné oblasti stisknutím tlačítek ⊖/⊕ najednou:

1. Stiskněte tlačítka ⊖/⊕ pro příslušnou zónu najednou.

» Symbol desetinné čárky příslušné oblasti trvale zhasne a časovač bude zrušen.

Po tomto kroku bude úroveň teploty příslušné zóny **"0"** stejně jako úroveň časovače.

Funkce Stop

Pomocí této funkce můžete snížit provozní teplotu varných oblastí na minimální úroveň (úroveň 1).

Pokud je pro některou varnou oblast nastaven časovač, bude fungovat i během zastavení.

1. Stiskněte tlačítko ⏸ během provozu kterékoli varné oblasti.

Všechny varné oblasti budou pracovat na minimální úrovni (1). Na obrazovce aktivních varných oblastí se objeví symbol "□".

2. Stiskněte tlačítko ⏸ pro spuštění všech varných oblastí s předchozími nastaveními.

Funkce správy napájení

Přístroj je vybaven funkcí správy napájení. Prostřednictvím této funkci můžete změnit celkový výkon, který může být spotřebičem odebíraný. Pro funkci správy napájení je k dispozici 8 úrovní.

Funkce správy napájení - celkové úrovně výkonu, které lze nastavit

Kontrolka displeje správy napájení	Celkový výkon
25	2,5- kW
30-	3 kW
36-	3,6- kW
44-	4,4- kW
54-	5,4- kW
57-	5,7- kW
67-	6,7- kW
72-	7,2- kW

Změna celkového výkonu;

1. Zapněte varnou desku opětovným dotykem tlačítka ⏻. Vypněte varnou desku opětovným dotykem ⏻.
2. Pak se štípnout dotkněte příslušného tlačítka ^🌡 pravé přední zóny, tlačítka 🕒, tlačítka časovače ⊖ tlačítka časovače ⊕, a nakonec tlačítka levé přední zóny ^🌡.

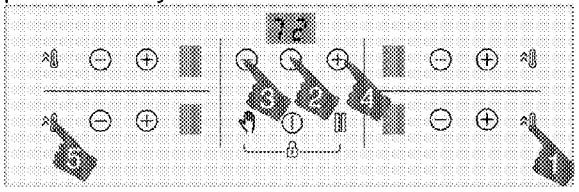

3. Na displeji časovače se zobrazuje Nastavená úroveň řízení napájení.
4. Dotykem tlačítka ||| přepínáte mezi úrovněmi a nastavujete celkovou hodnotu výkonu, kterou chcete nastavit.
5. Potvrďte nastavení dotykem tlačítka ⏻ a vypněte varnou desku. Bude aktivována celková hodnota výkonu, kterou jste nastavili.

Úrovně teploty, které můžete přiřadit varným deskám, se mohou lišit podle celkové nastavené úrovně výkonu. Úroveň teploty přiváděna k varné desce se automaticky sníží podle nastavení výkonu, který má provést sporák. Toto není chyba.

Pokud se při změně úrovně výkonu dotknete jiné klávesy než zadané sekvence, nastavení nelze provést. Chcete-li provést nastavení, musíte kroky opakovat od začátku.

Bezpečné a účinné použití oblastí indukčního vaření

Zásady používání: Indukční varná deska ohřívá varné nádoby jako věc principu. Proto má mnoho výhod v porovnání s ostatními druhy varných desek. Funguje účinněji a povrch varné desky je studenější.
Indukční deska je vybavena dokonalejšími bezpečnostními systémy, které zajišťují maximální bezpečnost při použití.

Vaše varná deska může být vybavena indukčními varnými oblastmi o průměru 145, 180, 210 a 280 mm podle typu. S výhodou indukce každá varná oblast rozpozná každou nádobu, která je na ni postavena. Energie vzniká pouze tam, kde se nádoba dotýká varné oblasti, a tak dochází k minimální spotřebě energie.

Výrobek se může začít zastavovat, pokud pracuje na úrovních 1 až 7, zejména u nádobí s malým průměrem a když je vodní olej málo. To není chyba.

Systém automatického vypínání

Ovládání sporáku má systém automatického vypnutí. Pokud jsou jedna nebo více zón varné desky ponechány zapnuté, varná zóna se po chvíli automaticky vypne (viz Tabulka 1). V případě časovače přiřazeného k varné desce se pak vypne i obrazovka časovače.
Časový limit pro automatické vypnutí závisí na zvolené úrovně teploty. Pro tuto teplotní hladinu se použije maximální doba provozu.
Po automatickém vypnutí varné zóny může uživatel opět pracovat, jak je uvedeno výše.

Tabulka č. 1: Automatické období vypínání

Úroveň teploty	Automatická doba vypínání - hodiny
0	0
1	6
2	6
3	5
4	5
5	4
6	1,5

Úroveň teploty	Automatická doba vypínání - hodiny
7	1,5
8	1,5
9	30 minut
P (Posilovač)	10 minut (*)
(*) Varná deska se dostane na úroveň 9 po 10 minutách	

Ochrana proti přehřátí

Varná deska je vybavena snímači zajišťujícími ochranu proti přehřátí. V případě přehřátí může být pozorováno následující:

- Varnou oblast, která je v provozu, lze vypnout.
- Vybraná úroveň může z nejvyšší úrovně poklesnout na úroveň 7.

Bezpečnostní systém proti přetečení

Vaše deska je vybavena bezpečnostním systémem proti přetečení. Pokud dojde k přetečení, které znečistí ovládací panel, systém ihned přeruší napájení a vypne varnou desku. Během této doby na displeji svítí výstraha**"E"**.

Upřesnit nastavení výkonu

Indukční deska reaguje na příkazy ihned, což je jeden z provozních principů. Nastavení výkonu změní velmi rychle. Můžete tak předejít tomu, aby hrnec (s vodou, mlékem atd.) přetekl, i když byl těsně od přetečení.

Pokud je povrch dotykového ovládacího panelu silně zapařený, celý ovládací systém se může vypnout a signalizovat chybu.

Udržujte povrch dotykového ovládacího panelu čistý. Může být zaznamenán chybný provoz.

6 Obecné informace o pečení

Tato část popisuje tipy na přípravu a pečení jídla.

Obecné varování o vaření s varnou deskou

- Nikdy neplňte pánev olejem do více než jedné třetiny. Při nahřívání oleje nenechávejte varnou desku bez dozoru. Přehřátý olej znamená nebezpečí požáru. **Nikdy se nesnažte možný oheň uhasit vodou!** Když se olej vznítí, přikryjte jej požární dekou nebo vlhkým hadrem. Vypněte varnou desku, pokud je to bezpečné, a zavolejte hasiče.
- Před smažením jídel vždy odstraňte přebytečnou vodu a pomalu vkládejte do rozehřátého oleje. Před smažením se ujistěte, že jsou mražené potraviny rozmražené.
- Při ohřevu oleje se ujistěte, že nádoba, kterou používáte, je suchá a udržujte víko otevřené.
- Doporučení týkající se vaření s úsporou energie naleznete v části "Environmentální pokyny".
- Hodnoty teploty vaření a času uvedené pro potraviny se mohou lišit v závislosti na receptu a množství. Proto důvodu jsou tyto hodnoty uvedeny jako rozsahy.

7 Údržba a péče

Všeobecné informace o čištění

⚠ Všeobecná upozornění

- Před vyčištěním produktu vyčkejte, dokud produkt vychladne. Horké povrchy mohou způsobit popáleniny!
- Nenanášejte čisticí prostředky přímo na horké povrchy. Může to způsobit trvalé skvrny.
- Spotřebič musí být po každé operaci důkladně vyčištěn a vysušen. Zbytky potravin se tak dají snadno vyčistit a zabrání se jejich spálení při pozdějším použití spotřebiče. Tím se prodlužuje životnost přístroje a snižují se často se vyskytující problémy.
- K čištění nepoužívejte parní čisticí prostředky.
- Některé čisticí prostředky nebo čisticí přípravky mohou poškodit povrch. Během čištění nepoužívejte abrazivní čisticí prostředky, čisticí prášky, čisticí krémy, odvápňovač nebo ostré předměty.
- K čištění po každém použití není zapotřebí speciální čistící prostředek. Spotřebič očistěte mýdlem, teplou vodou a měkkým hadříkem nebo houbou a osušte suchým hadříkem z mikrovlákna.
- Ujistěte se, že jste po vyčištění jste úplně setřeli veškerou zbylou tekutinu a okamžitě vyčistěte všechny zbytky jídla, které kolem vás vystříkne během vaření.
- Nemyjte žádné části spotřebiče v myčce nádobí.

Pro varnou desku:

- Kyselé nečistoty, jako je mléko, rajčatová pasta a olej, mohou způsobit trvalé skvrny na varných deskách a součástech hořáků/plotýnek, přetékající tekutiny vyčistěte ihned po vychladnutí varné desky vypnutím.

Inox a nerezavějící povrchy

- K čištění nerezových nebo neoxidovaných povrchů a rukojetí nepoužívejte čisticí prostředky obsahující kyselinu nebo chlór.
- Nerezový nebo Inoxový povrch může časem změnit barvu. To je normální. Po každé operaci vyčistěte čisticím prostředkem vhodným na nerezový nebo Inoxový povrch.
- Čistěte měkkým mýdlovou hadříkem a tekutým (neškrabajúcim) čistícím prostředkem vhodným pro povrchy z nerezavějící oceli. Otírejte jedním směrem.
- Okamžitě bez čekání odstraňte skvrny od vápna, oleje, škrobu, mléka a bílkovin z inox-nerezového a skleněného povrchu. Skvrny mohou po delší době rezavět.

Skleněné povrchy

- Při čištění skleněných povrchů nepoužívejte škrabky z tvrdého kovu a abrazivní čisticí prostředky. Mohou poškodit povrch skla.
- Spotřebič očistěte čisticím prostředkem na nádobí, teplou vodou a hadříkem z mikrovlákna určenou pro skleněné povrchy. Osušte jej suchým hadříkem z mikrovlákna.
- Pokud po vyčištění zůstanou zbytky saponátu, otřete ho studenou vodou a osušte čistým a suchým hadříkem z mikrovlákna. Zbytky saponátu mohou příště poškodit povrch skla.
- Zaschlé zbytky na povrchu skla za žádných okolností nečistěte vroubkovanými noži, drátěnou vatou nebo podobnými škrábanci.
- Skvrny od vápníku (žluté skvrny) na povrchu skla můžete odstranit

komerčně dostupným odvápňovacím prostředkem, odvápňovacím prostředkem, jako je ocet nebo citrónová šťáva.
- Pokud je povrch silně znečištěn, naneste houbou na skvrnu čisticí prostředek a počkejte dlouho, dokud nebude správně fungovat. Potom povrch skla očistěte vlhkým hadříkem.
- Změna barvy a skvrny na povrchu skla jsou normální a nejde o chyby.

Plastové díly a lakované povrchy

- Plastové díly a lakované povrchy očistěte čisticím prostředkem na nádobí, teplou vodou a měkkým hadříkem nebo houbou a osušte je suchým hadříkem.
- Nepoužívejte škrabky z tvrdého kovu a drsné čistící prostředky. Může to poškodit povrchy.
- Dbejte na to, aby klouby komponentů spotřebiče nezůstaly vlhké a saponátové. V opačném případě může na těchto spojích dojít ke korozi.

Čištění varné desky

Skleněná varná plocha

Při čištění skleněné varné plochy podle pokynů na čištění skleněných povrchů uvedených v části "Obecné informace o čištění". Pro speciální případy můžete své čištění dokončit podle níže uvedených informací.

- Potraviny na bázi cukru, jako je tmavý krém, škrob a sirup, očistěte okamžitě, bez čekání na vychladnutí povrchu. V opačném případě může dojít k trvalému poškození skleněné varné plochy.
- Nepoužívejte čisticí prostředky na čištění, když je varná deska horká, jinak by mohlo dojít k trvalým skvrnám.

Čištění ovládacího panelu

- Při čištění panelů pomocí ovladače knoflíků otřete panel a ovladače vlhkým měkkým hadříkem a osušte suchým hadříkem. Neodstraňujte knoflíky a těsnění zespodu, abyste vyčistili ovládací panel. Může být poškozen ovládací panel a knoflíky.
- Během čištění inox panelů s knoflíkovým řízením, kolem gombíkovnepoužívajte čisticí prostředky na inox. Kontrolky kolem knoflíků mohou být vymazány.
- Dotykové ovládací panely očistěte vlhkým měkkým hadříkem a osušte suchým hadříkem. Pokud je váš produkt vybaven funkcí blokování kláves, před provedením čištění ovládacího panelu nastavte blokování kláves. V opačném případě může dojít k nesprávné detekci kláves.

8 Řešení problémů

Pokud nemůžete problém odstranit, přestože jste postupovali podle pokynů v této části, obraťte se na autorizovaný servis, technika s licencí nebo na prodejce, u kterého jste výrobek zakoupili. Nikdy se nepokoušejte opravit vadný výrobek sami.

Výrobek nefunguje.

- Síťová pojistka je vadná nebo je vypnutá. >>> *Zkontrolujte pojistky v pojistkové skříňce. V případě potřeby je vyměňte nebo znovu zapněte.*
- Výrobek není zapojen do (uzemněné) zásuvky. >>> *Zkontrolujte připojení zástrčky.*
- Tlačítka / ovládací knoflíky / dotykové plošky na ovládacím panelu nefungují.>>> *Pokud je váš výrobek vybaven funkcí uzamčení tlačítek, může být toto uzamčení aktivováno. Proveďte jeho deaktivaci.*
- Po opětovném zapnutí varné desky se nerozsvítí displej. >>> *Odpojte spotřebič od jističe. Počkejte minimálně 20 sekund a poté jej znovu připojte.*
- Ochrana proti přehřátí je aktivní. >>> *Nechte varnou desku vychladnout.*
- Hrnec není vhodný.>>> *Zkontrolujte hrnec.*

Na displeji varné zóny se objeví symbol "U".

- Neumístili jste hrnec do aktivní varné zóny. >>> **Zkontrolujte, zda je ve varné zóně hrnec.**
- Váš hrnec není kompatibilní s indukčním vařením. >>> *Zkontrolujte, zda je hrnec kompatibilní s indukční varnou deskou.*
- Hrnec není správně vystředěn nebo spodní povrch hrnce není dostatečně široký pro varnou zónu. >>> *Vyberte dostatečně široký hrnec a řádně jej vystřeďte na varnou zónu.*
- Hrnec nebo varná zóna je přehřátá. >>> *Nechte je vychladnout.*

Vybraná varná zóna se během používání náhle vypne.

- Doba vaření ve vybrané varné zóně může být u konce. >>> *Můžete nastavit novou dobu vaření nebo ukončit vaření.*
- Ochrana proti přehřátí je aktivní. >>>*Nechte varnou desku vychladnout.*
- Dotykový ovládací panel může zakrývat nějaký předmět. >>> *Odstraňte předmět z panelu.*

Hrnec se nezahřeje, i když je varná zóna zapnutá.

- Váš hrnec není kompatibilní s indukčním vařením. >>> *Zkontrolujte, zda je hrnec kompatibilní s indukční varnou deskou.*
- Hrnec není správně vystředěn nebo spodní povrch hrnce není dostatečně široký pro varnou zónu. >>> *Vyberte dostatečně široký hrnec a řádně jej vystřeďte na varnou zónu.*

Chladicí ventilátor stále pracuje, i když je varná deska vypnutá.

- Nejedná se o závadu. Chladicí ventilátor bude dále pracovat, dokud teplota elektroniky ve varné desce neklesne na vhodnou teplotu.

Hluk vycházející ze sporáku během vaření

Během vaření může být ze sporáku slyšet určité zvuky. Tyto zvuky jsou způsobeny složením varné nádoby. Tyto zvuky jsou normální, nejde o poruchu a jsou součástí indukční technologie.

Možné zvuky a důvody

- **Zvuk větráku:** Sporák je vybaven ventilátorem, který se automaticky aktivuje podle teploty spotřebiče. Ventilátor má různé provozní úrovně a na různých úrovních pracuje podle teploty.
- **Níže zvuky jako provozní hluk transformátoru:** Je to způsobeno povahou indukční technologie. Když se teplo přenáší přímo na základnu varné nádoby, mohou být slyšet bzučavé zvuky, v závislosti na materiálu varné nádoby. Proto mohou být při různých nádobách slyšet různé zvuky.
- **Zvuk praskání:** Důvodem je struktura a materiál dna varné nádoby. Pokud je varná nádoba vyrobena z různých vrstev z různých materiálů, může být slyšet praskání.
- **Zvuk kňučení:** Když se na vaření s různými úrovněmi vaření použijí dvě varné zóny na téže straně sporáku, můžete slyšet zvuk kňučení.

Chybové kódy / důvody a možná řešení

Chybové kódy	Důvod chyby	Možné řešení
E 22 E 26	Indukční vařič je přehřátý.	Vypněte indukční sporák a počkejte, až vychladne. Chyba bude vyřešena, když teplota sporáku klesne pod dané limity.
E 46	Jedno nebo více tlačítek je stlačených déle než 10 sekund. Na ovládacím panelu zůstal nějaký předmět nebo je ovládací prvek vystaven výparům.	Problém bude vyřešen, když vezmete pryč svou ruku ze sporáku. Problém se vyřeší po vyčištění ovládacího panelu.
E 47	Nepoužili jste hrnec vhodný na indukční ohřev.	Problém bude vyřešen, když se použije hrnec vhodný na indukční ohřev.
E 1 - E 15	Chyba komunikace na indukční desce.	Indukční desku vypněte a po 30 sekundách znovu zapněte. Pokud se problém obnoví, obraťte se na autorizované obchodní zastoupení.
E 16 - E 21	Chyba čidla teploty na indukční desce.	Indukční desku vypněte a po 30 sekundách znovu zapněte. Pokud se problém obnoví, obraťte se na autorizované obchodní zastoupení.

Chybové kódy	Důvod chyby	Možné řešení
E 23 E 24	Softwarová chyba indukční varné desky.	Indukční desku vypněte a po 30 sekundách znovu zapněte. Pokud se problém obnoví, obraťte se na autorizované obchodní zastoupení.
E 25	Chyba činnosti ventilátoru na indukční desce.	Indukční desku vypněte a po 30 sekundách znovu zapněte. Pokud se problém obnoví, obraťte se na autorizované obchodní zastoupení.
E 31 - E 45	Chyba hardwaru elektronického panelu na indukční desce.	Indukční desku vypněte a po 30 sekundách znovu zapněte. Pokud se problém obnoví, obraťte se na autorizované obchodní zastoupení.
E 48 E 49 E 51	Chyba čidla na indukční desce.	Senzorové zařízení musí být kompatibilní s provozními podmínkami. Pokud se problém obnoví, obraťte se na autorizované obchodní zastoupení.
E 52 - E 57	Chyba vysoké teploty na indukční desce.	Vypněte indukční sporák a počkejte, až vychladne. Problém se vyřeší, když teplota čidla klesne pod dané limity. Pokud se problém obnoví, obraťte se na autorizované obchodní zastoupení.

ZÁKAZNICKÉ CENTRUM BEKO

BEKO SPÓLKA AKCYJNA, organizační složka, Bucharova 1423/6, 158 00 Praha 5 - Stodůlky

7 dní v týdnu od 8:00 do 18:00

poradí nebo pomůže vyřešit záruční, případně pozáruční opravy výrobků Beko

tel. kontakt	**222 525 222**
tel. kontakt	**800 350 333**
e-mail	**zakaznickecentrum@bekosa.cz**
online objednávka opravy spotřebiče	www.bekocr.cz
5 let záruky - podmínky a registrace	www.bekocr.cz

ZÁRUČNÍ PODMÍNKY ČR

a) Platný a čitelný prodejní doklad, který obsahuje datum prodeje, model spotřebiče a označení prodejce, opravňuje uživatele využít záruku na výrobek v souladu s ustanoveními Občanského zákoníku, v platném znění.

b) Není-li stanoveno jinak, je záruční doba na výrobek 24 měsíců. Začíná plynout ode dne převzetí věci kupujícím vyjma případu, kdy je nutné uvedení do provozu oprávněnou firmou. V tom případě začne záruční doba plynout ode dne uvedení výrobku do provozu.

Výrobky vyžadující odborné zapojení: plynové a kombinované sporáky a varné desky, dále všechny spotřebiče, které nejsou vybaveny přívodním elektrickým kabelem zakončeným vidlicí. Zapojení spotřebiče je službou hrazenou zákazníkem. Potvrzení je nutné uschovat. Dovozce nezodpovídá za poškození či škody vzniklé chybnou instalací nebo chybným zapojením výrobku.

c) Záruka vyplývající z těchto záručních podmínek může být uplatněna pouze na území České republiky a týká se pouze a výhradně spotřebičů dovezených do ČR prostřednictvím naší společnosti, BEKO SPÓLKA AKCYJNA, organizační složka, Bucharova 1423/6, 158 00 Praha 5 - Stodůlky, která je oficiálním zastoupením značky Beko pro Českou republiku.

d) Záruka je poskytována kupujícímu (konečnému spotřebiteli) v souladu se zákonem č. 634/1992 Sb., o ochraně spotřebitele v platném znění, na výrobek sloužící běžnému používání v domácnosti. Výrobek není určen k průmyslovému použití a poskytování služeb. Spotřebiče, které nejsou používány v domácnosti, nejsou předmětem záruky (hotelová, školská a restaurační zařízení, úklidové firmy atd.)

e) Práva ze zodpovědnosti za vady výrobku se uplatňují u prodávajícího. Záruční oprava se vztahuje výhradně na závady, které vzniknou v době platnosti záruční lhůty a to výrobní vadou. Takto vzniklé závady je oprávněn odstranit pouze autorizovaný servis.

O odstranění vad výrobku v záruční lhůtě je kupující oprávněný požádat prodejce nebo **Zákaznické centrum Beko** na telefonním čísle: 222 525 222, 800 350 333 nebo online na https://www.bekocr.cz/objednavka-opravy-spotrebice

f) Zákazník musí pro objednání opravy nahlásit datum zakoupení, model spotřebiče, výrobní a produktové číslo, které se nachází na výrobním štítku každého spotřebiče. Bez nahlášení těchto údajů nebude moci být požadavek zákazníka na bezplatnou opravu vyřešen. Zákazník je také dále povinen poskytnout autorizovanému servisu součinnost potřebnou k ověření existence případně odstranění reklamované vady.

g) Při návštěvě servisního technika kupující prokáže existenci záruky předložením čitelného prodejního dokladu nebo certifikátu 5 let záruky Beko. Po provedení záruční opravy jsou autorizovaná servisní střediska nebo prodávající povinni vydat kupujícímu čitelnou kopii opravného listu nebo doklad o uplatnění práva záruky a době trvání opravy. Po dobu záruky je kupující povinen uschovat veškeré doklady související s koupí a servisem výrobku.

Opravní list slouží k prokazování práv kupujícího, proto je ve vlastním zájmu kupujícího si zkontrolovat před podpisem veškeré údaje. Záruční lhůta se v případech, kdy závada znemožnila používání výrobku, prodlužuje o dobu, kdy kupující uplatnil nárok na záruční opravu u autorizovaného střediska až do dne převzetí opraveného výrobku.

h) Výrobek musí být instalován a provozován podle návodu k obsluze a platných norem. Funkce chladniček, mrazniček a jejich kombinací je zaručena při okolní teplotě od +10°C do +32°C.

i) Touto zárukou nejsou dotčena práva kupujícího, která se ke koupi věci váží podle zvláštních právních předpisů.

j) Společnost BEKO SPÓLKA AKCYJNA, organizační složka, Bucharova 1423/6, 158 00 Praha 5 - Stodůlky nabízí spotřebitelům na vybrané modely prodlouženou záruku v celkové délce trvání 5 let. Předmětem této nadstandardní záruky je bezplatné odstraňování výrobních vad po dobu následujících 36 měsíců od skončení zákonné dvouleté záruční lhůty. Podmínkou získání certifikátu prodloužené záruky je splnění veškerých podmínek uvedených na www.bekocr.cz

O odstranění vad výrobku v prodloužené záruční lhůtě je kupující oprávněný požádat Zákaznické centrum Beko na telefonním čísle: 222 525 222, 800 350 333 nebo online na https://www.bekocr.cz/objednavka-opravy-spotrebice

Při opravě v rámci prodloužené záruky je uživatel povinen autorizovanému servisu předložit platný certifikát prodloužené záruky a prodejní doklad.

k) V době trvání prodloužené záruky bude oprávněná reklamace řešena opravou nebo dodáním náhradního dílu. V případě neodstranitelné vady zajistí dovozce přímo u zákazníka výměnu výrobku za nový. Nárok na výměnu uplatňuje zákazník po zaslání všech potřebných dokladů (platný certifikát, doklad o zakoupení, vyjádření servisního technika) na e-mail reklamace@bekosa.cz nebo poštou na adresu BEKO SPÓLKA AKCYJNA, organizační složka, Bucharova 1423/6, 158 00 Praha 5 - Stodůlky. Spotřebitel nemá právo v průběhu prodloužené záruky na vrácení kupní částky. Uplatnění práva na bezplatné odstraňování výrobních vad podléhá zde uvedeným všeobecným záručním podmínkám.

Právo na uplatnění záruky zaniká pokud:

- Není výrobek používán v souladu s návodem;
- Došlo k mechanickému poškození výrobku cizím zaviněním, při nesprávné údržbě nebo jiným zanedbáním péče o výrobek;
- Byl na výrobku proveden neodborný zásah neoprávněnou osobou;
- Plynové spotřebiče nebo spotřebiče s napájením 400V nebyly uvedeny do provozu odbornou firmou;
- Došlo k mechanickému poškození při přepravě;
- Je vada způsobená vnějšími podmínkami, jako jsou např. poruchy v elektrické síti nebo vadná bytová instalace, nevhodnými provozními podmínkami, poškození živlem;
- Je výrobek vadný z důvodu použití neoriginálního příslušenství a náhradních dílů;
- Kuchyňská linka, do které je výrobek zabudovaný, nesplňuje potřebné technické parametry;
- Záruka se dále nevztahuje na preventivní údržbu popsanou v návodu k obsluze, popřípadě závady způsobené nevhodnou manipulací, na opotřebení vzniklé běžným používáním, na mechanické poškození skleněných a plastových komponentů;
- Záruka se nevztahuje na návštěvu technika za účelem poradenství, preventivní kontrolu stavu spotřebiče, výměnu náhradního dílu, který nevyžaduje odborný zásah, záměna směru otevírání dveří chladniček a sušiček.

beko

Vestavná trouba

Návod k použití



BBIM13301XC

CZ

385.4409.37/R.AB/3.05.2021/3-3
7768286735

1 Bezpečnostní pokyny

- Tato část obsahuje bezpečnostní pokyny, které vám pomohou předcházet jakýmkoli rizikům zranění osob nebo škod na majetku.
- V případě převedení výrobku na jinou osobu nebo použití z druhé ruky je třeba spolu s výrobkem dodat návod k obsluze, produktové štítky, další příslušné dokumenty a příslušenství.
- Naše společnost neodpovídá za žádné škody, které mohou vzniknout následkem nedodržení těchto pokynů.
- Nedodržení těchto pokynů způsobí ztrátu jakékoli záruky.
- ⚠ Instalační a servisní práce nechte vždy provést výrobcem, autorizovaným servisem nebo osobou, kterou určí dovozce.
- ⚠ Používejte pouze originální náhradní díly a příslušenství.
- ⚠ Nepokoušejte se opravit ani vyměnit žádnou část výrobku, pokud to není jasně uvedeno v návodu k obsluze.
- ⚠ Na výrobku neprovádějte technické úpravy.

⚠ Účel použití

- Tento výrobek je určen pro domácí použití. Není vhodný pro komerční použití.
- Nepoužívejte výrobek na zahradách, balkonech ani v jiných venkovních prostředích. Zařízení je určeno k použití v kuchyňských linkách pro domácnosti a zaměstnance v obchodech, kancelářích a dalších pracovních prostředích.
- **VAROVÁNÍ:** Tento výrobek by se měl používat pouze pro účely vaření. Neměl by se používat pro jiné účely, například pro vytápění místnosti.
- Troubu lze použít k rozmrazování, pečení, smažení a grilování potravin.
- Tento výrobek by se neměl používat pro vytápění, zahřívání talířů, věšení ručníků nebo oblečení na držadle za účelem sušení.

⚠ Bezpečnost dětí, zranitelných osob a domácích zvířat

- Děti ve věku 8 let a starší, a lidé, kteří mají snížené fyzické,

smyslové nebo mentální dovednosti nebo mají nedostatek zkušeností a znalostí, mohou tento výrobek používat pouze tehdy, když jsou pod dohledem nebo vyškoleni pro bezpečné používání a rizika výrobku.

- Děti by si s výrobkem neměly hrát. Čištění a uživatelskou údržbu by neměly provádět děti, pokud nejsou pod dohledem.
- Tento výrobek by neměli používat lidé s omezenou fyzickou, smyslovou nebo mentální schopností (včetně dětí), pokud nejsou stále pod dohledem nebo pokud nedostanou potřebné pokyny.
- Děti by měly být pod dohledem, aby se zajistilo, že si s výrobkem nebudou hrát.
- Elektrické výrobky jsou nebezpečné pro děti a domácí zvířata. Děti a domácí zvířata si s výrobkem nesmějí hrát, lézt na výrobek ani dovnitř.
- Nepokládejte na výrobek předměty, na které by děti mohly dosáhnout.
- **VAROVÁNÍ:** Během používání jsou přístupné povrchy výrobku horké. Udržujte děti dále od výrobku.
- Obalové materiály uchovávejte mimo dosah dětí. Hrozí nebezpečí zranění a udušení.
- Když jsou dvířka otevřená, nepokládejte na ně žádné těžké předměty ani nedovolte dětem, aby si na ně sedaly. Mohlo by to způsobit převrácení trouby nebo poškození závěsů dvířek.
- Z důvodu bezpečnosti dětí před likvidací výrobku odpojte napájecí zástrčku a vyřaďte výrobek z provozu.

⚠ Elektrická bezpečnost

- Připojte výrobek k uzemněné zásuvce chráněné pojistkou, která odpovídá aktuálním hodnotám uvedeným na typovém štítku. Instalaci uzemnění nechte provést kvalifikovaným elektrikářem. Nepoužívejte výrobek bez uzemnění v souladu s místními / vnitrostátními předpisy.
- Zástrčka nebo elektrické připojení výrobku by mělo být na snadno přístupném místě (kde nebude ovlivněno plamenem kamen). Pokud to

není možné, měl by být na elektrické instalaci, ke které je produkt připojen, k dispozici mechanismus (pojistka, spínač, vypínač atd.) v souladu s elektrickými předpisy, oddělující všechny póly od sítě.

- Během instalace, opravy a přepravy nesmí být produkt zapojen do zásuvky.
- Nezapojujte výrobek do zásuvky, která je volná, dostala se ven ze své zdířky, je rozbitá, špinavá, mastná, v nebezpečí kontaktu s vodou (například voda, která může vytéct z přepážky).
- Nikdy se nedotýkejte zástrčky mokrýma rukama! Při odpojování nedržte kabel, vždy držte zástrčku.
- Ujistěte se, že zástrčka výrobku je bezpečně zapojena do zásuvky, aby se zabránilo vzniku elektrického oblouku.
- Zapojte výrobek do zásuvky, která splňuje hodnoty napětí a frekvence uvedené na typovém štítku.
- Napájecí kabel nemačkejte pod výrobek a za výrobkem. Na napájecí kabel nepokládejte těžké předměty. Napájecí kabel by se neměl ohýbat, mačkat, a nesmí přijít do kontaktu s žádným zdrojem tepla.
- Když je trouba v provozu, její zadní povrch se také zahřívá. Napájecí kabely se nesmí dotýkat zadního povrchu, mohlo by se poškodit připojení.
- Elektrické kabely nedávejte do dvířek trouby a neveďte je přes horké povrchy. Roztavení kabelu by mohlo způsobit zkrat trouby a vzplanutí ohně.
- Používejte pouze originální kabel. Nepoužívejte prořízнuté nebo poškozené kabely ani prodlužovací kabely.
- Pokud je napájecí kabel poškozen, musí jej vyměnit výrobce, autorizovaný servis nebo osoba, kterou určí dovozce, aby se předešlo možným nebezpečím.
- **VAROVÁNÍ:** Před výměnou světla trouby se ujistěte, že jste produkt odpojili od sítě, aby nedošlo k úrazu elektrickým proudem. Odpojte výrobek nebo vypněte pojistku v pojistkové skříňce.

Bezpečnost při přepravě

- Před přepravou výrobku odpojte výrobek ze sítě.
- Výrobek je těžký, jeho přepravu musí provádět nejméně dva lidé.
- K přepravě nebo přemísťování výrobku nepoužívejte dvířka ani rukojeť.
- Nedávejte na výrobek jiné předměty a přenášejte jej ve svislé poloze.
- Pokud potřebujete výrobek přepravit, zabalte jej do balicího materiálu s bublinkovou fólií nebo silnou lepenku a pevně ji přilepte. Výrobek pevně zajistěte páskou, aby se zabránilo poškození výrobku a jeho odnímatelných nebo pohyblivých částí.
- Zkontrolujte celkový vzhled výrobku, zda během přepravy nedošlo k poškození.

Bezpečnost instalace

- Před instalací výrobek zkontrolujte, zda není poškozený. Pokud je výrobek poškozen, neinstalujte jej.
- Neinstalujte výrobek v blízkosti zdrojů tepla (radiátory, kamna atd.).
- Udržujte všechny ventilační kanály kolem výrobku otevřené.
- Aby nedošlo k přehřátí, neměl by se výrobek instalovat za dekorativní dveře.

Bezpečnost použití

- Po každém použití se ujistěte, že výrobek je vypnutý.
- Pokud výrobek delší dobu nepoužíváte, odpojte jej nebo vypněte pojistku v pojistkové skříňce.
- Vadný nebo poškozený výrobek nepoužívejte. Odpojte elektrická / plynová připojení výrobku, pokud jsou k dispozici, a zavolejte autorizovaný servis.
- Nepoužívejte výrobek s odstraněným nebo rozbitým sklem předních dvířek.
- Nelezte na výrobek, abyste na něco dosáhli, ani z jiného důvodu.
- Nepoužívejte výrobek v situacích, které mohou ovlivnit váš úsudek, jako například po užití drog nebo alkoholu.

- Hořlavé předměty uchovávané v oblasti pečení se mohou vznítit. Nikdy neskladujte v oblasti pečení hořlavé předměty.
- Rukojeť trouby není sušička ručníků. Při používání výrobku nezavěšujte ručníky, rukavice ani podobné textilie.
- Závěsy dvířek výrobku se při otevírání a zavírání dvířek pohybují a utahují. Při otevírání / zavírání dvířek nedržte dvířka za závěsy.

Varování o teplotě

- **VAROVÁNÍ:** Během provozu výrobku budou exponované části horké. Nedotýkejte se výrobku a ohřívacích prvků. Děti mladší 8 let by se neměly přibližovat k výrobku bez dospělé osoby.
- Neumísťujte do blízkosti výrobku hořlavé / výbušné materiály, protože okraje budou během provozu horké.
- Při otevírání dvířek trouby se držte dále, aby nedošlo ke vdechnutí páry. Pára vám může popálit ruku, obličej a / nebo oči.
- Během používání může být výrobek horký. Nedotýkejte se horkých přihrádek, vnitřních částí trouby, ohřívacích prvků atd.
- Při ukládání potravin do horké trouby, při vyjímání potravin atd. vždy používejte rukavice odolné vůči teplu.

Použití příslušenství

- Je důležité, aby rošt a mísa byly správně umístěny na drátěných policích. Podrobné informace najdete v části „Použití příslušenství“.
- Příslušenství může poškodit sklo dvířek při zavírání dvířek výrobku. Příslušenství zatlačte vždy na konec varného prostoru.

Bezpečnost pečení

- Při užívání alkoholu v jídle dbejte na opatrnost. Alkohol se při vysokých teplotách odpařuje, a při vystavení horkým povrchům se může vznítit a způsobit požár.
- Odpad z potravin, olej atd. na varné ploše může vzplanout. Před pečením takové hrubé nečistoty odstraňte.
- Nebezpečí otravy jídlem: Neskladujte jídlo v troubě déle než hodinu před a po vaření. Jinak může nastat

otrava jídlem nebo můžete onemocnět.
- Nezahřívejte uzavřené plechovky a skleněné nádoby. Zvýšený tlak může způsobit prasknutí nádoby.
- Vložte do nádobí nebo na příslušenství pro troubu s jídlem (mísa, rošt, atd.) nepromastitelný papír a vložte nádobí do předehřáté trouby. Odstraňte nadbytečné kousky nepromastitelného papíru přesahující z příslušenství nebo nádoby, aby se zamezilo riziku doteku ohřívacích prvků trouby. Nikdy nepoužívejte nepromastitelný papír při teplotě vyšší než maximální povolená teplota použití uvedená na používaném nepromastitelného papíru. Nikdy neumisťujte nepromastitelný papír na základnu trouby.
- Nepokládejte pekáče, talíře ani hliníkovou fólii přímo na dno trouby. Nahromaděné teplo může poškodit dno trouby.
- Během grilování zavřete dvířka trouby. Horké povrchy mohou způsobit popáleniny!
- Potraviny nevhodné pro grilování vyvolávají nebezpečí požáru. Grilujte pouze jídlo, které je vhodné pro grilovací oheň. Jídlo také nedávejte příliš daleko do zadní části grilu. Je to nejvíce horká oblast a mastná jídla se mohou vznítit.

⚠ Bezpečnost při údržbě a čištění

- Před čištěním výrobku počkejte, až vychladne. Horké povrchy mohou způsobit popáleniny!
- Nikdy nemyjte výrobek stříkáním nebo poléváním vodou! Hrozí nebezpečí úrazu elektrickým proudem!
- Nečistěte výrobek parními čističi, protože by to mohlo způsobit úraz elektrickým proudem.
- Při čištění skla předních dvířek trouby / (pokud jsou k dispozici) skla horních dvířek trouby nepoužívejte drsné abrazivní čisticí prostředky, kovové škrabky, drátěnou vlnu ani bělicí materiály. Tyto materiály mohou způsobit poškrábání a rozbití skleněných povrchů.

2 Pokyny týkající se životního prostředí

Nařízení o odpadech

Dodržování směrnice WEEE a o likvidaci odpadů



Tento produkt splňuje směrnici EU WEEE (2012/19/EU). Tento výrobek nese symbol pro třídění, platný pro elektrický a elektronický odpad (WEEE).

Tento produkt byl vyroben z vysoce kvalitních součástí a materiálů, které lze znovu použít a které jsou vhodné pro recyklaci. Produkt na konci životnosti nevyhazujte do běžného domácího odpadu. Odvezte ho do sběrného místa pro recyklaci elektrických a elektronických zařízení. Informace o těchto sběrných místech získáte na místních úřadech.
Správná likvidace použitého zařízení pomáhá předcházet možným negativním dopadům na životní prostředí a lidské zdraví.

Dodržování směrnice RoHS:
Produkt, který jste zakoupili splňuje směrnicih EU RoHS (2011/65/EU). Neobsahuje žádné škodlivé ani zakázané materiály, které jsou směrnicí zakázané.

Likvidace obalových materiálů

- Obalové materiály jsou nebezpečné pro děti. Obalové materiály uschovejte na bezpečném místě mimo dosah dětí. Obalové materiály výrobku jsou vyrobeny z recyklovatelných materiálů. Zlikvidujte je správně a třiďte je v souladu s pokyny pro likvidaci recyklovaného odpadu. Nelikvidujte je s běžným domácím odpadem.

Doporučení pro úsporu energie

Následující doporučení vám pomohou používat váš výrobek ekologicky a energeticky účinně:

- Zmrazené jídlo před vařením rozmrazte.
- V troubě používejte tmavé nebo smaltované nádoby, které lépe přenášejí teplo.
- Vypněte výrobek 5 až 10 minut před koncem doby vaření, aby se vaření prodloužilo. Nyní můžete pomocí tepla ušetřit až 20 % elektřiny.
- Pokud je to uvedeno v receptu nebo v uživatelské příručce, potraviny vždy předehřejte. Během vaření neotevírejte dvířka trouby často.
- Neotevírejte dvířka trouby při vaření v provozní funkci „Ekonomický ohřev ventilátorem“. Pokud se dvířka neotevírají, vnitřní teplota se optimalizuje za účelem úspory energie při provozní „Ekonomický ohřev ventilátorem“ funkci, a tato teplota se může lišit od teploty zobrazené na obrazovce.
- Zkuste v troubě vařit více než jedno jídlo najednou. Můžete jídla vařit současně umístěním dvou varných nádob na drátěný rošt. Kromě toho, pokud vaříte jídla jedno po druhém, ušetří to energii, protože trouba neztrácí své teplo.

3 Váš výrobek

Představení výrobku

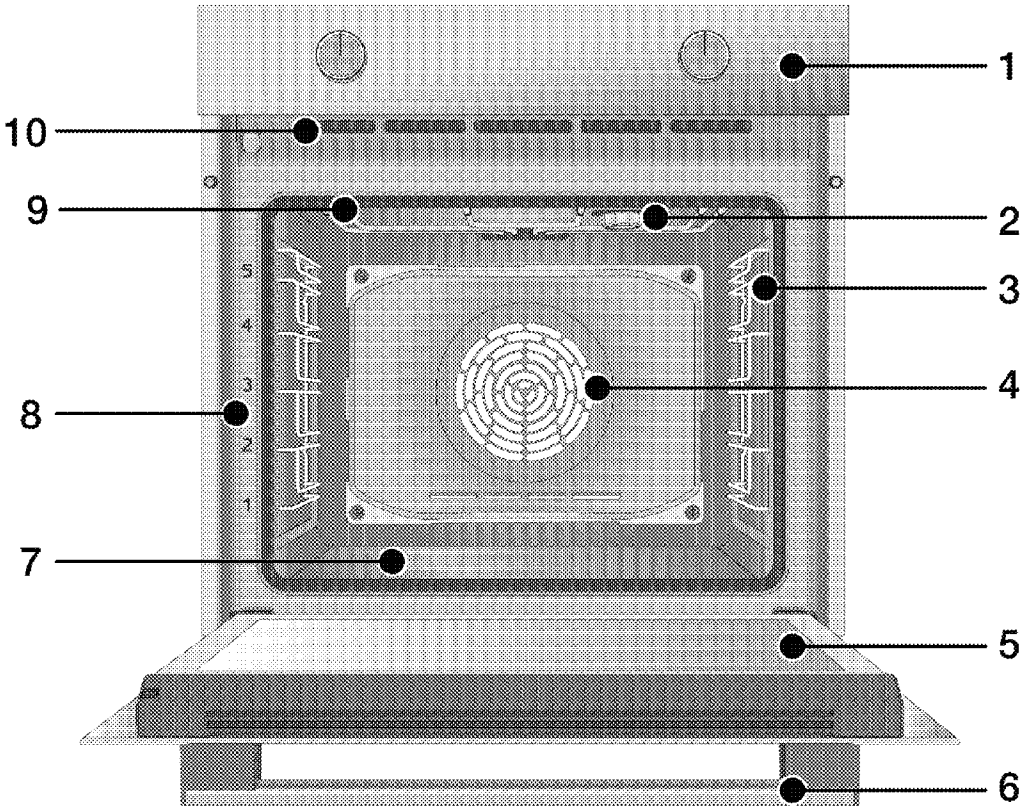

1 Ovládací panel
2 Svítidlo*
3 Drátěné police**
4 Motor ventilátoru (za ocelovým plechem)
5 Dveře
6 Rukojeť
7 Spodní ohřívač (spodní ocelový plech)
8 Poloha police
9 Horní ohřívač
10 Ventilační otvory

* V závislosti na modelu Váš produkt nemusí disponovat lampou nebo se typ a umístění lampy může lišit od ilustrace.

** V závislosti na modelu Váš výrobek může být bez drátěných polic. Na obrázku jsou drátěné police zobrazeny jako příklady.

Úvod do ovládacího panelu výrobku a jeho použití

V této části najdete přehled a základní použití ovládacího panelu výrobku. V závislosti na typu výrobku se mohou obrázky a některé funkce lišit.

Ovládání trouby

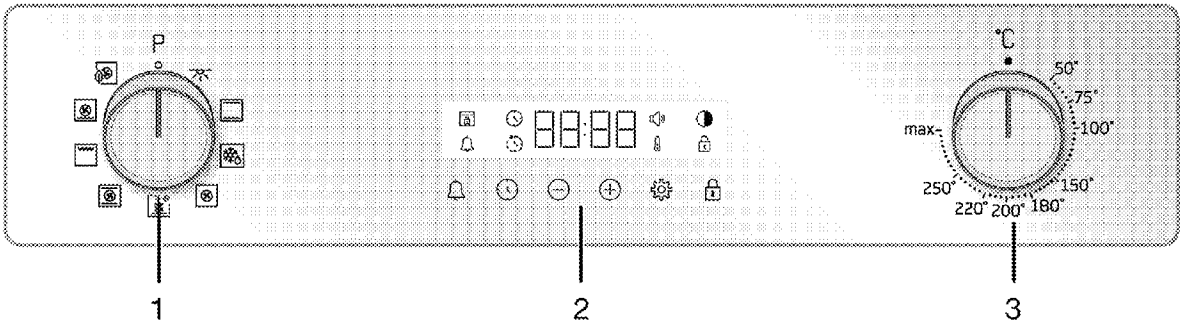

1 Knoflík volby funkcí
2 Časovač
3 Knoflík teploty

Pokud se váš výrobek ovládá pomocí ovládacích knoflíků, mohou být tyto knoflíky zapuštěny do panelu, ze kterého se u některých modelů po stisknutí vysouvají. Chcete-li pomocí těchto ovládacích knoflíků provést nastavení, nejprve zatlačte příslušný ovládací knoflík dovnitř a ten se pak vysune ven. Po provedení nastavení znovu zatlačte na ovládací knoflík a ten se vrátí do původní polohy.

Knoflík volby funkcí

Pomocí ovládacího knoflíku pro výběr provozní funkce můžete vybírat provozní funkce trouby. Výběr se provádí otáčením kolečka doleva/doprava z vypnuté (horní) polohy.

Knoflík teploty

Pomocí ovládacího knoflíku pro teplotu vyberte teplotu, při které chcete péct. Výběr se provádí otáčením ovládacího knoflíku ve směru hodinových ručiček z vypnuté (horní) polohy.

Ukazatel teploty

Ze symbolu teploty na displeji poznáte, jaká je teplota uvnitř trouby. Symbol teploty se zobrazí na displeji při zahájení pečení a zmizí, jakmile teplota uvnitř trouby dosáhne nastavené teploty. Jakmile teplota uvnitř trouby klesne pod nastavenou teplotu, symbol teploty se znovu zobrazí.

Časovač

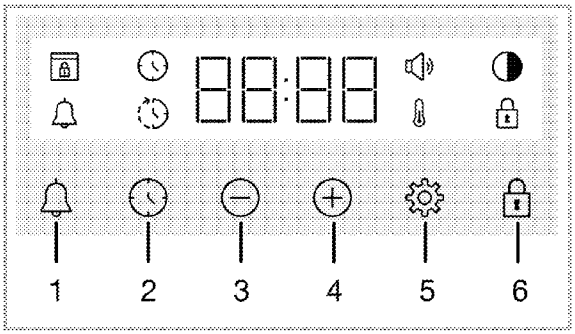

1 Tlačítko alarmu
2 Tlačítko nastavení času
3 Tlačítko snížení
4 Tlačítko zvýšení
5 Tlačítko nastavení
6 Tlačítko uzavření tlačítek

Symboly na displeji

: Symbol Času vaření
: Symbol Času ukončení vaření*
: Symbol alarmu
: Symbol jasu
: Rozsvítí se Symbol Zámku tlačítek
: Symbol teploty
: Symbol hlasitosti
: Symbol zámku dveří*

* Liší se v závislosti na modelu produktu. * Nemusí být k dispozici ve vašem produktu.

Provozní funkce trouby

V tabulce funkcí jsou uvedeny provozní funkce, které můžete v troubě použít, a nejvyšší a nejnižší teploty, které lze pro tyto funkce nastavit. Pořadí zde uvedených provozních režimů se může lišit od uspořádání vašeho výrobku.

Symbol funkce	Popis funkce	Teplotní rozsah (°C)	Popis a použití
	Světlo trouby	-	V troubě nepracuje žádný ohřívač. Rozsvítí se pouze světlo trouby.
	Provoz s pomocí ventilátoru	-	Trouba se nezahřívá. Pracuje pouze ventilátor (na zadní stěně). Zmrazené jídlo s granulemi se pomalu rozmrazuje při pokojové teplotě, vařené jídlo se ochladí. Čas potřebný na rozmrazení celého kusu masa je delší než v případě potravin se zrny.
	Horní a spodní ohřev	*	Jídlo se zahřívá shora a zespodu současně. Vhodné pro koláče a dušené maso v pekařských formách nebo koláče a pečivo. Pečení se provádí pomocí jediné mísy.
	Spodní ohřev s pomocí ventilátoru	*	Horký vzduch ohřátý dolním ohřívačem se rovnoměrně a rychle rozvádí po celé troubě pomocí ventilátoru. Pečení se provádí pomocí jediné mísy. Tato funkce by se měla používat také pro snadné čištění párou.
	Ohřev ventilátorem	*	Horký vzduch ohřátý ohřívačem s ventilátorem se rovnoměrně a rychle rozvádí po celé troubě pomocí ventilátoru. Vhodné pro vaření jídla ve více mísách na různých úrovních polic.
	Ekonomický ohřev ventilátorem	*	Pro úsporu energie můžete tuto funkci použít namísto použití „Ohřev ventilátorem“ v rozmezí 160-220 °C. Doba pečení však bude o něco delší.
	Funkce Pizza	*	Dolní ohřívač a ohřev s ventilátorem pracují. Vhodné pro pečení pizzy.

Symbol funkce	Popis funkce	Teplotní rozsah (°C)	Popis a použití
	Funkce „3D“	*	Horní ohřev, dolní ohřev a ohřev s ventilátorem pracují. Všechny části výrobku se pečou rovnoměrně a rychle. Pečení se provádí pomocí jediné mísy.
	Úplný gril	*	Velký gril na stropě trouby pracuje. Vhodné pro grilování ve velkém množství.

* Váš výrobek pracuje v teplotním rozsahu specifikovaném na knoflíku řízení teploty.

Příslušenství k výrobku

Ve vašem výrobku je různé příslušenství. V této části je uveden popis příslušenství a popis jeho správného použití. Dodávané příslušenství se liší v závislosti na modelu výrobku. Ve vašem výrobku nemusí být dostupné veškeré příslušenství popsané v uživatelské příručce.

POZNÁMKY : Mísy ve vašem výrobku se mohou vlivem teploty zdeformovat. To nemá žádný vliv na funkci. Deformace zmizí, když mísa vychladne.

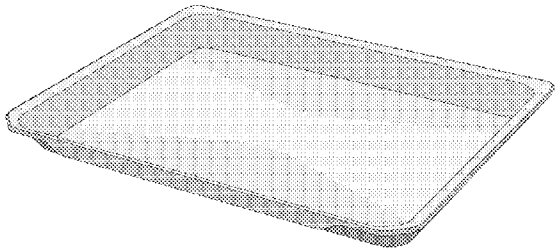

Standardní plech
Používá se pro pečivo, mražená jídla a smažení velkých kusů.

Modely s drátěnými policemi:

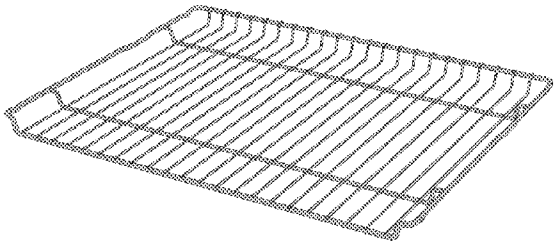

Drátěný gril
Používá se pro smažení nebo umístění jídla, které se má péct, smažit a dusit, na požadované polici.

Modely bez drátěných polic:

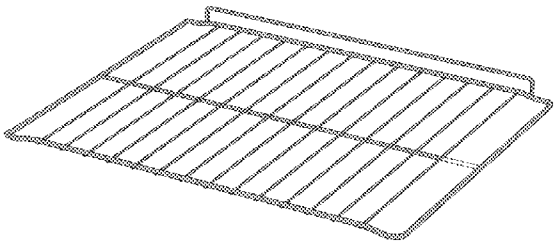

Použití příslušenství výrobku

Varné police

V oblasti vaření je 5 úrovní polohy polic. Pořadí polic můžete vidět také v číslech na předním rámu trouby.

Modely s drátěnými policemi

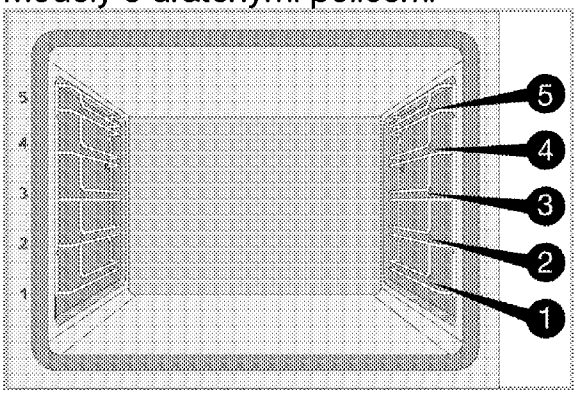

Modely bez drátěných polic

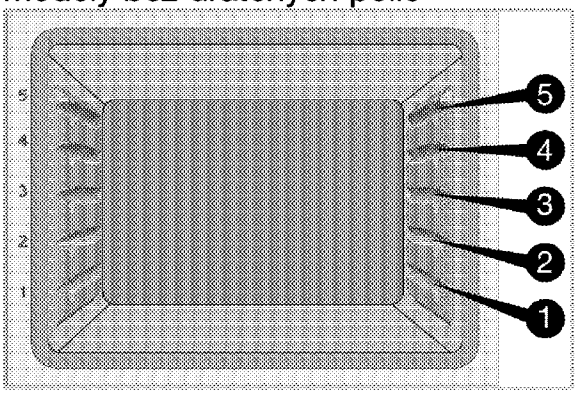

Umístění roštu na varné police

Modely s drátěnými policemi:

Je velmi důležité správně umístit rošt na boční police pro rošt. Při umísťování roštu na požadovanou polici musí být otevřená část na přední straně. Pro lepší vaření musí být rošt zajištěn na polici pro rošt zarážkou. Nesmí projít přes zarážku a přijít do kontaktu se zadní stěnou trouby.

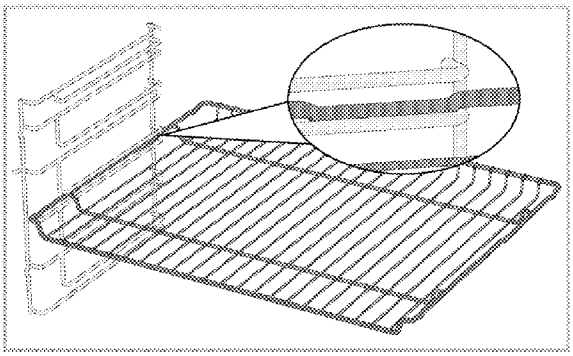

Modely bez drátěných polic:

Je velmi důležité správně umístit rošt na boční police. Rošt má při umístění na polici jeden směr. Při umísťování roštu na požadovanou polici musí být otevřená část na přední straně.

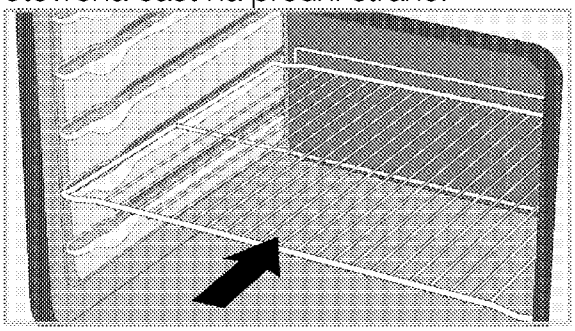

Umístění mísy na varné police

Modely s drátěnými policemi:

Je také velmi důležité správně umístit mísy na bočních policích pro rošt.
Při umísťování mísy na požadovanou polici musí být její strana určená k přidržování na přední straně.
Pro lepší vaření musí být mísa na polici pro rošt zajištěna zarážkou. Nesmí projít přes zarážku a přijít do kontaktu se zadní stěnou trouby.

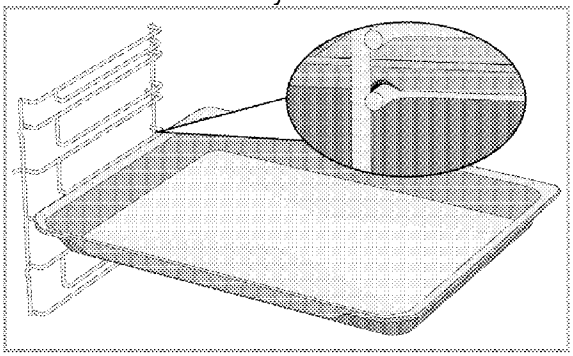

Modely bez drátěných polic:
Je také velmi důležité správně umístit mísy na bočních policích. Mísa má při umístění na polici jeden směr. Při umísťování mísy na požadovanou polici musí být její strana určená k přidržování na přední straně.

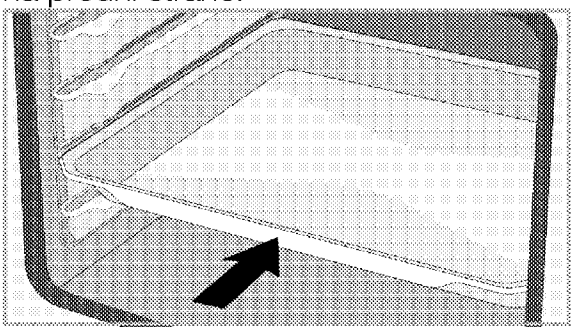

Funkce zarážky roštu
K dispozici je funkce zarážky, která zabraňuje vyklopení roštu z police pro rošt. Díky této funkci můžete vyjmout své jídlo snadno a bezpečně. Při odstraňování roštu jej můžete vytáhnout dopředu, až dosáhne zarážky. Musíte jej přesunout přes zarážku, abyste jej mohli zcela vyjmout.

Modely s drátěnými policemi

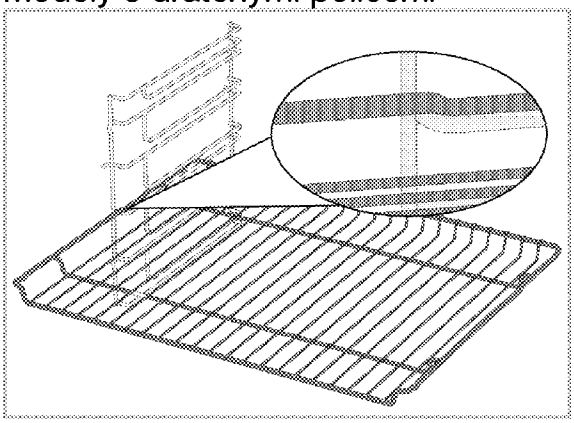

Modely bez drátěných polic

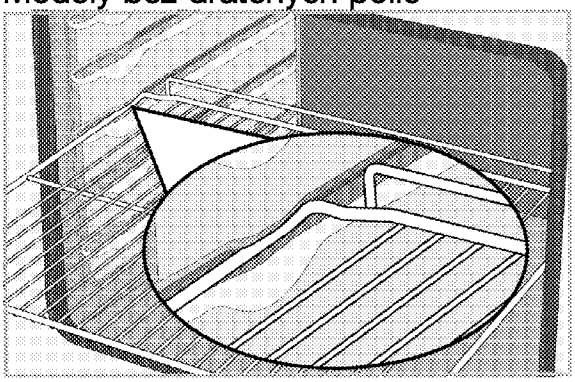

Funkce zarážky mísy pro rošt – Modely s drátěnými policemi
K dispozici je také funkce zarážky, která zabraňuje vyklopení mísy z roštu. Při vyjímání mísy ji uvolněte ze zadního zámku a táhněte směrem k sobě, dokud nedosáhne zarážky. Musíte ji přesunout přes zarážku, abyste ji mohli zcela vyjmout.

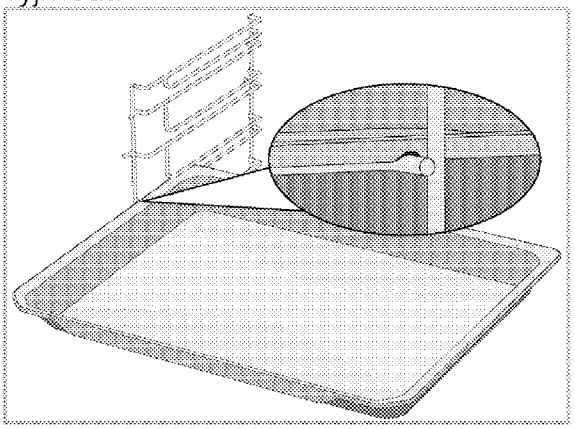

Správné umístění roštu a mísy na teleskopických lištách -Modely s drátěnými policemi a teleskopickými lištami

Díky teleskopickým lištám můžete snadno instalovat a vyjímat mísy nebo rošt. Při používání mís a roštů s teleskopickou lištou je třeba dbát na to, aby kolíky na přední a zadní straně teleskopických lišt spočívaly na okrajích roštu a mísy (znázorněno na obrázku).

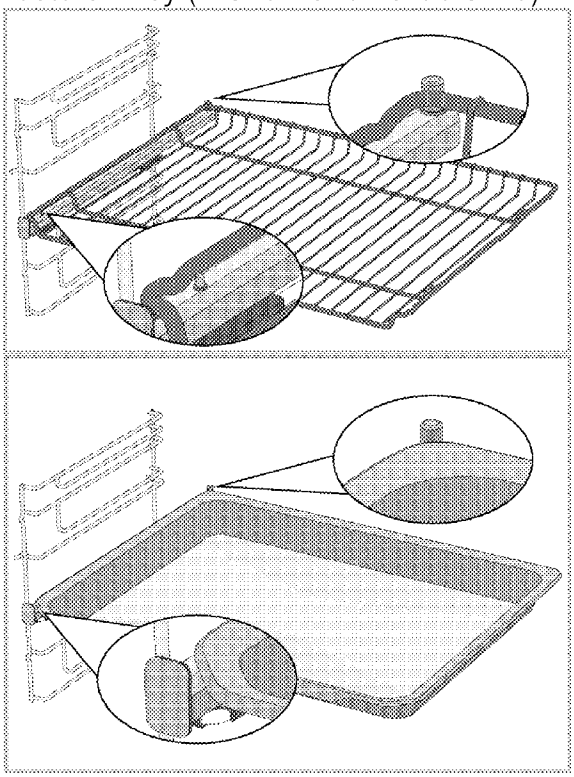

Technické specifikace

Všeobecné specifikace	
Vnější rozměry výrobku (výška / šířka / hloubka)	595 mm/594 mm/567 mm
Instalační rozměry trouby (výška / šířka / hloubka)	590 nebo 600 mm/560 mm/min. 550 mm
Napětí / frekvence	220-240 V~; 50 Hz
Typ a průřez kabelu použitý / vhodný pro použití ve výrobku	min. H05VV-FG 3 x 1,5 mm^2
Celková spotřeba energie	3,3 kW
Typ trouby	Multifunkční trouba

Základy: Informace na energetickém štítku elektrických trub jsou uvedeny v souladu s normou EN 60350-1 / IEC 60350-1. Tyto hodnoty se určují při standardním zatížení pomocí funkce dolního - horního ohřívače nebo funkce ohřevu s pomocí ventilátoru (pokud jsou k dispozici).
Třída energetické účinnosti je stanovena v souladu s následujícím řazením v závislosti na tom, zda jsou příslušné funkce na výrobku k dispozici: 1- Ekonomický ohřev ventilátorem, 2-Ohřev ventilátorem 3- Částečný gril s pomocí ventilátoru, 4-Horní a spodní ohřev.

Technické specifikace se mohou změnit za účelem zlepšení kvality výrobku bez předchozího upozornění.

Obrázky v této příručce jsou schematické a nemusí přesně odpovídat vašemu výrobku.

Hodnoty uvedené na štítcích výrobku nebo v průvodní dokumentaci byly získány v laboratorních podmínkách v souladu s příslušnými normami. Tyto hodnoty se mohou lišit v závislosti na provozních podmínkách výrobku a podmínkách prostředí.

4 První použití

Než začnete svůj výrobek používat, doporučujeme provést následující kroky v následujících částech.

První nastavení času

Před použitím trouby vždy nastavte denní dobu. Pokud jej nenastavíte, nemůžete u některých modelů trouby vařit.

1. Když troubu zapnete poprvé, na displeji bliká hodinové pole **„12:00“** a symbol ⏲.
2. Nastavte denní čas stisknutím ⊕/⊖.

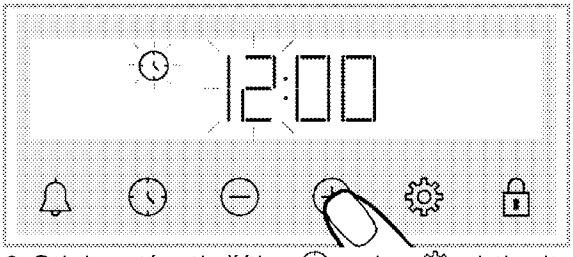

3. Stisknutím tlačítka ⏲ nebo ⚙ aktivujte minutové pole.

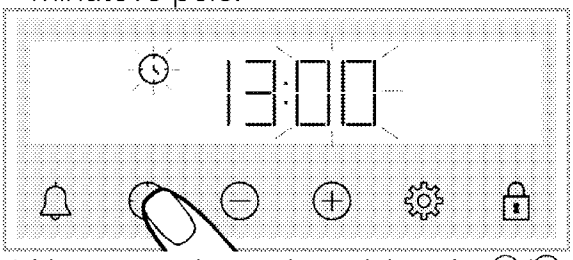

4. Nastavte minutu dne stisknutím ⊕/⊖.

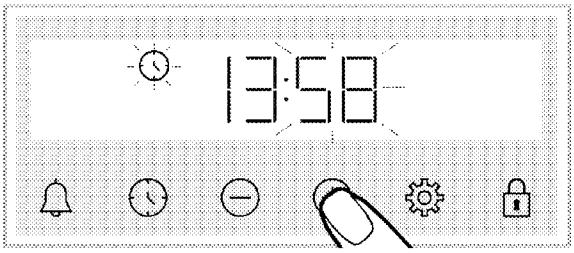

5. Nastavení potvrďte stisknutím tlačítka ⏲ nebo ⚙.

» Denní čas je nastaven a na displeji zmizí symbol ⏲.

Pokud není první čas nastaven, symboly **„12:00“** a ⏲ stále blikají a trouba se nespustí. Aby vaše trouba fungovala, musíte potvrdit denní čas nastavením denního času nebo stisknutím tlačítka ⏲, když je na **„12:00“**. Nastavení dne můžete změnit později, jak je popsáno v části „Nastavení“.

V případě výpadku napájení se aktuální nastavení času zruší. Musí se znovu upravit.

První čištění

1. Odstraňte všechny obalové materiály.
2. Vyjměte z trouby veškeré příslušenství dodávané s výrobkem.
3. Zapněte výrobek na 30 minut a poté jej vypněte. Tímto způsobem se spálí a vyčistí zbytky a vrstvy, které mohly zůstat v troubě během výroby.
4. Při práci s výrobkem vyberte nejvyšší teplotu a provozní funkci, kterou mají všechny ohřívače ve vašem výrobku. Viz „Provozní funkce trouby“. V následující části se dozvíte, jak troubu ovládat.
5. Počkejte, až trouba vychladne.
6. Otřete povrchy výrobku vlhkým hadříkem nebo houbou a osušte hadříkem.

Před použitím příslušenství;

Příslušenství, které vyjmete z trouby, očistěte vodou s čisticím prostředkem a jemnou mycí houbou.

POZNÁMKY Povrch se může poškodit vlivem některých saponátů nebo čisticích materiálů. Nepoužívejte agresivní saponáty, čisticí prášek/mléko ani ostré předměty při čištění.

POZNÁMKY Při prvním použití se může na pár hodin uvolňovat kouř a zápach. To je normální. Zkontrolujte, zda je místnost řádně odvětrána, abyste odstranili kouř i zápach. Vyhněte se přímému vdechování kouře a zápachu.

5 Obsluha trouby

Obecné informace o používání trouby

Chladicí ventilátor (Ve vašem produktu nemusí být přítomen.)

Váš výrobek má chladicí ventilátor. Chladicí ventilátor se v případě potřeby aktivuje automaticky, a ochlazuje jak přední stranu výrobku, tak zařízení. Po ukončení procesu chlazení se automaticky deaktivuje. Nad dvířky trouby vychází horký vzduch. Nezakrývejte ničím tyto větrací otvory. Jinak se trouba může přehřát. Chladicí ventilátor pokračuje v činnosti během provozu trouby nebo po vypnutí trouby (přibližně 20–30 minut). Pokud vaříte naprogramováním časovače trouby, na konci doby vaření se ventilátor chlazení vypne se všemi funkcemi. Dobu běhu chladicího ventilátoru nemůže uživatel určit. Zapíná se a vypíná automaticky. To není chyba.

Osvětlení trouby

Když trouba začne vařit, světlo trouby se rozsvítí. U některých modelů je světlo během vaření zapnuté, zatímco u některých modelů po určité době zhasne.
Pokud chcete, aby světlo trouby svítilo nepřetržitě, vyberte ovládacím knoflíkem provozní funkci „Světlo trouby“.

Ovládání řídicí jednotky trouby

Obecná varování pro řídicí jednotku trouby

Maximální čas pro nastavení konce vaření je 5 hodin a 59 minut.
Program se zruší v případě výpadku energie. Troubu pak musíte znovu naprogramovat.

Při provádění jakéhokoli nastavení blikají na displeji příslušné symboly. Počkejte prosím chvíli, než se nastavení uloží.

Pokud bylo provedeno jakékoli nastavení pečení, nelze upravit denní čas.

Pokud je po zahájení pečení nastavena doba pečení, zobrazí se na obrazovce zbývající čas.

V případech, kdy je nastavena doba pečení nebo čas ukončení pečení, můžete je zrušit automaticky dlouhým stisknutím tlačítka ⏲.

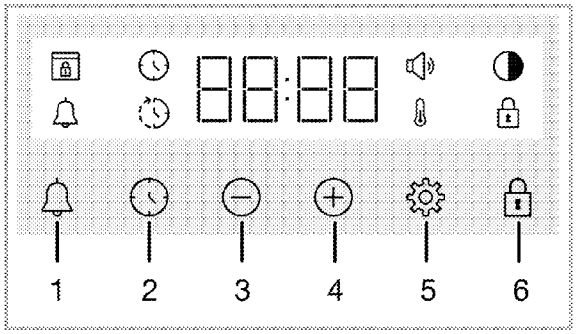

1 Tlačítko alarmu
2 Tlačítko nastavení času
3 Tlačítko snížení
4 Tlačítko zvýšení
5 Tlačítko nastavení

6 Tlačítko uzavření tlačítek

Symboly na displeji

: Symbol Času vaření
: Symbol Času ukončení vaření*
: Symbol alarmu
: Symbol jasu
: Rozsvítí se Symbol Zámku tlačítek
: Symbol teploty
: Symbol hlasitosti
: Symbol zámku dveří*

* Liší se v závislosti na modelu produktu. * Nemusí být k dispozici ve vašem produktu.

Zapnutí trouby

Když pomocí ovládacího knoflíku pro výběr provozní funkce trouby vyberete funkci, pomocí které chcete péct, a nastavíte pomocí ovládacího knoflíku pro teplotu potřebnou teplotu, trouba začne pracovat.

Vypnutí trouby

Troubu vypnete otočením ovládacího knoflíku pro výběr funkce a ovládacího knoflíku pro teplotu do polohy vypnuto (nahoru).

Volba teploty a provozní funkce trouby při ručním pečení

Péci můžete pomocí ručního ovládání (pod vaší kontrolou) bez nastavení doby pečení výběrem teploty a provozní funkce vhodné pro vaše jídlo.

Příklad:

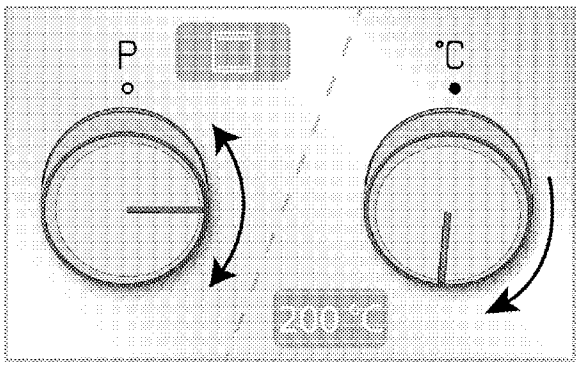

1. Pomocí ovládacího knoflíku pro výběr provozní funkce trouby vyberte funkci, pomocí které chcete péct.
2. Pomocí ovládacího knoflíku pro teplotu nastavte teplotu, při které chcete péct.

» Vaše trouba začne okamžitě pracovat s vybranou funkcí a teplotou a na obrazovce se zobrazí. Jakmile teplota uvnitř trouby dosáhne nastavené teploty, symbol zmizí. Trouba se nevypne automaticky, protože ruční pečení se provádí bez nastavení doby pečení. Pečení musíte ovládat sami a troubu vypnout. Když je pečení hotovo, troubu vypnete otočením ovládacího knoflíku pro výběr funkce a ovládacího knoflíku pro teplotu do polohy vypnuto (nahoru).

Pečení s nastavením doby pečení:

Troubu můžete nechat automaticky vypnout na konci doby pečení výběrem teploty a provozní funkce vhodné pro vaše jídlo a nastavením doby pečení na časovači.

1. Vyberte provozní funkci pro pečení.
2. Držte stisknuté tlačítko, dokud se na displeji nezobrazí symbol pro dobu pečení.

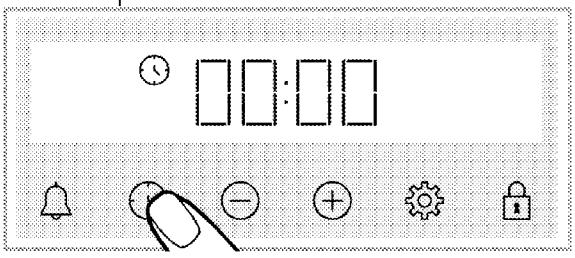

Po nastavení provozní funkce a teploty můžete nastavit dobu pečení na 30 minut přímým stisknutím tlačítka ⊕ pro rychlé nastavení doby pečení a změnit dobu pomocí tlačítek ⊕/⊖.

3. Nastavte dobu pečení pomocí tlačítek ⊕/⊖.

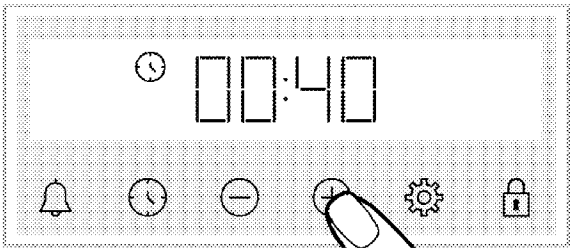

Doba pečení se v prvních 15 minutách zvyšuje o 1 minutu, po 15 minutách se zvyšuje o 5 minut.

4. Vložte jídlo do trouby a nastavte teplotu pomocí ovládacího knoflíku pro teplotu.

» Vaše trouba začne okamžitě pracovat s vybranou funkcí a teplotou. Nastavená doba pečení se začne odpočítávat a na displeji se zobrazí 🌡. Jakmile teplota uvnitř trouby dosáhne nastavené teploty, symbol 🌡 zmizí.

5. Po dokončení pečení se na obrazovce zobrazí **„End“** (Konec), bliká symbol 🕒 a pípá časovač.
6. Varovný zvuk zní dvě minuty. Varovný zvuk vypnete stisknutím kteréhokoli tlačítka. Varovný zvuk se vypne a na obrazovce se objeví denní čas.

Chcete-li nastavit čas ukončení pečení na pozdější dobu: (Liší se v závislosti na modelu produktu. * Nemusí být k dispozici ve vašem produktu.)

Výběrem teploty a provozní funkce vhodné pro vaše jídlo můžete nastavit dobu pečení a čas ukončení pečení na pozdější dobu, což umožní automatické spuštění a vypnutí trouby.

1. Vyberte provozní funkci pro pečení.
2. Držte stisknuté tlačítko 🕒, dokud se na displeji nezobrazí symbol 🕒 pro dobu pečení.

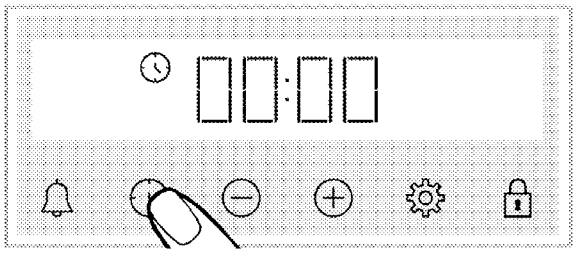

Po nastavení provozní funkce a teploty můžete nastavit dobu pečení na 30 minut přímým stisknutím tlačítka ⊕ pro rychlé nastavení doby pečení a změnit dobu pomocí tlačítek ⊕/⊖.

3. Nastavte dobu pečení pomocí tlačítek ⊕/⊖.

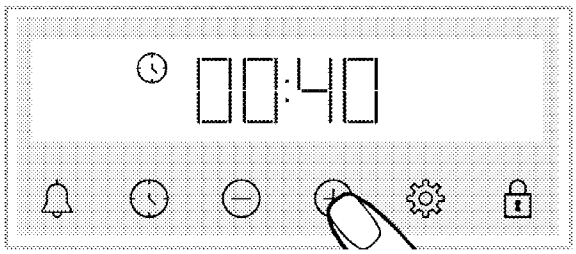

Doba pečení se v prvních 15 minutách zvyšuje o 1 minutu, po 15 minutách se zvyšuje o 5 minut.

» Po nastavení doby pečení se na obrazovce trvale zobrazuje symbol 🕒.

4. Držte stisknuté tlačítko 🕒, dokud se na displeji nezobrazí symbol 🕒 pro čas ukončení pečení.

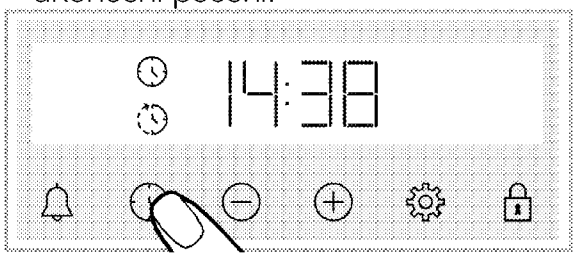

5. Nastavte čas ukončení pečení pomocí tlačítek ⊕/⊖.

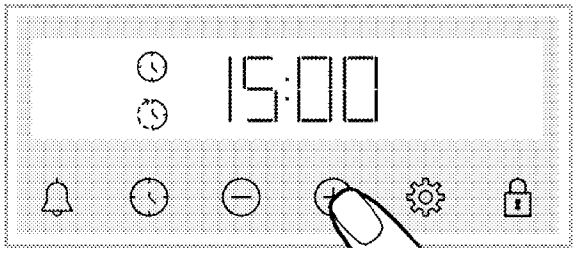

» Po nastavení času ukončení pečení se na displeji trvale zobrazuje symbol a symbol se symbolem časového intervalu. Jakmile začne pečení, symbol zmizí.

6. Vložte jídlo do trouby a nastavte teplotu pomocí ovládacího knoflíku pro teplotu.

» **Časovač trouby vypočítá čas zahájení pečení odečtením doby pečení od nastaveného času ukončení pečení.** Po dosažení doby zahájení pečení se aktivuje zvolená funkce a trouba se zahřeje na nastavenou teplotu. Nastavená doba pečení se začne odpočítávat a na displeji se zobrazí . Jakmile teplota uvnitř trouby dosáhne nastavené teploty, symbol zmizí.

7. Po dokončení pečení se na obrazovce zobrazí **„End“** (Konec), bliká symbol a pípá časovač.
8. Varovný zvuk zní dvě minuty. Varovný zvuk vypnete stisknutím kteréhokoli tlačítka. Varovný zvuk se vypne a na obrazovce se objeví denní čas.

Pokud na konci zvukového varování stisknete jakékoli tlačítko, trouba začne znovu pracovat. Chcete-li zabránit tomu, aby trouba na konci varování začala znovu pracovat, otočte ovládací knoflík pro teplotu a ovládací knoflík pro výběr funkce do polohy **„0“** a troubu vypnete.

Nastavení

Aktivace zámku tlačítek

Aktivací funkce zámku tlačítek můžete zabránit zásahu do řídicí jednotky.

1. Mačkejte , až se na displeji zobrazí symbol .

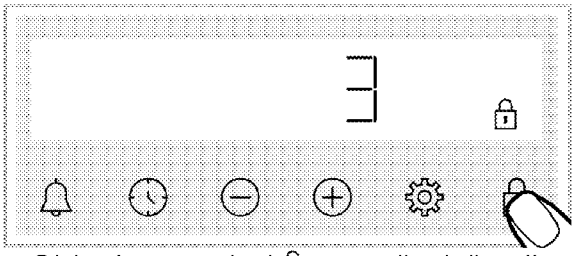

» Objeví se symbol a na displeji začne odpočítávání 3-2-1. Když je odpočítávání skončeno, zámek tlačítek se aktivuje. Pokud se dotknete kteréhokoli tlačítka, když je zámek tlačítek nastaven, časovač vydá zvukový signál a bliká symbol .

Pokud přestanete mačkat tlačítko před ukončením odpočítávání, zámek tlačítek nebude aktivován.

Když je zámek tlačítek zapnutý, tlačítka časovače nelze použít. Zámek tlačítek nebude v případě výpadku napájení zrušen.

Deaktivace zámku tlačítek

1. Stiskněte , až na displeji zmizí symbol .

» Symbol zmizí a zámek tlačítek se na displeji deaktivuje.

Nastavení alarmu

Časovač výrobku můžete použít také pro jakékoli jiné varování nebo připomenutí než vaření.
Alarm nemá žádný vliv na provozní funkce trouby. Používá se pro výstražné účely. Alarm můžete použít například tehdy, když chcete po určité době jídlo v troubě otočit. Jakmile nastavený čas vyprší, hodiny vás upozorní zvukovým varováním.

Maximální doba budíku může být 23 hodin a 59 minut.

1. Mačkejte , až se na displeji zobrazí symbol .

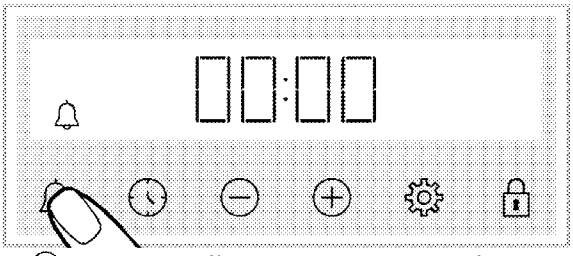

2.⊕ Nastavte čas alarmu pomocí tlačítek /⊖.

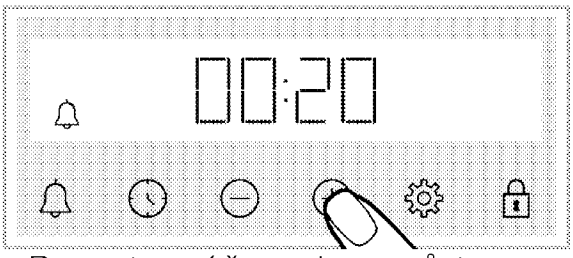

» Po nastavení času alarmu zůstane symbol 🔔 svítit a čas alarmu na displeji začíná odpočítávat. Pokud současně nastavíte čas alarmu a čas vaření, na displeji se zobrazí kratší doba.

3. Po vypršení času alarmu začne symbol 🔔 blikat a upozorní vás zvukovým varováním.

Vypnutí alarmu

1. Na konci času alarmu se na dvě minuty ozve varování. Stisknutím kteréhokoli tlačítka zvuk varování zastavíte.

» Varovný zvuk se zastaví a na displeji se objeví denní čas.

Pokud chcete zrušit alarm;

1. Mačkejte 🔔, až se na displeji objeví symbol 🔔 pro resetování času alarmu. Mačkejte tlačítko ⊖, až se zobrazí „00:00“.
2. 🔔 alarm můžete zrušit také dlouhým stisknutím tlačítka.

Změna úrovně hlasitosti

1. Mačkejte tlačítko ⚙, až se na displeji objeví symbol 🔊.

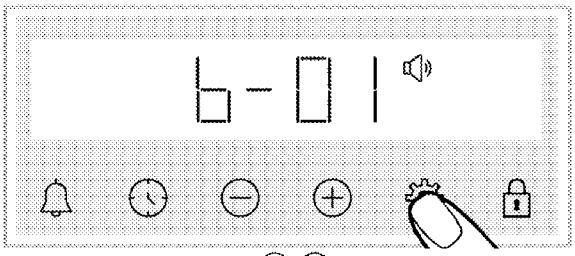

2. Pomocí tlačítek ⊕/⊖ nastavte požadovanou úroveň. (**b-01**-**b-02**-**b-03**)

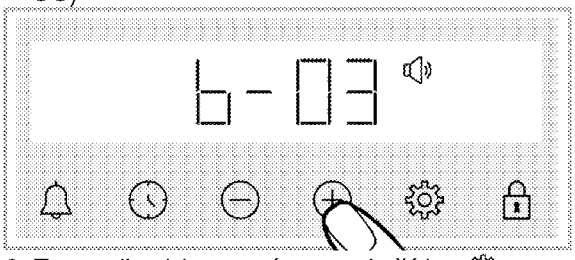

3. Potvrďte klepnutím na tlačítko ⚙, nebo bez klepnutí na tlačítko aktivujte nastavení krátce.

Nastavení jasu displeje

1. Mačkejte tlačítko ⚙, až se na displeji objeví symbol ◑.

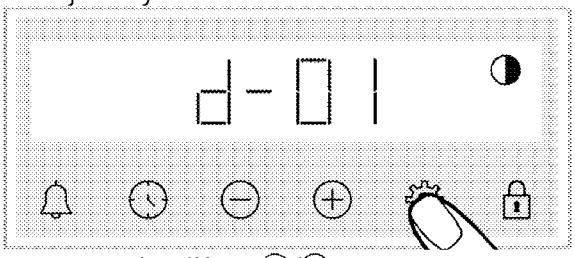

2. Pomocí tlačítek ⊕/⊖ nastavte požadovaný jas. (**d-01**-**d-02**-**d-03**)

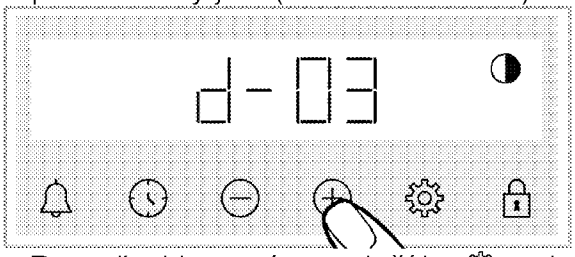

» Potvrďte klepnutím na tlačítko ⚙, nebo bez klepnutí na tlačítko aktivujte nastavení krátce.

Změna denního času

Pokud ve vaší troubě chcete změnit čas, který jste nastavili dříve,

1. Mačkejte ⚙, až se na displeji zobrazí symbol 🕒.
2. Nastavte denní čas stisknutím ⊕/⊖.

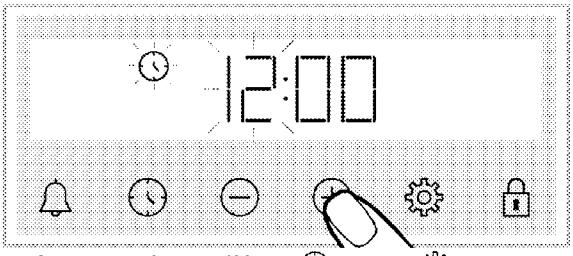

3. Stisknutím tlačítka ⏲ nebo ⚙ aktivujte minutové pole.

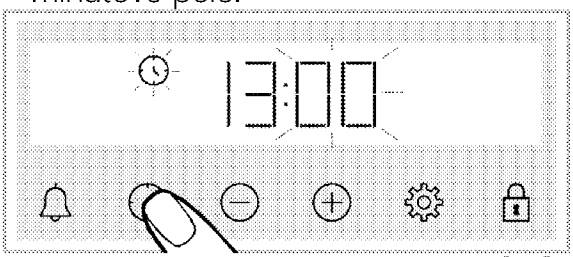

4. Nastavte minutu dne stisknutím ⊕/⊖.

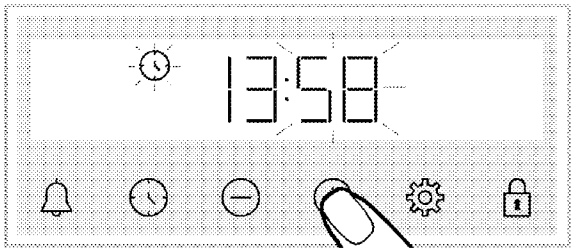

5. Nastavení potvrďte stisknutím tlačítka ⏲ nebo ⚙.

» Denní čas je nastaven a na displeji zmizí symbol ⏲.

6 Obecné informace o pečení

Tato část popisuje tipy na přípravu a pečení jídla.
Kromě toho můžete najít také některé potraviny testované výrobci a nejvhodnější nastavení pro tyto potraviny. Je také uvedeno vhodné nastavení trouby a příslušenství pro tato jídla.

Obecná varování pro vaření v troubě

- Při otevírání dvířek trouby během vaření nebo po něm se může objevit horká pára. Pára vám může popálit ruku, obličej a / nebo oči. Při otevírání dvířek trouby se držte dále.
- Intenzivní pára, která se vytváří během vaření může v důsledku teplotních rozdílů způsobit kondenzaci vodních kapek na vnitřní a vnější straně trouby a na horních částech zařízení. Toto je normální a fyzický jev.
- Hodnoty teploty vaření a času uvedené pro potraviny se mohou lišit v závislosti na receptu a množství. Proto důvodu jsou tyto hodnoty uvedeny jako rozsahy.
- Před zahájením vaření vždy z trouby vyjměte příslušenství, které nepoužijete. Příslušenství, které zůstane v troubě, může zamezit vaření vašeho jídla na správných hodnotách.
- U potravin, které budete vařit podle vlastního receptu, se můžete orientovat podle podobných jídel uvedených v tabulkách vaření.
- Použitím dodaného příslušenství při vaření získáte nejlepší výkon. Vždy dodržujte varování a informace uvedené výrobcem pro externí nádobí, které budete používat.
- Nepromastitelný papír, který budete používat při vaření, vystřihněte ve vhodných velikostech pro nádobu, kterou budete vařit. Nepromastitelné papíry, které přesahují nádobu, mohou představovat riziko popálení a ovlivnit kvalitu vaření. Používejte papír odolný proti mastnotě odpovídající specifikovaném teplotním rozsahu.
- Chcete-li dosáhnout dobrého výkonu, umístěte jídlo na doporučenou správnou polici. Během vaření neměňte polohu police.

Pečivo a jídlo do trouby

Obecné informace

- Chcete-li dosáhnout dobrého výkonu, doporučujeme při pečení používat příslušenství k výrobku. Pokud hodláte používat externí nádobí, dávejte přednost tmavému, nelepivému a tepelně odolnému nádobí.
- Pokud se v tabulce pečení doporučuje předehřátí, nezapomeňte vložit jídlo do trouby až po předehřátí.
- Pokud se chystáte péct s nádobím na grilovacím roštu, umístěte nádobí doprostřed grilovacího roštu, ne blízko zadní stěny.
- Všechny suroviny používané při výrobě pečiva by měly být čerstvé a při pokojové teplotě.
- Stav pečení výrobků se může lišit v závislosti na množství jídla a velikosti nádobí.
- Kovové, keramické a skleněné formy prodlužují dobu vaření a spodní povrch cukrářských pokrmů nehnědne rovnoměrně.
- Pokud během vaření použijete papír na vaření, může se na spodním povrchu jídla objevit malé zhnědnutí. V takovém případě budete možná muset prodloužit dobu vaření asi o 10 minut.
- Hodnoty uvedené v tabulkách pečení jsou stanoveny na základě zkoušek provedených v našich laboratořích.

Hodnoty vhodné pro vás se mohou od těchto hodnot lišit.

- Umístěte jídlo na vhodnou polici doporučenou v tabulce pečení. Spodní police trouby se označuje jako police 1.

Tipy pro pečení sladkého pečiva

- Pokud je sladké pečivo příliš suché, zvyšte teplotu o 10 °C a zkraťte dobu pečení.
- Pokud je sladké pečivo vlhké, použijte malé množství tekutiny nebo snižte teplotu o 10 °C.
- Pokud je horní část sladkého pečiva spálená, položte jej na spodní polici, snižte teplotu a zvyšte dobu pečení.
- Pokud je dobře upečeno uvnitř, ale vnější strana je lepivá, použijte menší množství tekutiny, snižte teplotu a zvyšte dobu pečení.

Tipy pro pečení pečiva

- Pokud je pečivo příliš suché, zvyšte teplotu o 10 °C a zkraťte dobu pečení. Pláty těsta navlhčete polevou sestávající z mléka, oleje, vajec a jogurtu.
- Pokud se pečivo peče pomalu, ujistěte se, že tloušťka připraveného těsta nepřetéká přes plech na pečení.
- Pokud je pečivo na povrchu hnědé, ale vespod není upečené, ujistěte se, že množství polevy, kterou použijete na pečivo, nestéká příliš pod pečivo. Pro rovnoměrné zhnědnutí zkuste polevu rovnoměrně rozprostřít mezi pláty těsta a pečivo.
- Pečte pečivo v poloze a při teplotě odpovídající tabulce pečení. Pokud spodní část ještě není dostatečně upečená, položte pečivo na spodní polici pro další pečení.

Varný stůl na pečivo a jídlo v troubě

Potraviny	Množství plechů	Příslušenství k použití	Provozní funkce	Poloha police	Teplota (°C)	Čas vaření (min.) (přibližně)
Koláče na plechu	Jeden plech na pečení	Standardní plech*	Horní a spodní ohřev	3	180	30 ... 40
Koláče ve formě	Jeden plech na pečení	Forma na dort na drátěném grilu**	Ohřev ventilátorem	2	180	30 ... 40
Koláčky	Jeden plech na pečení	Standardní plech*	Horní a spodní ohřev	3	160	25 ... 35
	Jeden plech na pečení	Standardní plech*	Ohřev ventilátorem	**Modely s drátěnými policemi**: 3 **Modely bez drátěných polic**: 2	150	25 ... 35
	2 plechy na pečení	2 –Standardní plech* 4 –Plech na pečivo*	Ohřev ventilátorem	2 – 4	**Modely s drátěnými policemi**: 150 **Modely bez drátěných polic**: 140	**Modely s drátěnými policemi**: 25 ... 40 **Modely bez drátěných polic**: 30 ... 45
Piškotové koláče	Jeden plech na pečení	Kulatá dortová forma o průměru 26 cm se svorkou na drátěném grilu**	Horní a spodní ohřev	2	160	30 ... 40

Potraviny	Množství plechů	Příslušenství k použití	Provozní funkce	Poloha police	Teplota (°C)	Čas vaření (min) (přibližně)
	Jeden plech na pečení	Kulatá dortová forma o průměru 26 cm se svorkou na drátěném grilu**	Ohřev ventilátorem	2	160	30 … 40
Koláčky	Jeden plech na pečení	Plech na pečivo*	Horní a spodní ohřev	3	170	25 … 35
	Jeden plech na pečení	Plech na pečivo*	Ohřev ventilátorem	3	170	20 … 30
	2 plechy na pečení	2 –Standardní plech* 4 –Plech na pečivo*	Ohřev ventilátorem	2 – 4	170	25 … 35
Těstovinové pečivo	Jeden plech na pečení	Standardní plech*	Horní a spodní ohřev	2	200	35 … 45
	Jeden plech na pečení	Standardní plech*	Ohřev ventilátorem	2	180	35 … 45
	2 plechy na pečení	1 –Standardní plech* 4 –Plech na pečivo*	Ohřev ventilátorem	1 – 4	180	35 … 45
Bohaté pečivo	Jeden plech na pečení	Standardní plech*	Horní a spodní ohřev	2	200	20 … 30
	Jeden plech na pečení	Standardní plech*	Ohřev ventilátorem	3	180	20 … 30
	2 plechy na pečení	2 –Standardní plech* 4 –Plech na pečivo*	Ohřev ventilátorem	2 – 4	180	20 … 30
Celý chléb	Jeden plech na pečení	Standardní plech*	Horní a spodní ohřev	3	200	30 … 40
	Jeden plech na pečení	Standardní plech*	Ohřev ventilátorem	3	200	30 … 40
Lasagne	Jeden plech na pečení	Skleněná / kovová obdélníková forma na drátěném grilu**	Horní a spodní ohřev	2 nebo 3	200	30 … 40
Jablečný koláč	Jeden plech na pečení	Kulatá černá kovová forma, průměr 20 cm na drátěném grilu**	Horní a spodní ohřev	2	180	50 … 70
	Jeden plech na pečení	Kulatá černá kovová forma, průměr 20 cm na drátěném grilu**	Ohřev ventilátorem	2	170	50 … 70
Pizza	Jeden plech na pečení	Standardní plech*	Horní a spodní ohřev	2	200 … 220	10 … 20
	Jeden plech na pečení	Standardní plech*	Funkce Pizza	3	250	8 … 15

V případě každého jídla se doporučuje předehřev.
* Toto příslušenství váš spotřebič nemusí obsahovat.
** Toto příslušenství není součástí produktu. Jsou to komerčně dostupné doplňky.

Varný stůl pro Ekonomický ohřev ventilátorem - provozní funkce

- Po zahájení pečení neměňte teplotu pečení Ekonomický ohřev ventilátorem - provozní funkce.
- Během pečení neotvírejte dvířka Ekonomický ohřev ventilátorem - provozní funkce. Pokud se dveře neotvírají, vnitřní teplota je optimalizována z důvodu úspory energie a může se lišit od zobrazené.
- Neohřívejte v režimu Ekonomický ohřev ventilátorem.

Potraviny	Množství plechů	Příslušenství k použití	Poloha police	Teplota (°C)	Čas vaření (min.) (přibližně)
Koláčky	Jeden plech na pečení	Standardní plech*	3	160	25 ... 35
Koláčky	Jeden plech na pečení	Standardní plech*	3	180	25 ... 35
Těstovinové pečivo	Jeden plech na pečení	Standardní plech*	3	200	45 ... 55
Bohaté pečivo	Jeden plech na pečení	Standardní plech*	3	200	35 ... 45

* Toto příslušenství váš spotřebič nemusí obsahovat.

Maso, ryby a drůbež

Klíčové body při pečení

- Výsledek pečení se zvýší ochucením všech kuřat, krůt a velkých kusů masa před pečením citronovou šťávou a pepřem.
- Pečení vykostěného masa trvá o 15 až 30 minut déle než smažení plátků masa.
- Měli byste počítat s dobou pečení asi 4 až 5 minut na centimetr tloušťky masa.
- Po uplynutí doby pečení nechte maso v troubě asi 10 minut. Šťáva z masa se lépe rozloží ve smaženém mase a při krájení z masa nevytéká.
- Ryby je třeba umístit na plech odolný proti teplu ve střední nebo spodní úrovni police.

Varný stůl na maso, ryby a drůbež

Potraviny	Množství plechů	Příslušenství k použití	Provozní funkce	Poloha police	Teplota (°C)	Čas vaření (min.) (přibližně)
Steak (celý) / Roštěná (1 kg)	Jeden plech na pečení	Standardní plech*	Horní a spodní ohřev	3	15 minuty 250/max, v 180 ... 190	60 ... 80
Jehněčí kolínko (1.5 - 2.0 kg)	Jeden plech na pečení	Standardní plech*	Horní a spodní ohřev	3	15 minuty 250/max, v 170	110 ... 120
Pečené kuře (1.8-2 kg)	Jeden plech na pečení	Drátěný gril* Jeden plech položte na spodní poličku	Horní a spodní ohřev	2	15 minuty 250/max, v 190	60 ... 80
	Jeden plech na pečení	Drátěný gril* Jeden plech položte na spodní poličku	Ohřev ventilátorem	2	200 ... 220	60 ... 80
	Jeden plech na pečení	Drátěný gril* Jeden plech položte na spodní poličku	Funkce „3D“	2	15 minuty 250/max, v 190	60 ... 80
Krůta (5.5 kg)	Jeden plech na pečení	Standardní plech*	Horní a spodní ohřev	1	25 minuty 250/max, v 180 ... 190	150 ... 210
	Jeden plech na pečení	Standardní plech*	Funkce „3D“	1	25 minuty 250/max, v 180 ... 190	150 ... 210

Potraviny	Množství plechů	Příslušenství k použití	Provozní funkce	Poloha police	Teplota (°C)	Čas vaření (min.) (přibližně)
Ryby	Jeden plech na pečení	Drátěný gril* Jeden plech položte na spodní poličku	Horní a spodní ohřev	3	200	20 ... 30
	Jeden plech na pečení	Drátěný gril* Jeden plech položte na spodní poličku	Funkce „3D“	3	200	20 ... 30

V případě každého jídla se doporučuje předehřev.
* Toto příslušenství váš spotřebič nemusí obsahovat.
** Toto příslušenství není součástí produktu. Jsou to komerčně dostupné doplňky.

Grilování

Červené maso, ryby a drůbeží maso při grilování rychle zhnědne, má krásnou kůrku a nevyschne. Pro grilování jsou vhodné zejména plátky masa, maso na špízu, klobásy a šťavnatá zelenina (rajčata, cibule atd.).

Obecná varování

- Jídlo nevhodné pro grilování s sebou nese nebezpečí požáru. Grilujte pouze jídlo, které je vhodné pro grilovací oheň. Jídlo také nedávejte příliš daleko do zadní části grilu. Je to nejvíce horká oblast a mastná jídla se mohou vznítit.
- **Během grilování mějte dvířka trouby zavřená. Nikdy negrilujte s otevřenými dvířky trouby. Horké povrchy mohou způsobit popáleniny!**

Klíčové body grilování

- Na grilování připravte jídlo podobné tloušťky a hmotnosti.
- Umístěte kousky, které chcete grilovat, na drátěný rošt nebo drátěný grilovací rošt tak, abyste jejich rozložením nepřekročili rozměry topného článku.
- Doby pečení uvedené v tabulce se mohou lišit v závislosti na tloušťce grilovaných kousků.
- Zasuňte drátěný rošt nebo drátěný grilovací rošt do požadované úrovně v troubě. Pokud grilujete na drátěném roštu, zasuňte do spodní police plech trouby, abyste zachytili olej. Plech trouby, který budete zasouvat, by měl být tak velký, aby pokrýval celou plochu grilování. Tento plech nemusí být součástí výrobku. Za účelem snadného čištění dejte na plech trouby trochu vody.

Grilovací stůl

Potraviny	Příslušenství k použití	Poloha police	Teplota (°C)	Čas vaření (min.) (přibližně)
Ryby	Drátěný gril	4 - 5	250	20 ... 25
Kuřecí kousky	Drátěný gril	4 - 5	250	25 ... 35
Fašírka (hovězí) - 12 kousky	Drátěný gril	4	250	20 ... 30
Jehněčí kotlety	Drátěný gril	4 - 5	250	20 ... 25
Biftek - (nakrájený na plátky)	Drátěný gril	4 - 5	250	25 ... 30
Telecí kotlety	Drátěný gril	4 - 5	250	25 ... 30
Gratinovaná zelenina	Drátěný gril	4 - 5	220	20 ... 30
Toastovaný chléb	Drátěný gril	4	250	1 ... 3

U všech grilovaných jídel se doporučuje předehřát troubu na 5 minut.
Po 1/2 celkového času grilování kousky jídla otočte.

Jídlo pro zkoušky

Jídla v této tabulce pečení jsou připravena podle normy EN 60350-1, aby se usnadnilo zkoušení výrobku ve zkušebních ústavech.

Varný stůl pro testovací jídla

Potraviny	Množství plechů	Příslušenství k použití	Provozní funkce	Poloha police	Teplota (°C)	Čas vaření (min.) (přibližně)
Křehké pečivo (sladké pečivo)	Jeden plech na pečení	Standardní plech*	Horní a spodní ohřev	3	140	20 ... 30
	Jeden plech na pečení	Standardní plech*	Ohřev ventilátorem	**Modely s drátěnými policemi:** 3 **Modely bez drátěných polic:** 2	140	15 ... 25
	2 plechy na pečení	2-Standardní plech* 4-Plech na pečivo*	Ohřev ventilátorem	2 - 4	140	15 ... 25
Koláčky	Jeden plech na pečení	Standardní plech*	Horní a spodní ohřev	3	160	25 ... 35
	Jeden plech na pečení	Standardní plech*	Ohřev ventilátorem	**Modely s drátěnými policemi:** 3 **Modely bez drátěných polic:** 2	150	25 ... 35
	2 plechy na pečení	2-Standardní plech* 4-Plech na pečivo*	Ohřev ventilátorem	2 - 4	**Modely s drátěnými policemi:** 150 **Modely bez drátěných polic:** 140	**Modely s drátěnými policemi:** 25 ... 40 **Modely bez drátěných polic:** 30 ... 45
Piškotové koláče	Jeden plech na pečení	Kulatá dortová forma o průměru 26 cm se svorkou na drátěném grilu**	Horní a spodní ohřev	2	160	30 ... 40
	Jeden plech na pečení	Kulatá dortová forma o průměru 26 cm se svorkou na drátěném grilu**	Ohřev ventilátorem	2	160	30 ... 40
Jablečný koláč	Jeden plech na pečení	Kulatá černá kovová forma, průměr 20 cm na drátěném grilu**	Horní a spodní ohřev	2	180	50 ... 70
	Jeden plech na pečení	Kulatá černá kovová forma, průměr 20 cm na drátěném grilu**	Ohřev ventilátorem	2	170	50 ... 70

V případě každého jídla se doporučuje předehřev.
* Toto příslušenství váš spotřebič nemusí obsahovat.
** Toto příslušenství není součástí produktu. Jsou to komerčně dostupné doplňky.

Gril

Potraviny	Příslušenství k použití	Poloha police	Teplota (°C)	Čas vaření (min.) (přibližně)
Toastovaný chléb	Drátěný gril	4	250	1 ... 3
Fašírka (hovězí) - 12 kousky	Drátěný gril	4	250	20 ... 30
Po 1/2 celkového času grilování jídlo otočte. U všech grilovaných jídel se doporučuje předehřát troubu na 5 minut.				

7 Údržba a péče

Všeobecné informace o čištění

⚠ Všeobecná upozornění

- Před vyčištěním produktu vyčkejte, dokud produkt vychladne. Horké povrchy mohou způsobit popáleniny!
- Nenanášejte čisticí prostředky přímo na horké povrchy. Může to způsobit trvalé skvrny.
- Spotřebič musí být po každé operaci důkladně vyčištěn a vysušen. Zbytky potravin se tak dají snadno vyčistit a zabrání se jejich spálení při pozdějším použití spotřebiče. Tím se prodlužuje životnost přístroje a snižují se často se vyskytující problémy.
- K čištění nepoužívejte parní čisticí prostředky.
- Některé čisticí prostředky nebo čisticí přípravky mohou poškodit povrch. Během čištění nepoužívejte abrazivní čisticí prostředky, čisticí prášky, čisticí krémy, odvápňovač nebo ostré předměty.
- K čištění po každém použití není zapotřebí speciální čistící prostředek. Spotřebič očistěte mýdlem, teplou vodou a měkkým hadříkem nebo houbou a osušte suchým hadříkem z mikrovlákna.
- Ujistěte se, že jste po vyčištění jste úplně setřeli veškerou zbylou tekutinu a okamžitě vyčistěte všechny zbytky jídla, které kolem vás vystříkne během vaření.
- Nemyjte žádné části spotřebiče v myčce nádobí.

Inox a nerezavějící povrchy

- K čištění nerezových nebo neoxidovaných povrchů a rukojetí nepoužívejte čisticí prostředky obsahující kyselinu nebo chlór.
- Nerezový nebo Inoxový povrch může časem změnit barvu. To je normální. Po každé operaci vyčistěte čisticím prostředkem vhodným na nerezový nebo Inoxový povrch.
- Čistěte měkkým mýdlovou hadříkem a tekutým (neškrabajúcim) čistícím prostředkem vhodným pro povrchy z nerezavějící oceli. Otírejte jedním směrem.
- Okamžitě bez čekání odstraňte skvrny od vápna, oleje, škrobu, mléka a bílkovin z inox-nerezového a skleněného povrchu. Skvrny mohou po delší době rezavět.

Smaltované povrchy

- Po každém použití smaltované povrchy očistěte čisticím prostředkem na nádobí, teplou vodou a měkkým hadříkem nebo houbou a osušte je suchým hadříkem.
- Pokud je váš výrobek vybaven funkcí lehkého čištění párou, můžete snadné čištění párou provést i na lehké trvalé nečistoty. (Viz "Snadné čištění párou")
- U přetrvávajících skvrn lze použít čisticí prostředek na trouby a grily doporučený na webových stránkách značky vašeho produktu a čisticí neškrábací podložku. Nepoužívejte externí čistič trouby.
- Oblast na pečení trouby musí být pro čištění vychladlá. Čištění horkých povrchů vede k nebezpečí požáru a poškození smaltovaným povrchem.

Katalytické povrchy

- Boční stěny v oblasti vaření mohou být pokryty pouze smaltovanými nebo katalytickými stěnami. Liší se v závislosti na modelu.
- Katalytické stěny mají lehký matný a pórovitý povrch. Katalytické stěny trouby se nemají čistit.

- Katalytické povrchy absorbují olej díky své pórovité struktuře a začnou se lesknout, když je povrch nasycený olejem, v takovém případě se doporučuje vyměnit díly.

Skleněné povrchy

- Při čištění skleněných povrchů nepoužívejte škrabky z tvrdého kovu a abrazivní čisticí prostředky. Mohou poškodit povrch skla.
- Spotřebič očistěte čisticím prostředkem na nádobí, teplou vodou a hadříkem z mikrovlákna určenou pro skleněné povrchy. Osušte jej suchým hadříkem z mikrovlákna.
- Pokud po vyčištění zůstanou zbytky saponátu, otřete ho studenou vodou a osušte čistým a suchým hadříkem z mikrovlákna. Zbytky saponátu mohou příště poškodit povrch skla.
- Zaschlé zbytky na povrchu skla za žádných okolností nečistěte vroubkovanými noži, drátěnou vatou nebo podobnými škrábanci.
- Skvrny od vápníku (žluté skvrny) na povrchu skla můžete odstranit komerčně dostupným odvápňovacím prostředkem, odvápňovacím prostředkem, jako je ocet nebo citrónová šťáva.
- Pokud je povrch silně znečištěn, naneste houbou na skvrnu čisticí prostředek a počkejte dlouho, dokud nebude správně fungovat. Potom povrch skla očistěte vlhkým hadříkem.
- Změna barvy a skvrny na povrchu skla jsou normální a nejde o chyby.

Plastové díly a lakované povrchy

- Plastové díly a lakované povrchy očistěte čisticím prostředkem na nádobí, teplou vodou a měkkým hadříkem nebo houbou a osušte je suchým hadříkem.
- Nepoužívejte škrabky z tvrdého kovu a drsné čisticí prostředky. Může to poškodit povrchy.
- Dbejte na to, aby klouby komponentů spotřebiče nezůstaly vlhké a saponátové. V opačném případě může na těchto spojích dojít ke korozi.

Čištění příslušenství

Pokud není v uživatelské příručce uvedeno jinak, nemyjte příslušenství k výrobku v myčce na nádobí.

Čištění ovládacího panelu

- Při čištění panelů pomocí ovladače knoflíků otřete panel a ovladače vlhkým měkkým hadříkem a osušte suchým hadříkem. Neodstraňujte knoflíky a těsnění zespodu, abyste vyčistili ovládací panel. Může být poškozen ovládací panel a knoflíky.
- Během čištění inox panelů s knoflíkovým řízením, kolem gombíkovnepoužívajte čisticí prostředky na inox. Kontrolky kolem knoflíků mohou být vymazány.
- Dotykové ovládací panely očistěte vlhkým měkkým hadříkem a osušte suchým hadříkem. Pokud je váš produkt vybaven funkcí blokování kláves, před provedením čištění ovládacího panelu nastavte blokování kláves. V opačném případě může dojít k nesprávné detekci kláves.

Čištění vnitřní části trouby (oblast pečení)

Postupujte podle kroků čištění popsaných v části „Obecné informace o čištění“ podle typů povrchů v troubě.

Čištění bočních stěn trouby

Boční stěny v prostoru pro pečení mohou být pokryty pouze smaltovanými nebo katalytickými stěnami. Liší se to podle modelu. Pokud jsou v troubě katalytické stěny, naleznete informace v části „Katalytické stěny“.

Pokud je váš výrobek modelem s drátěnými rošty, vyjměte před čištěním bočních stěn drátěné rošty. Postupujte podle kroků čištění popsaných v části „Obecné informace o čištění“ pro typ povrchu boční stěny.

Postup vyjmutí bočních drátěných roštů:

1. Vyjměte přední část drátěného roštu zatažením za boční stěnu v opačném směru.
2. Vytáhněte drátěný rošt směrem k sobě a zcela jej vyjměte.

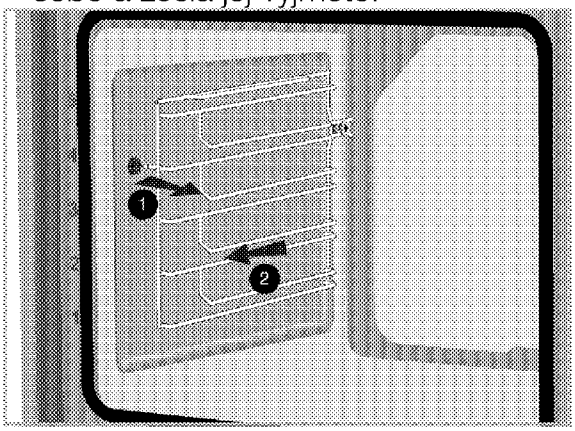

3. Při opětovném nasazení roštů je nutné postupovat v opačném pořadí.

Snadné čištění párou

Liší se v závislosti na modelu produktu. * Nemusí být k dispozici ve vašem produktu.

Zajišťuje snadné čištění, protože nečistoty (pokud s čištěním nečekáte příliš dlouho) jsou změkčeny párou, která se tvoří uvnitř trouby, a voda kondenzuje na vnitřních plochách trouby.

1. Vyjměte z trouby veškeré příslušenství.
2. Nalijte do plechu na pečení 500 ml vody a umístěte plech do 2. lišty trouby.

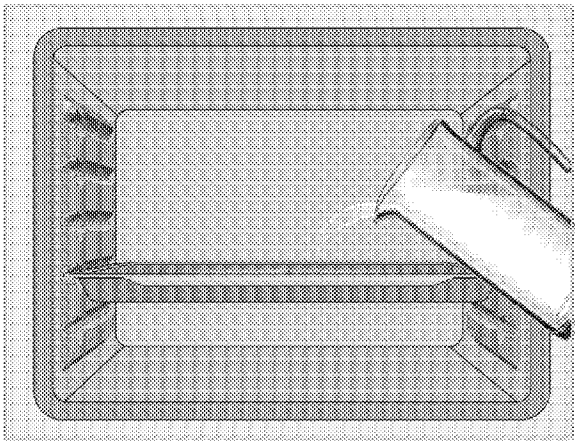

3. Nastavte troubu do režimu snadného čištění párou a nechte ji spuštěnou 15 minut při 100 °C.

Otevřete dvířka a ihned otřete vnitřní povrchy trouby vlhkou houbou nebo hadříkem. Při otevírání dvířek dojde k úniku páry. To může způsobit riziko popálení. Při otevírání dvířek trouby buďte opatrní.

Zbývající nečistoty očistěte teplou vodou s mycím prostředkem, měkkým hadříkem nebo houbou a otřete je suchým hadříkem.

Během režimu snadného čištění párou se voda, která je v bazénu ve spodní části trouby, aby změkčila lehce vytvořené zbytky / nečistoty v dutině trouby, odpařuje a kondenzuje v dutině trouby a vnitřním skle dvířek trouby, proto může kapat voda při otevření dvířek trouby. Ihned po otevření dvířek trouby otřete kondenzát.

Liší se v závislosti na modelu produktu. * Nemusí být k dispozici ve vašem produktu. Po kondenzaci v troubě může být v kanálku mělké nádržky pod troubou voda nebo vlhkost. Po použití vyčistěte tento kanál bazénu vlhkým hadříkem a poté jej osušte.

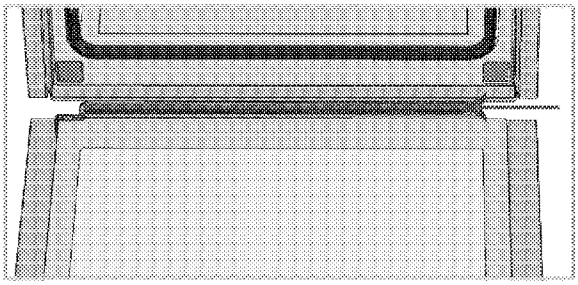

Čištění dvířek trouby

K čištění dvířek a skla trouby nepoužívejte drsné abrazivní čisticí prostředky, kovové škrabky, drátěnku nebo bělicí činidla.

Vnitřní sklo dvířek trouby je pokryto snadno čistitelným materiálem. Nepoužívejte abrazivní čisticí prostředky, škrabky z tvrdého kovu, drátěnku nebo bělicí činidla.

Dvířka trouby a sklo dvířek můžete za účelem čištění vyjmout. Postup vyjmutí dvířek a skel je vysvětlen v částech „Vyjmutí dvířek trouby“ a „Vyjmutí vnitřních skel dvířek“. Vnitřní skla dvířek po vyjmutí vyčistěte pomocí prostředku na mytí nádobí, teplé vody a měkkého hadříku nebo houby a osušte je suchým hadříkem. Sklo otřete octem a poté ho opláchněte proti zbytkům vápna, které se mohou vyskytnout na skle trouby.

Vyjmutí dvířek trouby

1. Otevřete dvířka trouby.
2. Otevřete příchytky v objímce závěsu předních dvířek vpravo a vlevo zatlačením dolů, jak je znázorněno na obrázku.

Typ závěsu (A), (B), (C) se liší podle modelu produktu. Níže uvedené obrázky ukazují, jak otevřít všechny typy závěsů.
Závěs typu (A) je k dispozici u běžných typů dveří.
Závěs typu (B) je k dispozici u typů dveří s měkkým zavíráním.
Závěs typu (C) je k dispozici u typů dveří s měkkým otevíráním / zavíráním.

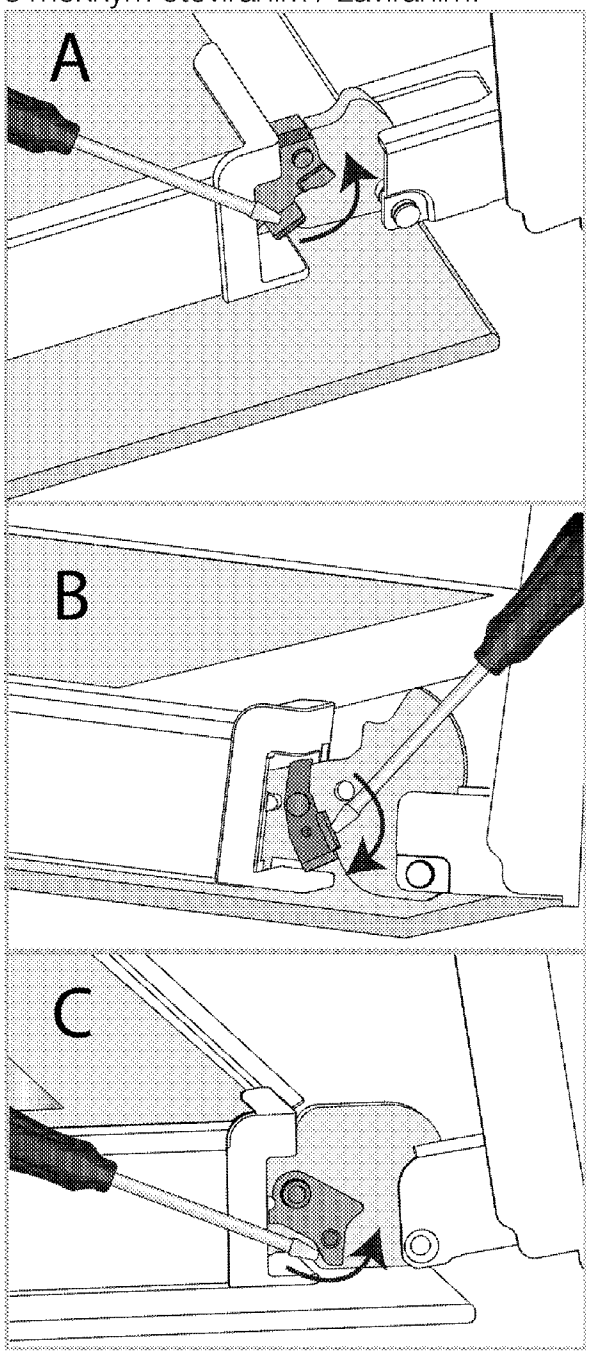

Zámek pantu - zavřená poloha

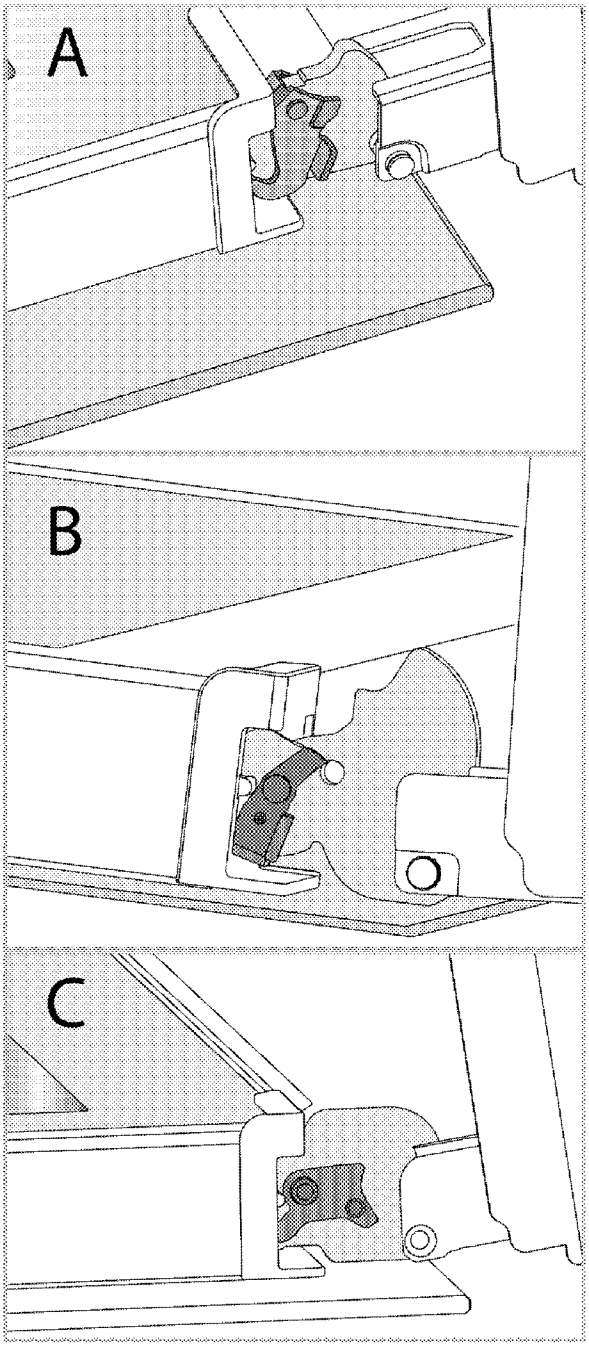

Zámek pantu - otevřená poloha

3. Otevřete dvířka trouby do polootevřené polohy.

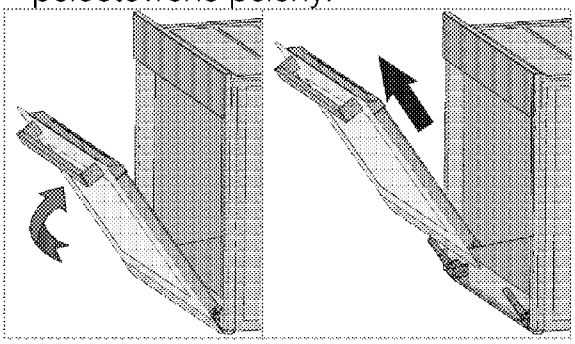

4. Polootevřené dveře vytáhněte směrem nahoru a uvolněte je z pravého a levého závěsu a vyjměte je.

Při opětovném nasazení dvířek je nutné postupovat v opačném pořadí. Při nasazení dvířek nezapomeňte zavřít příchytky na objímce závěsu.

Vyjmutí vnitřních skel dvířek trouby

Vnitřní sklo předních dvířek výrobku lze za účelem čištění vyjmout.

1. Otevřete dvířka trouby.

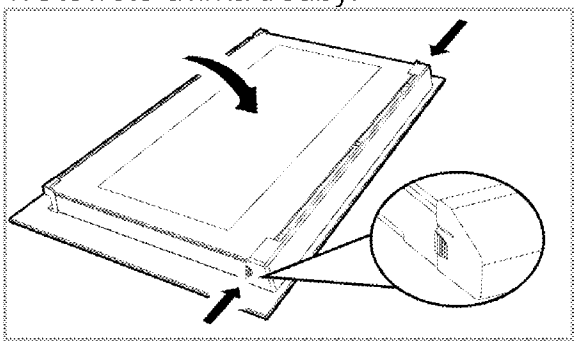

2. Táhněte součást z plastu připevněnou k horní části předních dvířek směrem k sobě se současným stisknutím tlakových bodů na obou stranách součásti a vyjměte ji.

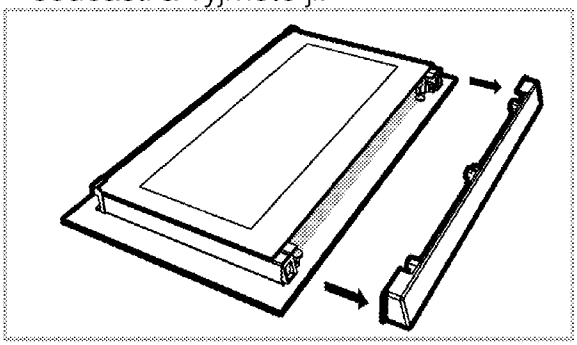

3. Jak je znázorněno na obrázku, jemně zvedněte zcela vnitřní sklo (1) směrem k **„A“** a poté jej vyjměte vytažením směrem k **„B“**.

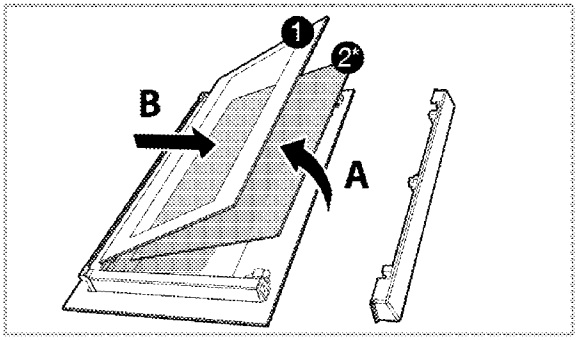

1 Nejvnitřnější skleněný panel

2* Vnitřní skleněný panel (Ve vašem produktu nemusí být přítomen.)

4. Pokud má váš výrobek vnitřní sklo (2), opakujte stejný postup, abyste jej oddělili (2).
5. Prvním krokem přeskupení dvířek je opětovné sestavení vnitřního skla (2). Umístěte zkosenou hranu skla tak, aby odpovídala zkosené hraně plastové štěrbině. (Pokud má váš výrobek vnitřní sklo). Vnitřní sklo (2) musí být připevněno k plastové štěrbině co nejblíže ke zcela vnitřnímu sklu (1).
6. Při opětovném sestavení zcela vnitřního skla (1) věnujte pozornost umístění potištěné strany skla na vnitřní sklo. Je důležité umístit spodní rohy zcela vnitřního skla (1) tak, aby odpovídaly spodním plastovým štěrbinám.
7. Tlačte součást z plastu směrem k rámu, dokud neuslyšíte cvaknutí.

Čištění světla trouby

Pokud dojde ke znečištění skleněných dvířek světla v oblasti pečení, vyčistěte jej pomocí prostředku na mytí nádobí, teplé vody a měkkého hadříku nebo houby a osušte jej suchým hadříkem. V případě poruchy žárovky světla trouby jej můžete vyměnit následujícím postupem.

Výměna žárovky světla trouby

⚠ Obecná varování

- Aby nedošlo k úrazu elektrickým proudem, odpojte před výměnou žárovky světla trouby elektrické připojení a počkejte, až trouba vychladne. Horké povrchy mohou způsobit popáleniny!
- V této troubě se používá žárovka s výkonem menším než 40 W, výškou menší než 60 mm, průměrem menším než 30 mm nebo halogenovou žárovkou s objímkou typu G9, výkonem menším než 60 W. Žárovky jsou vhodné pro provoz při teplotách nad 300 ° C. Lampy do trouby lze získat od autorizovaných servisních zástupců nebo techniků s licencí.
- Poloha světla se může lišit od polohy znázorněné na obrázku.
- Žárovka světla použitá v tomto výrobku není vhodná pro použití při osvětlení pokojů v domácnosti. Účelem tohoto světla je pomoci uživateli vidět na pečené výrobky.
- Žárovky použité v tomto výrobku musí odolat extrémním fyzickým podmínkám, jako jsou teploty nad 50 °C.

Pokud má vaše trouba kulaté světlo:

1. Odpojte výrobek od napájení ze sítě.
2. Vyjměte skleněný kryt jeho otáčením proti směru hodinových ručiček.

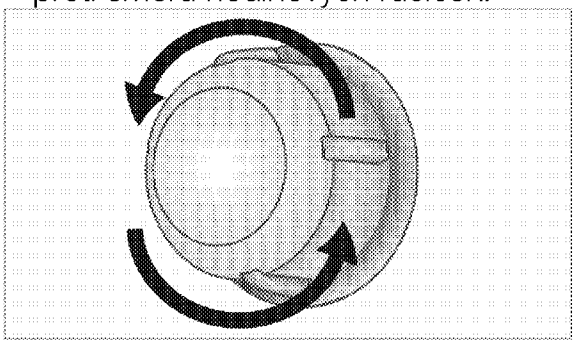

3. Pokud je žárovka vaší trouby typu (A) zobrazeného na obrázku níže, otáčejte

žárovkou světla trouby podle obrázku a vyměňte ji za novou. Pokud se jedná o model s typem (B), vytáhněte žárovku, jak je znázorněno na obrázku, a vyměňte ji za novou.

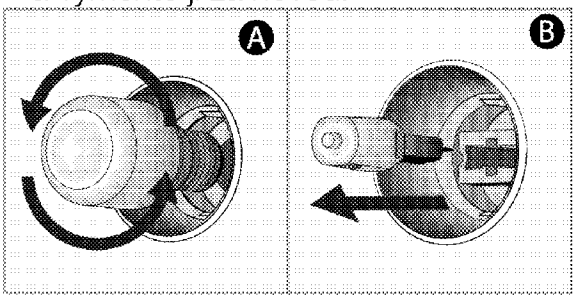

4. Nasaďte zpět skleněný kryt.

Pokud má vaše trouba čtyřhranné světlo:

1. Odpojte výrobek od napájení ze sítě.
2. Vyjměte drátěné police podle popisu.

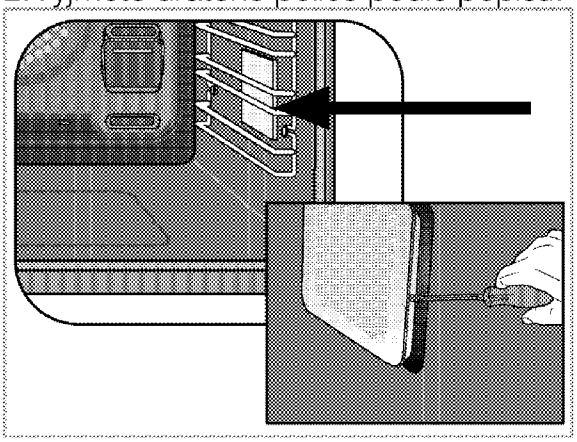

3. Pomocí šroubováku zvedněte ochranný skleněný kryt žárovky.
4. Pokud je žárovka vaší trouby typu (A) zobrazeného na obrázku níže, otáčejte žárovkou světla trouby podle obrázku a vyměňte ji za novou. Pokud se jedná o model s typem (B), vytáhněte žárovku, jak je znázorněno na obrázku, a vyměňte ji za novou.

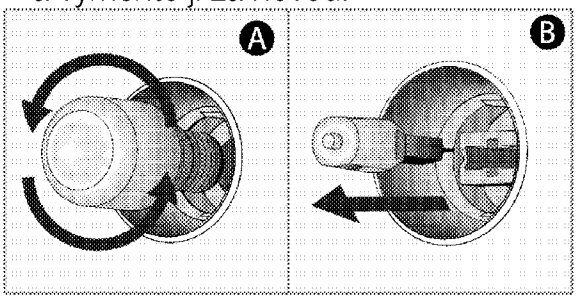

5. Nasaďte zpět skleněný kryt a drátěné police.

8 Řešení problémů

Pokud nemůžete problém odstranit, přestože jste postupovali podle pokynů v této části, obraťte se na autorizovaný servis, technika s licencí nebo na prodejce, u kterého jste výrobek zakoupili. Nikdy se nepokoušejte opravit vadný výrobek sami.

Z trouby při používání uniká pára.

- Je normální, že během používání uniká pára. >>> *Nejedná se o závadu.*

Během pečení se objevují kapky vody.

- Pára, která vzniká během pečení, může kondenzovat a vytvářet kapky vody, když se dostane na chladné povrchy výrobku. >>> *Nejedná se o závadu.*

Při ohřevu a ochlazování trouba vydává kovové zvuky.

- Při ohřevu se mohou kovové části roztahovat a způsobit zvuky. >>> *Nejedná se o závadu.*

Výrobek nefunguje.

- Síťová pojistka je vadná nebo je vypnutá. >>> *Zkontrolujte pojistky v pojistkové skříňce. V případě potřeby je vyměňte nebo znovu zapněte.*
- Výrobek není zapojen do (uzemněné) zásuvky. >>> *Zkontrolujte připojení zástrčky.*
- Tlačítka / ovládací knoflíky / dotykové plošky na ovládacím panelu nefungují.>>> *Pokud je váš výrobek vybaven funkcí uzamčení tlačítek, může být toto uzamčení aktivováno. Proveďte jeho deaktivaci.*

Světlo trouby nefunguje.

- Žárovka světla trouby je vadná. >>> *Vyměňte žárovku světla trouby.*
- Napájení je přerušeno. >>> *Zkontrolujte napájení. Zkontrolujte pojistky v pojistkové skříňce. V případě potřeby pojistky vyměňte nebo znovu zapněte.*

Trouba nehřeje.

- Není nastavena na určitou funkci pečení a/nebo teplotu. >>> *Nastavte troubu na určitou funkci pečení a/nebo teplotu.*
- U modelů vybavených časovačem není nastaven časovač. >>> *Nastavte časovač.*
- Napájení je přerušeno. >>> *Zkontrolujte napájení. Zkontrolujte pojistky v pojistkové skříňce. V případě potřeby pojistky vyměňte nebo znovu zapněte.*

(U modelů s časovačem) Displej hodin bliká nebo svítí symbol hodin.

- Došlo předtím k výpadku napájení. >>> *Nastavte časovač / vypněte výrobek a znovu jej zapněte.*

ZÁKAZNICKÉ CENTRUM BEKO

BEKO SPÓLKA AKCYJNA, organizační složka, Bucharova 1423/6, 158 00 Praha 5 - Stodůlky

7 dní v týdnu od 8:00 do 18:00

poradí nebo pomůže vyřešit záruční, případně pozáruční opravy výrobků Beko

tel. kontakt	**222 525 222**
tel. kontakt	**800 350 333**
e-mail	**zakaznickecentrum@bekosa.cz**
online objednávka opravy spotřebiče	www.bekocr.cz
5 let záruky - podmínky a registrace	www.bekocr.cz

ZÁRUČNÍ PODMÍNKY ČR

a) Platný a čitelný prodejní doklad, který obsahuje datum prodeje, model spotřebiče a označení prodejce, opravňuje uživatele využít záruku na výrobek v souladu s ustanoveními Občanského zákoníku, v platném znění.

b) Není-li stanoveno jinak, je záruční doba na výrobek 24 měsíců. Začíná plynout ode dne převzetí věci kupujícím vyjma případu, kdy je nutné uvedení do provozu oprávněnou firmou. V tom případě začne záruční doba plynout ode dne uvedení výrobku do provozu.

Výrobky vyžadující odborné zapojení: plynové a kombinované sporáky a varné desky, dále všechny spotřebiče, které nejsou vybaveny přívodním elektrickým kabelem zakončeným vidlicí. Zapojení spotřebiče je službou hrazenou zákazníkem. Potvrzení je nutné uschovat. Dovozce nezodpovídá za poškození či škody vzniklé chybnou instalací nebo chybným zapojením výrobku.

c) Záruka vyplývající z těchto záručních podmínek může být uplatněna pouze na území České republiky a týká se pouze a výhradně spotřebičů dovezených do ČR prostřednictvím naší společnosti, BEKO SPÓLKA AKCYJNA, organizační složka, Bucharova 1423/6, 158 00 Praha 5 - Stodůlky, která je oficiálním zastoupením značky Beko pro Českou republiku.

d) Záruka je poskytována kupujícímu (konečnému spotřebiteli) v souladu se zákonem č. 634/1992 Sb., o ochraně spotřebitele v platném znění, na výrobek sloužící běžnému používání v domácnosti. Výrobek není určen k průmyslovému použití a poskytování služeb. Spotřebiče, které nejsou používány v domácnosti, nejsou předmětem záruky (hotelová, školská a restaurační zařízení, úklidové firmy atd.)

e) Práva ze zodpovědnosti za vady výrobku se uplatňují u prodávajícího. Záruční oprava se vztahuje výhradně na závady, které vzniknou v době platnosti záruční lhůty a to výrobní vadou. Takto vzniklé závady je oprávněn odstranit pouze autorizovaný servis.

O odstranění vad výrobku v záruční lhůtě je kupující oprávněný požádat prodejce nebo **Zákaznické centrum Beko** na telefonním čísle: 222 525 222, 800 350 333 nebo online na https://www.bekocr.cz/objednavka-opravy-spotrebice

f) Zákazník musí pro objednání opravy nahlásit datum zakoupení, model spotřebiče, výrobní a produktové číslo, které se nachází na výrobním štítku každého spotřebiče. Bez nahlášení těchto údajů nebude moci být požadavek zákazníka na bezplatnou opravu vyřešen. Zákazník je také dále povinen poskytnout autorizovanému servisu součinnost potřebnou k ověření existence případně odstranění reklamované vady.

g) Při návštěvě servisního technika kupující prokáže existenci záruky předložením čitelného prodejního dokladu nebo certifikátu 5 let záruky Beko. Po provedení záruční opravy jsou autorizovaná servisní střediska nebo prodávající povinni vydat kupujícímu čitelnou kopii opravného listu nebo doklad o uplatnění práva záruky a době trvání opravy. Po dobu záruky je kupující povinen uschovat veškeré doklady související s koupí a servisem výrobku.

Opravní list slouží k prokazování práv kupujícího, proto je ve vlastním zájmu kupujícího si zkontrolovat před podpisem veškeré údaje. Záruční lhůta se v případech, kdy závada znemožnila používání výrobku, prodlužuje o dobu, kdy kupující uplatnil nárok na záruční opravu u autorizovaného střediska až do dne převzetí opraveného výrobku.

h) Výrobek musí být instalován a provozován podle návodu k obsluze a platných norem. Funkce chladniček, mrazniček a jejich kombinací je zaručena při okolní teplotě od +10°C do +32°C.

i) Touto zárukou nejsou dotčena práva kupujícího, která se ke koupi věci váží podle zvláštních právních předpisů.

j) Společnost BEKO SPÓLKA AKCYJNA, organizační složka, Bucharova 1423/6, 158 00 Praha 5 - Stodůlky nabízí spotřebitelům na vybrané modely prodlouženou záruku v celkové délce trvání 5 let. Předmětem této nadstandardní záruky je bezplatné odstraňování výrobních vad po dobu následujících 36 měsíců od skončení zákonné dvouleté záruční lhůty. Podmínkou získání certifikátu prodloužené záruky je splnění veškerých podmínek uvedených na www.bekocr.cz

O odstranění vad výrobku v prodloužené záruční lhůtě je kupující oprávněný požádat Zákaznické centrum Beko na telefonním čísle: 222 525 222, 800 350 333 nebo online na https://www.bekocr.cz/objednavka-opravy-spotrebice

Při opravě v rámci prodloužené záruky je uživatel povinen autorizovanému servisu předložit platný certifikát prodloužené záruky a prodejní doklad.

k) V době trvání prodloužené záruky bude oprávněná reklamace řešena opravou nebo dodáním náhradního dílu. V případě neodstranitelné vady zajistí dovozce přímo u zákazníka výměnu výrobku za nový. Nárok na výměnu uplatňuje zákazník po zaslání všech potřebných dokladů (platný certifikát, doklad o zakoupení, vyjádření servisního technika) na e-mail reklamace@bekosa.cz nebo poštou na adresu BEKO SPÓLKA AKCYJNA, organizační složka, Bucharova 1423/6, 158 00 Praha 5 - Stodůlky. Spotřebitel nemá právo v průběhu prodloužené záruky na vrácení kupní částky. Uplatnění práva na bezplatné odstraňování výrobních vad podléhá zde uvedeným všeobecným záručním podmínkám.

Právo na uplatnění záruky zaniká pokud:

- Není výrobek používán v souladu s návodem;
- Došlo k mechanickému poškození výrobku cizím zaviněním, při nesprávné údržbě nebo jiným zanedbáním péče o výrobek;
- Byl na výrobku proveden neodborný zásah neoprávněnou osobou;
- Plynové spotřebiče nebo spotřebiče s napájením 400V nebyly uvedeny do provozu odbornou firmou;
- Došlo k mechanickému poškození při přepravě;
- Je vada způsobená vnějšími podmínkami, jako jsou např. poruchy v elektrické síti nebo vadná bytová instalace, nevhodnými provozními podmínkami, poškození živlem;
- Je výrobek vadný z důvodu použití neoriginálního příslušenství a náhradních dílů;
- Kuchyňská linka, do které je výrobek zabudovaný, nespňuje potřebné technické parametry;
- Záruka se dále nevztahuje na preventivní údržbu popsanou v návodu k obsluze, popřípadě závady způsobené nevhodnou manipulací, na opotřebení vzniklé běžným používáním, na mechanické poškození skleněných a plastových komponentů;
- Záruka se nevztahuje na návštěvu technika za účelem poradenství, preventivní kontrolu stavu spotřebiče, výměnu náhradního dílu, který nevyžaduje odborný zásah, záměna směru otevírání dveří chladniček a sušiček.

beko

Microwave Oven

User Manual

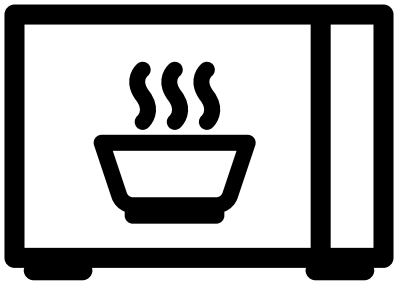

BMGB20212B

EN – FR – SV – NO – DA – FI – PL – SQ – MK – NL – DE – CS – RU – SL– SR – HR – SK

CE

01M-8897353200-5220-01

Nejprve si tento návod přečtěte!

Vážený zákazníku,

Děkujeme, že jste si vybrali produkt značky Beko. Doufáme, že s tímto produktem, který byl vyroben s využitím vysoce kvalitní a moderní technologie, dosáhnete těch nejlepších výsledků. Proto si před použitím produktu pečlivě přečtěte celý návod k použití a jakékoli doplňující dokumenty a uchovejte je pro budoucí použití. Pokud produkt předáte další osobě, rovněž jí předejte návod k použití. Dodržte veškerá varování a informace obsažené v návodu k použití.

Význam symbolů

V různých částech tohoto návodu k použití jsou použity následující symboly:

	Důležité informace o užitečných tipech k použití.
	Upozornění na nebezpečné situace týkající se ohrožení života a majetku.
	Upozornění na horké povrchy.
	Varování před úrazem elektrickým proudem.
	Varování před nebezpečím požáru.



Tento produkt byl vyroben v ekologicky šetrných a moderních zařízeních bez poškození přírody.

Tento spotřebič splňuje směrnice WEEE.

Neobsahuje PCB.

1 Důležité bezpečnostní a ekologické pokyny

Důležité bezpečnostní pokyny Pečlivě přečtěte a uschovejte pro budoucí použití

1.1 Bezpečnostní varování

Tato část obsahuje bezpečnostní pokyny, které vám pomohou chránit se před rizikem požáru, úrazu elektrickým proudem, vystavení úniku mikrovlnné energie, zranění osob nebo škod na majetku. Nedodržení těchto pokynů má za následek neplatnost záruky.

- Mikrovlnné trouby Beko splňují příslušné bezpečnostní normy. V případě jakéhokoli poškození spotřebiče nebo napájecího kabelu je třeba svěřit opravu nebo výměnu prodejci, servisnímu středisku nebo odborníkovi a autorizovanému servisu, aby se zabránilo jakémukoli nebezpečí. Nesprávná nebo nekvalifikovaná oprava může být nebezpečná a představuje riziko pro uživatele.
- Toto zařízení je určeno pro použití v domácnosti a v podobných podmínkách, jako jsou například:
  - Kuchyně pro zaměstnance v obchodech, kancelářích a jiných pracovních prostředích
  - Domy na farmách
  - Pro potřeby zákazníků v hotelech a jiných typech ubytovacích zařízení;
  - V ubytovnách a hostelech.
- Výrobek není určen pro průmyslové nebo laboratorní použití.
- Nepokoušejte se troubu spustit, když jsou její dvířka otevřená; jinak byste mohli být vystaveni škodlivé mikrovlnné energii. Bezpečnostní zámky nevyřazujte, ani s nimi neoprávněně nemanipulujte.
- Mikrovlnná trouba je určena k ohřevu jídel a nápojů. Sušení jídla nebo oděvů a ohřívání ohřívacích podložek, pantoflí, houbiček, vlhkých hadříků apod. může vyvolat riziko zranění, vznícení nebo požáru.
- Mezi přední stranu a dvířka trouby nevkládejte žádné předměty. Dbejte na to, aby se na uzavíracích plochách nehromadily zbytky nečistot nebo čisticích prostředků.

1 Důležité bezpečnostní a ekologické pokyny

- Jakékoli servisní práce zahrnující odstranění krytu, který poskytuje ochranu před vystavením mikrovlnné energii, musí provádět autorizované osoby nebo servis. Jakýkoli jiný přístup je nebezpečný.
- Váš výrobek je určen k vaření, ohřívání a rozmrazování potravin v domácnosti. Nesmí se používat ke komerčním účelům.
- Vaše trouba není určena k sušení jakýchkoli živých bytostí.
- Nepoužívejte váš spotřebič k sušení oděvů ani kuchyňských utěrek.
- Nepoužívejte tento spotřebič venku, v koupelně, ve vlhkém prostředí ani na místech, kde by se mohl namočit.
- Za škody vzniklé v důsledku nesprávného použití nebo nesprávného zacházení se zařízením neneseme žádnou odpovědnost ani neposkytujeme záruku.
- Nikdy se nepokoušejte spotřebič demontovat. Za škody způsobené nesprávnou manipulací se neakceptují žádné nároky na záruku.
- Používejte pouze originální díly nebo části doporučené výrobcem.
- Pokud je spotřebič v provozu, nenechávejte jej bez dozoru.
- Spotřebič používejte vždy na stabilním, rovném, čistém, suchém a neklouzavém povrchu.
- Spotřebič by se neměl ovládat externím časovačem nebo samostatným systémem dálkového ovládání.
- Před prvním použitím spotřebiče očistěte všechny součásti. Přečtěte si podrobnosti uvedené v části „Čištění a údržba“.
- Provozujte spotřebič pouze pro účely, ke kterým je určen, jak je popsáno v tomto návodu.
- Spotřebič se během používání velmi zahřívá. Dbejte na opatrnost, abyste se nedotýkali horkých částí uvnitř trouby.
- Nepoužívejte troubu prázdnou.
- Kuchyňské nádobí se může zahřát přenosem tepla z ohřátých potravin na nádobí. Na uchopení nádobí možná budete potřebovat kuchyňské chňapky.
- Nádobí je třeba zkontrolovat, zda je vhodné pro použití v mikrovlnných troubách.

1 Důležité bezpečnostní a ekologické pokyny

- Nepokládejte troubu na kamna ani na jiná zařízení vytvářející teplo. Jinak může dojít k poškození a ztrátě záruky.
- Po otevření pokrmů nebo fólie může po vaření z jídla vycházet pára.
- Spotřebič a jeho přístupné povrchy mohou být při používání velmi horké.
- Dvířka a vnější sklo mohou být při používání spotřebiče velmi horké.
- Ujistěte se, že vaše síťové napájení odpovídá údajům uvedeným na typovém štítku spotřebiče.
- Jediný způsob, jak odpojit spotřebič od napájení, je vytáhnout zástrčku ze zásuvky.
- Spotřebič používejte pouze s uzemněnou zásuvkou.
- Nikdy nepoužívejte tento spotřebič, pokud je napájecí kabel nebo samotný spotřebič poškozen.
- Nepoužívejte tento spotřebič s prodlužovacím kabelem.
- Nikdy se nedotýkejte spotřebiče ani jeho zástrčky vlhkýma nebo mokrýma rukama.
- Umístěte spotřebič tak, aby zástrčka byla vždy přístupná.
- Chcete-li zabránit poškození napájecího kabelu, nedovolte aby došlo k jeho sevření, ohnutí nebo odírání na ostrých hranách. Udržujte napájecí kabel mimo dosah horkých povrchů a otevřeného ohně.
- Zamezte riziku náhodného vytažení napájecího kabelu nebo zakopnutí o napájecí kabel při používání spotřebiče.
- Před každým čištěním a pokud se spotřebič nepoužívá, jej odpojte ze zásuvky.
- Při odpojování zařízení od zdroje napájení netahejte za napájecí kabel, a nikdy kabel neomotávejte kolem zařízení.
- Neponořujte zařízení, napájecí kabel ani zástrčku do vody ani do jiných tekutin. Nedržte kabel pod tekoucí vodou.
- Při ohřívání potravin v plastových nebo papírových nádobách dávejte pozor na troubu kvůli riziku vznícení.
- Před vložením sáčků do trouby odstraňte drátěné šňůry a / nebo kovové úchyty papírových nebo plastových sáčků.

1 Důležité bezpečnostní a ekologické pokyny

- Pokud vidíte kouř, vypněte nebo odpojte spotřebič, pokud je to bezpečné, a nechte dvířka zavřená, aby se udusily případné plameny.
- Nepoužívejte mikrovlnnou troubu ke skladování. Když troubu nepoužíváte, nenechávejte v ní papírové předměty, kuchyňský materiál ani jídlo.
- Obsah krmicích lahví a nádob s dětskou výživou je třeba před konzumací promíchat nebo protřepat a zkontrolovat teplotu, aby nedošlo k popálení.
- Tento spotřebič je klasifikován jako zařízení ISM skupiny 2, třídy B. Skupina 2 obsahuje všechna zařízení ISM (Industrial, Scientific, Medical) (průmyslová, vědecká a lékařská), ve kterých se vysokofrekvenční energie záměrně generuje a / nebo používá ve formě elektromagnetického záření za účelem zpracování materiálu, a dále zařízení na jiskrové řezání.
- Zařízení třídy B je vhodné pro použití v domácích instalacích a v instalacích přímo připojených k nízkonapěťové napájecí síti.
- V troubě nepoužívejte kuchyňský olej. Horký olej může poškodit součásti a materiály trouby, a dokonce může způsobit popáleniny kůže.
- Jídlo se silnou slupkou, jako jsou brambory, cukety, jablka a kaštany, propíchněte.
- Spotřebič musí být umístěn tak, aby zadní strana směřovala ke zdi.
- Před přemístěním spotřebiče zajistěte otočný talíř, aby nedošlo k jeho poškození.
- Vejce ve skořápce a celá natvrdo uvařená vejce se v mikrovlnné troubě nesmí ohřívat, protože mohou explodovat, a to i po ukončení mikrovlnného ohřevu.

VAROVÁNÍ: Pokud jsou dvířka nebo těsnění dvířek poškozené, trouba se nesmí používat, dokud ji neopraví kvalifikovaná osoba.

VAROVÁNÍ: Pro kohokoli jiného, než kompetentní osobu, je nebezpečné provádět jakékoli servisní nebo opravářské činnosti zahrnující odstranění krytu, který poskytuje ochranu před působením mikrovlnné energie.

1 Důležité bezpečnostní a ekologické pokyny

VAROVÁNÍ: Tekutiny a jiné potraviny se nesmějí ohřívat v uzavřených nádobách, protože by mohly explodovat.

- Troubu je třeba pravidelně čistit a odstraňovat veškeré zbytky jídla.
- Nad horním povrchem trouby by měl být volný prostor minimálně 20 cm.
- Potraviny nepřevařujte, aby nedošlo k požáru.
- K čištění spotřebiče nepoužívejte chemikálie ani parní čističe.
- Při používání v blízkosti dětí a osob s omezenými fyzickými, smyslovými nebo duševními schopnostmi dbejte na maximální opatrnost.
- Děti ve věku 8 let a starší a osoby s omezenými fyzickými, smyslovými nebo duševními schopnostmi nebo bez znalostí a zkušeností mohou tento spotřebič používat pouze tehdy, když jsou pod dohledem osoby zajišťující bezpečné používání výrobku, nebo jsou odpovídajícím způsobem poučeny nebo rozumí rizikům používání produktu. S přístrojem si nesmí hrát děti. Postupy čištění a uživatelské údržby by neměly provádět děti, pokud nejsou pod dohledem starších osob.
- **Nebezpečí udušení!** Všechny obalové materiály uchovávejte mimo dosah dětí.
- S ohledem na nadměrné teplo, které vzniká v grilovacích a kombinovaných režimech, by mělo být dětem povoleno používat tyto režimy pouze pod dohledem dospělé osoby.
- Výrobek a jeho napájecí kabel uchovávejte tak, aby k nim neměly přístup děti mladší 8 let.
- Nevařte jídlo přímo na skleněném podnosu. Před umístěním do trouby vložte jídlo do příslušného kuchyňského nádobí.
- Při mikrovlnném vaření se nesmí používat kovové nádoby na jídlo a nápoje. Mohly by způsobit jiskření.
- Mikrovlnná trouba nesmí být umístěna ve skříni, která neodpovídá návodu k instalaci.
- Mikrovlnná trouba je určena pouze pro vestavěné použití.

1 Důležité bezpečnostní a ekologické pokyny

- Pokud používáte vestavěné spotřebiče ve výšce nebo nad 900 mm nad podlahou, dávejte pozor, abyste při vyjímání nádob ze spotřebiče nevytáhli otočný talíř.
- Pokud je vestavěný výrobek ve skříni s dvířky, musí být během provozu dvířka skříně otevřená.

1.2 Dodržování směrnice WEEE a odstranění odpadů výrobku

Tento výrobek splňuje požadavky směrnice EU WEEE (2012/19 / EU). Na tomto produktu je zobrazen symbol klasifikace odpadu elektrických a elektronických zařízení (WEEE).

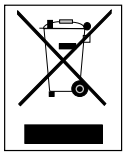

Tento symbol znamená, že na konci své životnosti se tento výrobek nesmí likvidovat spolu s ostatním domovním odpadem. Použité zařízení se musí odnést na oficiální sběrné místo za účelem recyklace elektrických a elektronických zařízení. Chcete-li najít tato sběrná místa, obraťte se na místní úřady nebo na prodejce, u kterého byl produkt zakoupen. Každá domácnost plní důležitou úlohu při zhodnocování a recyklaci starých zařízení. Správná likvidace použitého spotřebiče pomáhá předcházet možným negativním následkům pro životní prostředí a lidské zdraví.

1.3 Soulad se směrnicí RoHS

Výrobek, který jste si zakoupili, vyhovuje směrnici EU RoHS (2011/65/EU). Neobsahuje škodlivé a zakázané látky uvedené ve směrnici.

1.4 Informace o balení



Obalové materiály výrobku jsou vyrobeny z recyklovatelných materiálů v souladu s našimi vnitrostátními předpisy o životním prostředí. Nevyhazujte obalové materiály spolu s domácími nebo jinými odpady. Vezměte je do sběrných míst pro obalové materiály určené místními orgány.

2 Vaše mikrovlnná trouba

2.1 Přehled

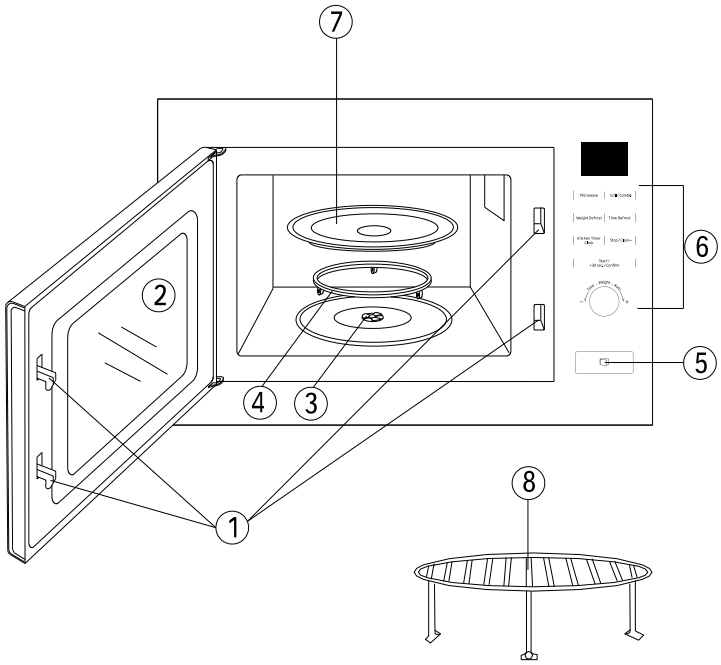

1. Bezpečnostní blokovací systém dvířek
2. Okno trouby
3. Hřídel otočné desky
4. Podpěra otočné desky
5. Tlačítko otevírání dvířek
6. Ovládací panel
   – Mikrovlnná trouba
   – Gril / Kombinovaný.
   – Rozmrazování podle hmotnosti
   – Rozmrazování podle času
   – Kuchyňský časovač
   – Zastavit / Vymazat
   – Start / + 30 sekund / Potvrdit
   – Čas / Hmotnost / Automatický (vysouvací tlačítko)
7. Skleněný talíř
8. Rošt na grilování (Nelze použít pro funkci mikrovlnné trouby a musí být umístěn na skleněném talíři)

2.2. Technické údaje

Příkon	230 V ~ 50 Hz, 1 270 W (mikrovlnná trouba) 1 000 W (gril)
Výkon	800 W
Provozní frekvence	2 450 MHz
Vnější rozměry (V x Š x H) mm	387 x 594 x 333
Objem trouby	20 litrů
Čistá hmotnost	16,5 kg
Barva	Černá

Právo na technické a konstrukční změny vyhrazeno.

Značky na spotřebiči nebo hodnoty uvedené v jiných dokumentech dodávaných s výrobkem jsou hodnoty získané při laboratorních podmínkách podle příslušných norem. Tyto hodnoty se mohou lišit v závislosti na použití spotřebiče a okolních podmínkách. Hodnoty výkonu jsou testovány při 230 V.

3 Instalace a připojení

3.1 Návod k instalaci

- Dodržujte speciální pokyny k instalaci.
- Spotřebič můžete instalovat do 60 cm široké nástěnné skříňky.
- Spotřebič je vybaven zástrčkou a smíte jej zapojit pouze do správně nainstalované uzemněné zásuvky.
- Síťové napětí musí odpovídat napětí uvedenému na typovém štítku.
- Instalaci zásuvky a výměnu připojovacího kabelu smí provádět pouze kvalifikovaný elektrikář. Pokud po instalaci již není zástrčka přístupná, musí být na straně instalace přítomno zařízení pro odpojení všech pólů s mezerou kontaktů nejméně 3 mm.



VAROVÁNÍ: Není dovoleno se používat adaptéry, vícecestné lišty a prodlužovací kabely. Přetížení může vyvolat riziko požáru.

3.2 Elektrické připojení

- Spotřebič je vybaven zástrčkou a smíte jej zapojit pouze do správně nainstalované uzemněné zásuvky.
- Instalaci zásuvky a výměnu připojovacího kabelu smí provádět pouze kvalifikovaný elektrikář, který dodržuje příslušné předpisy.
- Pokud po instalaci již není zástrčka přístupná, musí být na straně instalace přítomno zařízení pro odpojení všech pólů s mezerou kontaktů nejméně 3 mm.
- Instalace musí zajišťovat ochranu kontaktů.

3.3 Spotřebič v nástěnné jednotce

Instalační skříň nesmí mít zadní panel za přístrojem.

Minimální výška instalace: 850 mm. Ventilační otvory a přívody nesmí být zakryty.

Části;

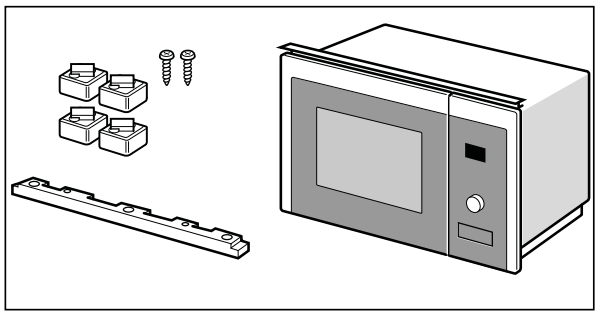

Spotřebič v jednotce pro zavěšení na zeď

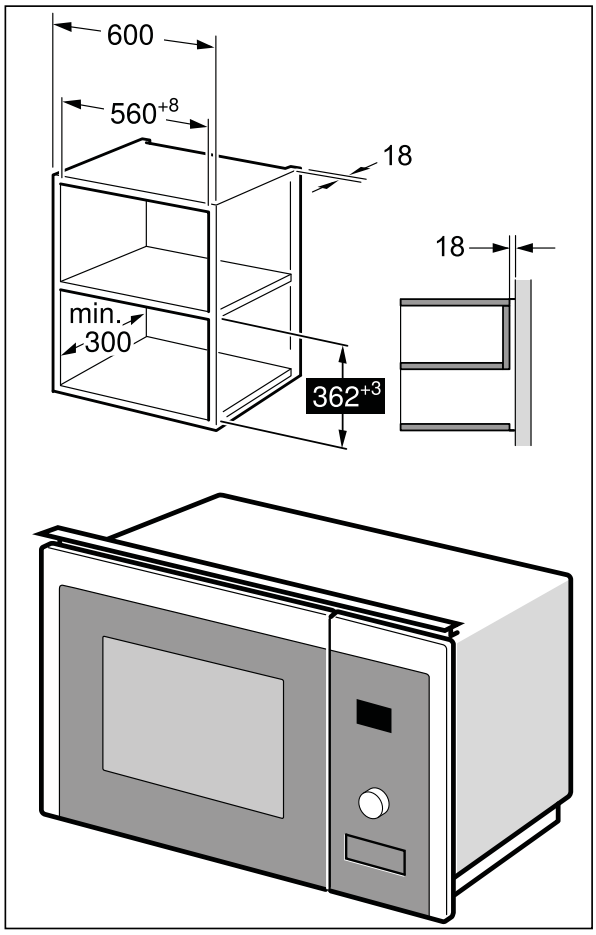

3 Instalace a připojení

3.4 Spotřebič ve vysoké jednotce

Instalační skříň nesmí mít zadní panel za přístrojem.

Minimální výška instalace: 850 mm. Ventilační otvory a přívody nesmí být zakryty.

Části;

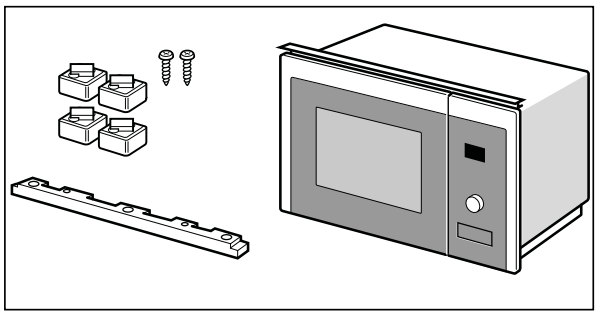

Spotřebič ve vysoké jednotce

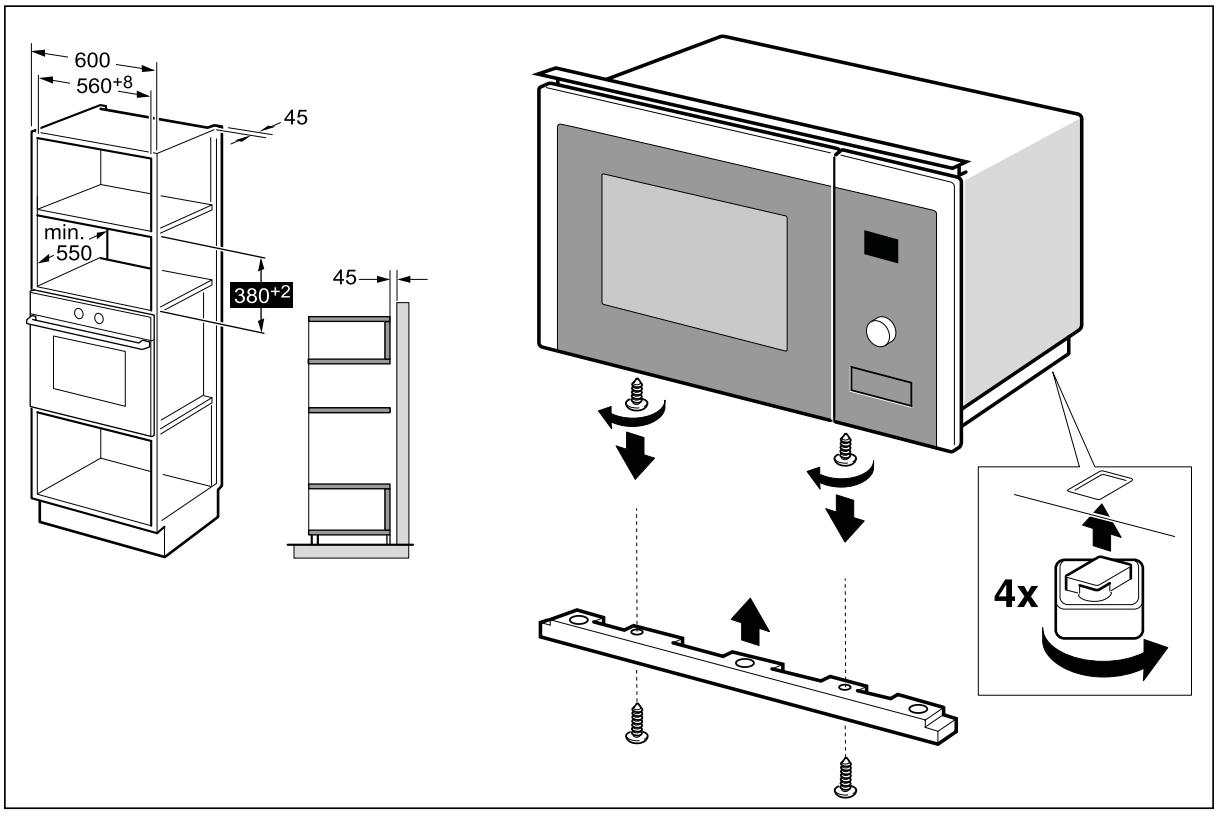

3 Instalace a připojení

3.5 Instalace trouby

VAROVÁNÍ: Napájecí kabel nezachycujte ani na něm nedělejte uzly.

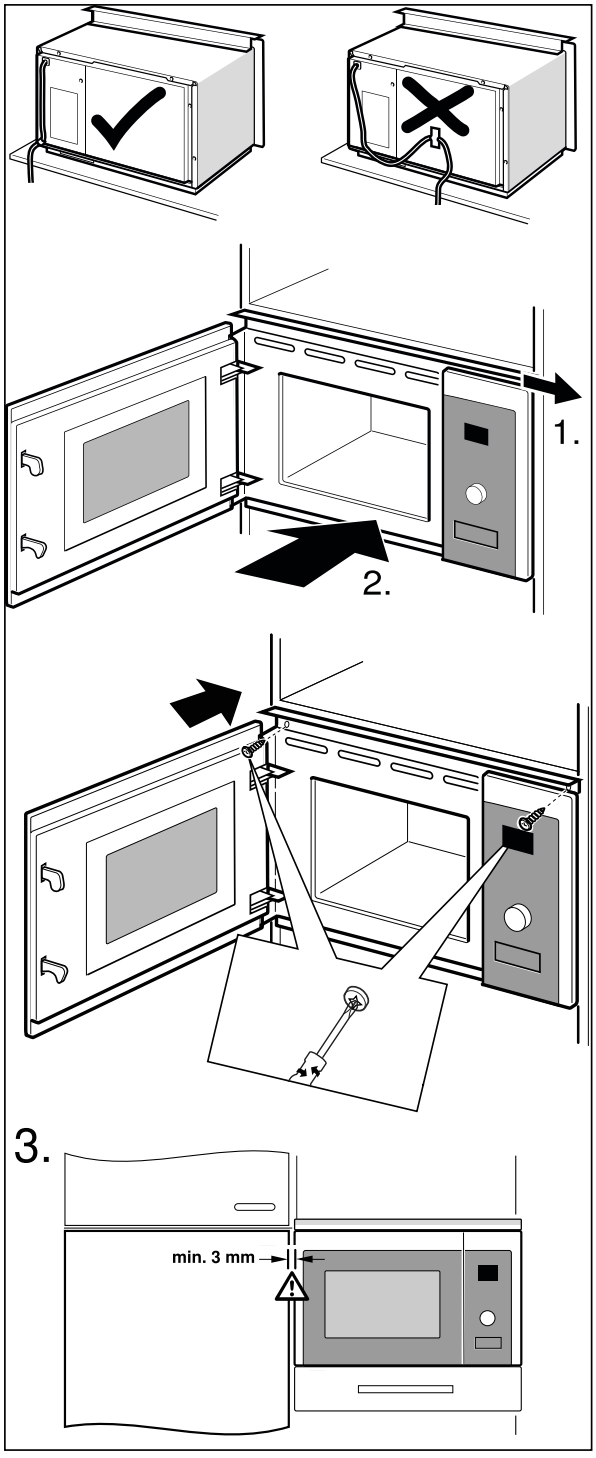

3.6 Instalace otočné desky

- Nikdy nepokládejte skleněný talíř dnem vzhůru. Skleněnému talíři by nikdy nemělo nic překážet.
- Během vaření se musí vždy používat skleněný talíř a podpěra otočného talíře.
- Veškeré jídlo a nádoby s jídlem musí být během vaření vždy umístěny na skleněném talíři.
- Pokud skleněný talíř nebo podpěra otočné desky prasknou nebo se zlomí, obraťte se na nejbližší autorizované servisní středisko.

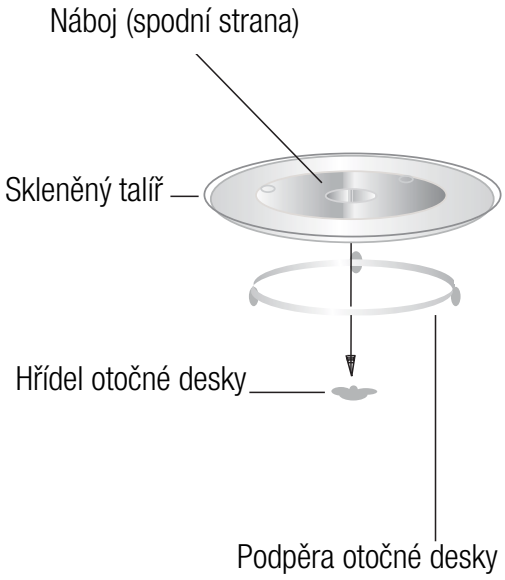

4 Obsluha

4.1 Ovládací panel

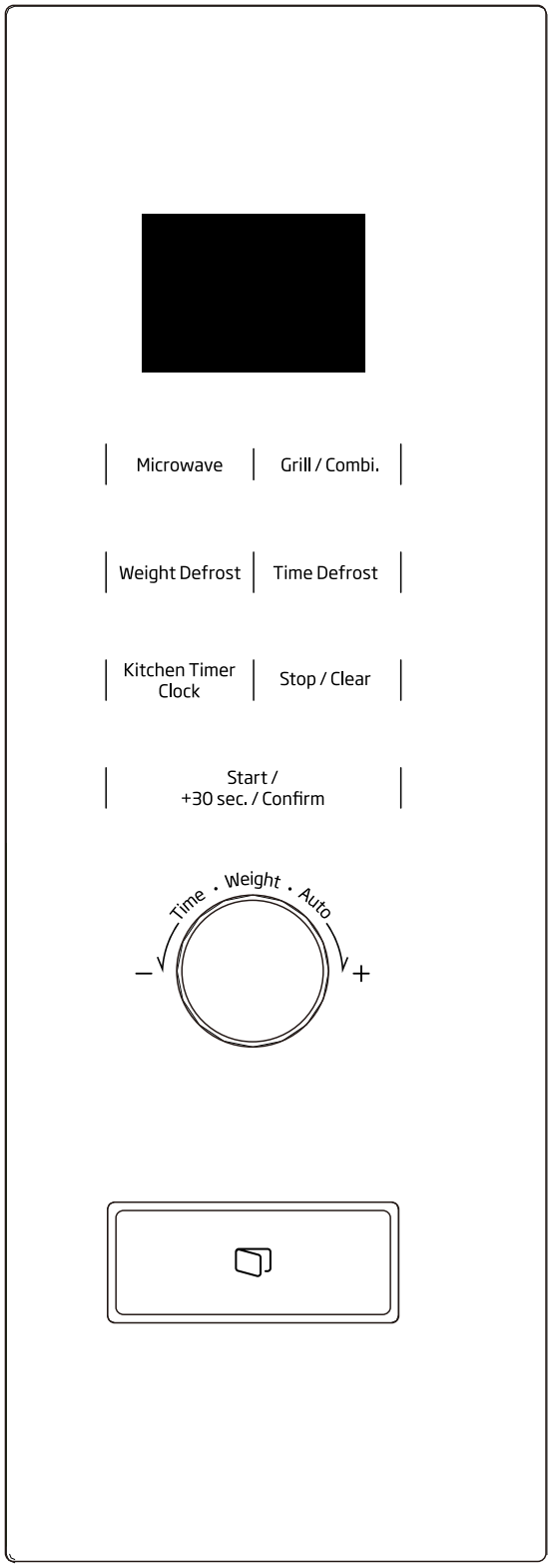

4.2 Nastavení hodin

Když je mikrovlnná trouba pod napětím, zobrazí se “0:00” a bzučák jednou zazní. Trouba přejde do stavu vyčkávání.

1. Stiskněte dvakrát tlačítko “Kitchen Timer/Clock”. Číslice hodin začnou blikat.
2. Otáčením knoflíku “Time / Weight / Auto” upravte hodinu; vstupní hodnota by měla být mezi 0 a 23.
3. Stiskněte tlačítko “Kitchen Timer/Clock” Číslice minut začnou blikat.
4. Otáčením knoflíku “Time / Weight / Auto” upravte minuty; vstupní hodnota by měla být mezi 0 a 59.
5. Stisknutím tlačítka “Kitchen Timer/Clock” dokončete nastavení času. Symbol “:” bude blikat a čas bude svítit.

Pokud hodiny nejsou nastaveny, při zapnutí nebudou fungovat.

4.3 Mikrovlnné vaření

1. Stiskněte jednou tlačítko “Microwave” . Zobrazí se „P100“.
2. Stiskněte znovu tlačítko “Microwave” nebo otáčením knoflíku “Time / Weight / Auto” vyberte požadovaný výkon. Při každém stisknutí tlačítka se zobrazí “P100, P80, P50, P30” nebo “P10” v uvedeném pořadí.
3. Stisknutím tlačítka “Start/+30 Sec./Confirm” potvrďte požadovaný výkon.
4. Otáčením knoflíku “Time / Weight / Auto” nastavte dobu vaření na hodnotu mezi 0:05 a 95:00.
5. Opětovným stisknutím tlačítka “Start/+30 Sec./Confirm” spusťte vaření.
6. Čas na obrazovce se začíná odpočítávat.
7. Po dokončení procesu je slyšet “pípnutí”.

4 Obsluha

Níže jsou uvedeny kroky pro nastavení času kódovacím tlačítkem:

Nastavení doby trvání	Hodnota přírůstku
0–1 minuta	5 sekund
1–5 minut	10 sekund
5–10 minut	30 sekund
10–30 minut	1 minuta
30–95 minut	5 minut

Tabulka mikrovlnného výkonu

Mikrovlnný výkon	Vysoký	Střední Vysoký	Střední	Střední Nízký	Nízký
Displej	P100	P80	P50	P30	P10

4.4 Gril nebo kombinované vaření

1. Stiskněte jednou tlačítko “Grill / Combi.”. Na obrazovce se zobrazí “G”.
2. Opakovaným stisknutím nebo otočením knoflíku “Time / Weight / Auto” vyberte požadovaný výkon. Zobrazí se “G”, “C-1” nebo “C-2”.
3. Stisknutím tlačítka “Start/+30Sec./Confirm” potvrďte výkon.
4. Otočením knoflíku “Time / Weight / Auto” nastavíte čas vaření. (Maximální doba vaření je 95 minut)
5. Opětovným stisknutím tlačítka “Start/+30Sec./Confirm” spustíte vaření.
6. Čas na obrazovce se začíná odpočítávat.
7. Po dokončení procesu je slyšet “pípnutí”.

Pokyny pro kombinovaný výkon

Program	Displej	Mikrovlnný výkon	Výkon grilu
Gril	G	0 %	100 %
Combi.1	C-1	55 %	45 %
Combi.2	C-2	36 %	64 %

Když uplyne polovina doby grilování, trouba spustí dvakrát zvukový signál, to je normální. Chcete-li zajistit lepší účinek grilování jídla, obraťte pokrm, zavřete dvířka a poté pokračujte v grilování stisknutím tlačítka “Start/+30Sec./Confirm”. Pokud neproběhne žádná činnost, trouba bude pokračovat v práci.

4.5 Rozmrazování podle hmotnosti

1. Stiskněte jednou tlačítko “Weight Defrost”. Na obrazovce se zobrazí “dEF1”.
2. Otáčením knoflíku “Time / Weight / Auto” vyberte hmotnost jídla. Rozsah hmotnosti je 100–2000 g.
3. Rozmrazování zahájíte stisknutím tlačítka “Start/+30 Sec./Confirm”.
4. Čas na obrazovce se začíná odpočítávat.
5. Po dokončení procesu je slyšet “pípnutí”.

Když uplyne polovina doby rozmrazování, trouba spustí dvakrát zvukový signál, to je normální. Chcete-li zajistit lepší účinek rozmrazování, obraťte pokrm, zavřete dvířka a poté pokračujte ve vaření stisknutím tlačítka “Start/+30Sec./Confirm”. Pokud neproběhne žádná činnost, trouba bude pokračovat v práci.

4.6 Rozmrazování podle času

1. Stiskněte jednou tlačítko “Time Defrost”. Na obrazovce se zobrazí “dEF2”.
2. Otáčením knoflíku “Time / Weight / Auto” vyberte dobu vaření. Maximální doba je 95 minut.
3. Rozmrazování zahájíte stisknutím tlačítka “Start/+30 Sec./Confirm”.
4. Čas na obrazovce se začíná odpočítávat.
5. Po dokončení procesu je slyšet “pípnutí”.

4 Obsluha

Když uplyne polovina doby rozmrazování, trouba spustí dvakrát zvukový signál, to je normální. Chcete-li zajistit lepší účinek rozmrazování, obraťte pokrm, zavřete dvířka a poté pokračujte ve vaření stisknutím tlačítka "Start/+30Sec./Confirm". Pokud neproběhne žádná činnost, trouba bude pokračovat v práci.

4.7 Vícefázové vaření

Lze nastavit maximálně 2 fáze. Pokud je jednou z fází rozmrazování, mělo by se automaticky nastavit jako první fáze. Po každé fázi jednou zazní bzučák a začne další fáze.

Nabídku Auto a rychlé vaření nelze nastavit jako vícefázové.

Příklad: Pokud chcete jídlo rozmrazovat po dobu 5 minut, pak vařte s 80 % mikrovlnným výkonem po dobu 7 minut.

Postup je následující:

1. Stiskněte jednou tlačítko "Time Defrost". Na obrazovce se zobrazí "dEF2".
2. Otáčením knoflíku "Time / Weight / Auto" upravíte dobu rozmrazování na 5 minut;
3. Stiskněte jednou tlačítko "Microwave". Na obrazovce se zobrazí „P100".
4. Opakovaným stisknutím tlačítka "Microwave" vyberte mikrovlnný výkon, až se zobrazí "P80";
5. Potvrďte hodnotu stisknutím tlačítka "Start/+30 Sec./Confirm".
6. Otáčením knoflíku "Time / Weight / Auto" nastavíte dobu vaření na 7 minut;
7. Stisknutím tlačítka "Start/+30 Sec./Confirm" spusťte vaření.
8. Po dokončení procesu je slyšet "pípnutí".

4.8 Kuchyňský časovač

1. Stiskněte jednou tlačítko "Kitchen Timer/Clock" Na obrazovce se zobrazí "00:00".
2. Otočením knoflíku "Time / Weight / Auto" zadejte správný časovač. (Maximální doba vaření je 95 minut)
3. Potvrďte hodnotu stisknutím tlačítka "Start/+30 Sec./Confirm".
4. Čas na obrazovce se začíná odpočítávat.
5. Po dokončení procesu je slyšet "pípnutí".

4.9 Nabídka Auto (Automatický)

1. Ve stavu vyčkávání vyberte nabídku otáčením knoflíku "Time / Weight / Auto". Na obrazovce se zobrazí "A 1".
2. Otočením knoflíku "Time / Weight / Auto" vyberte požadovanou nabídku. Zobrazí se "A 1" až "A 8".
3. Stisknutím tlačítka "Start/+30 Sec./Confirm" nabídku potvrdíte.
4. Otáčením knoflíku "Time / Weight / Auto" zvolte hmotnost jídla.
5. Opětovným stisknutím tlačítka "Start/+30Sec./Confirm" spustíte vaření.
6. Čas na obrazovce se začíná odpočítávat.
7. Po dokončení procesu je slyšet "pípnutí".

Tabulka nabídky:

Nabídka	Hmotnost	Tlačítko zapnutí
A 1 - Pizza	200 g	100 % (Mikrovlny)
	400 g	
A 2 - Maso	250 g	100 % (Mikrovlny)
	350 g	
	450 g	
A 3 - Zelenina	200 g	100 % (Mikrovlny)
	300 g	
	400 g	

4 Obsluha

A 4 - Těstoviny	50 g (se 450 g studené vody)	80 % (Mikrovlny)
	100g (se 800g studené vody)	
A 5 - Brambory	200 g	100 % (Mikrovlny)
	400 g	
	600 g	
A 6 - Ryby	250 g	80 % (Mikrovlny)
	350 g	
	450 g	
A 7 - Nápoje	1 šálek (asi 120 ml)	100 % (Mikrovlny)
	2 šálky (přibližně 240 ml)	
	3 šálky (přibližně 360 ml)	
A 8 - Popcorn	50 g	100 % (Mikrovlny)
	100 g	

4.10 Rychlé vaření

1. Ve stavu vyčkávání stiskněte tlačítko “Start/+30Sec./Confirm” a vařte na úrovní výkonu 100 % po dobu 30 sekund. Každým stisknutím stejného tlačítka můžete přidat 30 sekund. Maximální doba vaření je 95 minut.
2. Během mikrovlnného vaření, grilování, kombinovaného vaření a rozmrazování podle času můžete stisknutím tlačítka “Start/+30Sec./Confirm” prodloužit dobu vaření.
3. Ve stavech automatické nabídky a rozmrazování podle hmotnosti nelze dobu vaření prodloužit stisknutím tlačítka “Start/+30Sec./Confirm”.
4. Ve stavu vyčkávání otočte knoflík “Time / Weight / Auto” doleva a vyberte dobu vaření. Když máte nastavenou dobu vaření, stisknutím tlačítka “Start/+30Sec./Confirm” spusťte mikrovlnné vaření pomocí páčky 100 %.

4.11 Funkce zámku pro děti

Zámek: Ve stavu vyčkávání stisknutím tlačítka “STOP/Clear” na 3 sekundy přepněte do stavu zámku pro děti. Pokud byl čas nastaven, zobrazí se aktuální čas. Jinak se na obrazovce zobrazí “ 🔑 ”.

Ukončení zámku: V uzamčeném stavu stiskněte na 3 sekundy tlačítko “STOP/Clear”. Zámek se uvolní.

4.12 Dotazovací funkce

1. Při mikrovlnném vaření nebo grilu a v kombinaci. Stiskněte tlačítko “Microwave” nebo “Grill / Combi.” Na 3 sekundy se zobrazí aktuální výkon.
2. Pokud byly hodiny nastaveny, během vaření stiskněte tlačítko “Kitchen Timer/Clock” a zkontrolujte aktuální čas. Zobrazí se na 3 sekundy.

4.13 Specifikace

1. Pokud se během vaření dvířka otevřou, zavřete dvířka a poté pokračujte ve vaření stisknutím tlačítka “Start/+30Sec./Confirm”.
2. Jakmile je program vaření nastaven, a během 1 minuty nedojde ke stisknutí tlačítka “Start/+30Sec./Confirm”, zobrazí se aktuální čas. Nastavení bude zrušeno.
3. Při efektivním stisknutí bzučák zazní jednou. Na neúčinné stisknutí nereaguje.

5 Osvětlení varné desky

Na výsledek vaření mohou mít vliv následující faktory:

Uspořádání jídla

Tlustější místa umístěte směrem ven z misky, tenčí část směrem ke středu a rovnoměrně je rozložte. Pokud je to možné, kusy nepřekrývejte.

Délka vaření

Začněte vařit s krátkým časovým nastavením. Po uplynutí časového limitu posuďte výsledek a podle aktuální potřeby vaření prodlužte. Nadměrné vaření může způsobit kouř a spálení.

Rovnoměrné vaření jídla

Jídla, jako je kuřecí maso, hamburger nebo steak, byste měli během vaření jednou otočit.

Pokud je to podle druhu jídla vhodné, během vaření jednou nebo dvakrát zamíchejte jídlo z vnější strany do středu.

Nechte chvíli odstát.

Po uplynutí časového limitu nechte jídlo v troubě dostatečně dlouhou dobu, aby se mohl dokončit cyklus vaření a aby se jídlo postupně ochladilo.

Kdy je jídlo hotové

Zda je jídlo hotové, můžete určit podle barvy a tvrdosti, například:

- Pára vychází ze všech částí jídla, nejen z okrajů.
- U drůbeže lze snadno hýbat s klouby.
- Vepřové nebo drůbeží maso nejeví žádné známky krve.
- Ryby jsou neprůhledné a lze je snadno krájet vidličkou.

Varná mísa (Browning)

Při použití varné mísy (Browning) nebo samoohřívací nádoby vždy pod nádobu umístěte tepelně odolný izolátor, například porcelánový talíř, aby nedošlo k poškození otočného talíře a rotujícího kruhu.

Plastový obal bezpečný pro mikrovlnnou troubu

Při vaření potravin s vysokým obsahem tuku nedovolte, aby plastový obal přišel do styku s potravinami, protože by se mohl roztavit.

Plastové nádobí bezpečné pro mikrovlnnou troubu

Některé plastové nádoby vhodné pro mikrovlnnou troubu nemusí být vhodné pro vaření potravin s vysokým obsahem tuku a cukru. Nesmí také dojít k překročení doby předehřevu uvedené v návodu k použití nádobí.

6 Pokyny pro nádobí

6.1 Materiály, které můžete použít v mikrovlnné troubě nebo kterým je třeba se v mikrovlnné troubě vyhnout



Nebezpečí úrazu Pro kohokoli jiného, než kompetentní osobu, je nebezpečné provádět jakékoli servisní činnosti nebo opravy, které zahrnují odstranění krytu poskytujícího ochranu před působením mikrovlnné energie.

Viz pokyny v části „Materiály, které můžete použít v mikrovlnné troubě nebo kterým je třeba se v mikrovlnné troubě vyhnout.“ Mohou existovat určité nekovové nádoby, jejichž použití v mikrovlnné troubě není bezpečné. Pokud máte pochybnosti, můžete takové nádobí vyzkoušet následujícím postupem.

Test nádobí:

1. Nádobu vhodnou do mikrovlnné trouby naplňte jedním šálkem studené vody (250 ml) spolu s příslušným nádobím.
2. Vařte na maximální výkon po dobu 1 minuty.
3. Opatrně sáhněte nádobí. Pokud je prázdná nádoba teplá, nepoužívejte ji k vaření v mikrovlnné troubě.
4. Nepřekračujte dobu 1 minuty vaření.

Materiály, které můžete použít v mikrovlnné troubě	
Nádobí	**Poznámky**
Hliníková fólie	Pouze stínění. Malé hladké kousky lze použít k zakrytí tenkých částí masa nebo drůbeže, aby se zabránilo převaření. Pokud je fólie příliš blízko ke stěnám trouby, může dojít k jiskření. Fólie by měla být nejméně 2,5 cm od stěn trouby.
Varná mísa (Browning)	Postupujte podle pokynů výrobce. Dno varné mísy (Browning) musí být nejméně 5 mm nad otočným talířem. Nesprávné použití může způsobit zlomení otočné desky.
Stolní nádobí	Pouze bezpečné pro mikrovlnnou troubu. Postupujte podle pokynů výrobce. Nepoužívejte prasklé ani odštípnuté nádobí.
Sklenice	Vždy sejměte víko. Používejte pouze k ohřívání jídla, jen aby bylo teplé. Většina skleněných nádob není tepelně odolná a může se rozbít.
Skleněné nádobí	Pouze žáruvzdorné sklo do trouby. Ujistěte se, že nádoby nemají žádné kovové obložení. Nepoužívejte prasklé ani odštípnuté nádobí.
Sáčky na vaření v troubě	Postupujte podle pokynů výrobce. Nezavírejte kovovou páskou. Vytvořte štěrbiny, aby mohla unikat pára.
Papírové talíře a kelímky	Používejte pouze pro krátkodobé vaření / ohřívání. Během vaření nenechávejte troubu bez dozoru.
Papírové utěrky	Slouží k zakrytí jídla pro opětovný ohřev a vstřebávání tuku. Používejte pod dohledem a pouze pro krátkodobé vaření.
Pergamenový papír	Použijte jako kryt, aby se zabránilo rozstřikování, nebo obal na páru.
Plast	Pouze bezpečné pro mikrovlnnou troubu. Postupujte podle pokynů výrobce. Měl by být označen jako „Bezpečné pro mikrovlnnou troubu“. Některé plastové nádoby změknou, když se jídlo uvnitř zahřívá. „Varné sáčky“ a těsně uzavřené plastové sáčky rozřízněte, propíchněte nebo odvětrejte podle pokynů na obalu.

6 Pokyny pro nádobí

Plastový obal	Pouze bezpečné pro mikrovlnnou troubu. Slouží k zakrytí jídla během vaření, aby se udržela vlhkost. Nedovolte, aby se plastový obal dotýkal jídla.
Teploměry	Pouze bezpečné pro mikrovlnnou troubu (teploměry na maso a cukrovinky).
Voskový papír	Slouží jako kryt, aby se zabránilo stříkání a zadržela vlhkost.
Materiály, kterým je třeba se v mikrovlnné troubě vyhnout	
Hliníkový podnos	Může způsobit jiskření. Přeneste jídlo do nádoby vhodné pro mikrovlnnou troubu.
Potravinová krabička s kovovou rukojetí	Může způsobit jiskření. Přeneste jídlo do nádoby vhodné pro mikrovlnnou troubu.
Kovové nebo kovem zdobené nádobí	Kov stíní jídlo od mikrovlnné energie. Kovové obložení může způsobit jiskření.
Kovové kroužky	Může způsobit jiskření a způsobit oheň v troubě.
Papírové sáčky	Mohou způsobit oheň v troubě.
Plastová pěna	Plastová pěna se může působením vysoké teploty roztavit nebo kontaminovat kapalinu uvnitř.
Dřevo	Dřevo při použití v mikrovlnné troubě vyschne a může se štípat nebo praskat.

7 Čištění a údržba

7.1 Čištění

VAROVÁNÍ: K čištění spotřebiče nikdy nepoužívejte benzín, rozpouštědlo, abrazivní čisticí prostředek, kovové objekty nebo tvrdé kartáče.

VAROVÁNÍ: Spotřebič nebo jeho napájecí kabel nikdy neponořujte do vody či jiné kapaliny.

1. Vypněte spotřebič a odpojte napájecí kabel ze zásuvky.
2. Počkejte, než spotřebič zcela vychladne.
3. Vnitřní část trouby udržujte čistou. V případě, že na stěnách trouby zůstaly zbytky jídla nebo rozlité kapaliny, otřete je navlhčeným hadříkem. Pokud se trouba hodně znečistí, lze použít jemný čisticí prostředek. Vyhněte se použití sprejů a dalších čisticích látek, neboť mohou zanechat skvrny, značky a poničit povrch dveří.
4. Vnější povrchy trouby musí být vyčištěny navlhčeným hadříkem. Nedovolte, aby se voda dostala do větracích otvorů, abyste tak předešli poškození provozních částí v troubě.
5. Obě strany dveří a sklo, těsnění dveří a části v blízkosti těsnění často otírejte navlhčeným hadříkem, abyste odstranili skvrny způsobené rozstříknutím. Nepoužívejte abrazivní čistící přípravky.
6. Nedovolte, aby ovládací panel zvlhnul. Vyčistěte měkkým navlhčeným hadříkem. Dveře trouby nechte otevřené, abyste během čištění ovládacího panelu předešli nežádoucímu spuštění.
7. Pokud se uvnitř trouby nebo v jejím okolí nahromadí pára, setřete ji měkkým hadříkem. K tomu může dojít, je-li mikrovlnná trouba provozována ve vysoce vlhkých podmínkách. To je normální.
8. V některých případech musíte při čištění vyjmout skleněný talíř. Skleněný talíř omyjte v teplé vodě nebo v myčce.

7 Čištění a údržba

9. Válec a troubu je třeba čistit pravidelně, aby se předešlo nadměrné hlučnosti.
10. Spodní část trouby stačí otřít hadříkem s jemným čistícím přípravkem. Kroužek lze umýt v teplé vodě nebo v myčce. Když kroužek vyjmete ze spodní části, při jeho vracení zkontrolujte, že jste ho nainstalovali správným směrem.
11. Abyste odstranili špatný zápach z trouby, vložte do mikrovlnné trouby misku s vodou a citrónovou šťávou a kůrou a troubu spusťte na 5 minut v mikrovlnném režimu. Důkladně otřete a vysušte měkkým hadříkem.
12. V případě, že je třeba provést výměnu žárovky v troubě, kontaktujte autorizovaný servis, prosím.
13. Trouba musí být pravidelně čištěna a jakékoli zbytky potravin musí být odstraněny. Není-li trouba udržována čistá, může to způsobit povrchové defekty, které by mohly negativně ovlivnit životnost spotřebiče, což by mohlo způsobit nebezpečí.
14. Tento spotřebič nelikvidujte společně s domácím odpadem; staré trouby musí být zlikvidovány ve speciálních centrech provozovaných městskými úřady.
15. Když se používá funkce grilu, může se objevit malé množství kouře a zápachu, což po určité době používání zmizí.

7.2 Skladování

- Pokud nechcete spotřebič delší dobu používat, důkladně jej uskladněte.
- Zkontrolujte, zda je spotřebič odpojený, vychladlý a zcela suchý.
- Spotřebič skladujte na suchém, chladném místě.
- Spotřebič skladujte mimo dosah dětí.

7.3 Manipulace a přeprava

- Během manipulace a přepravy uchovávejte přístroj v původním obalu.
- Balení chrání spotřebič před fyzickým poškozením.
- Na zařízení ani na obal nepokládejte těžká břemena. Může dojít k poškození spotřebiče.

8 Odstraňování problémů

Normální	
Mikrovlnná trouba ruší TV příjem.	Při provozu mikrovlnné trouby může docházet k rušení rozhlasového a televizního příjmu. Je to podobné rušení malých elektrických spotřebičů, např. mixéru, vysavače a elektrického ventilátoru. To je normální.
Světlo v troubě je ztlumené.	Během mikrovlnného vaření při nízkém výkonu se může světlo v troubě ztlumit. To je normální.
Pára se kumuluje na dveřích, horkých vzduch vychází průduchy	Během vaření může jídla vycházet pára. Většina páry vyjde průduchy. Ale někdy se může kumulovat na chladném místě, např. dveřích trouby. To je normální.
Omylem spuštěná trouba, bez vloženého jídla.	Je zakázané spouštět spotřebič, aniž by v něm byly nějaké potraviny. Je to velmi nebezpečné.

Problém	**Možná příčina**	**Řešení**
Troubu nelze spustit.	1) Napájecí kabel není řádně zapojen.	Odpojte ho. Po 10 sekundách ho znovu zapojte.
	2) Pojistka zkratovala nebo se aktivoval jistič okruhu.	Vyměňte pojistku nebo restartujte jistič (opravu provedou profesionálové z naší společnosti).
	3) Problém se zásuvkou.	V zásuvce vyzkoušejte jiné elektrické spotřebiče.
Trouba nehřeje.	4) Dveře nejsou dobře zavřené.	Dveře řádně zavřete.

ZÁKAZNICKÉ CENTRUM BEKO

BEKO Spolka Akcyjna, org. sl. Lužná 716/2, 160 00 Praha 6 – Vokovice

7 dní v týdnu od 8:00 do 18:00

pomůže vyřešit záruční, případně pozáruční opravy výrobků BEKO

kontakt	**220 105 371**
	800 350 333
e-mail	**zakaznickecentrum@bekosa.cz**
Objednávka opravy spotřebiče online	**www.bekocr.cz**
5 LET ZÁRUKY – podmínky a registrace online	**www.bekocr.cz**

ZÁRUČNÍ PODMÍNKY ČR

a) Platný a čitelný prodejní doklad, který obsahuje datum prodeje, model spotřebiče a označení prodejce opravňuje uživatele využít záruku na výrobek v souladu s ustanoveními Občanského zákoníku, v platném znění.

b) Není-li stanoveno jinak, je záruční doba na výrobek 24 měsíců. Začíná plynout ode dne převzetí věci kupujícím vyjma případu, kdy je nutné uvedení do provozu oprávněnou firmou. V tom případě začne záruční doba plynout ode dne uvedení výrobku do provozu.

Výrobky vyžadující odborné zapojení: plynové a kombinované sporáky a varné desky, dále všechny spotřebiče, které nejsou vybaveny přívodním elektrickým kabelem zakončeným vidlicí. Zapojení spotřebiče je službou hrazenou zákazníkem. Potvrzení je nutné uschovat. Dovozce nezodpovídá za poškození vzniklé chybnou instalací a chybným zapojením výrobku.

c) Záruka vyplývající z těchto záručních podmínek může být uplatněna pouze na území České republiky a týká se pouze a výhradně spotřebičů dovezených do ČR prostřednictvím naší společnosti**,** BEKO Spolka Akcyjna, org. sl. Lužná 716/2, 160 00 Praha 6 – Vokovice, která je oficiálním zastoupením značky BEKO pro Českou republiku.

d) Záruka je poskytována kupujícímu (konečnému spotřebiteli) v souladu se zákonem č. 634/1992 Sb., o ochraně spotřebitele v platném znění, na výrobek sloužící běžnému používání v domácnosti. Výrobek není určen k průmyslovému použití a poskytování služeb. Spotřebiče, které nejsou používány v domácnosti, nejsou předmětem záruky (hotelová a restaurační zařízení, školská zařízení, úklidové firmy, atd…)

e) Práva ze zodpovědnosti za vady výrobku se uplatňují u prodávajícího. Záruční oprava se vztahuje výhradně na závady, které vzniknou v době platnosti záruční lhůty a to výrobní vadou. Takto vzniklé závady je oprávněn odstranit pouze autorizovaný servis.

f) O odstranění vad výrobku v záruční lhůtě je kupující oprávněný požádat prodejce nebo **Zákaznické centrum BEKO** tel: 220 105 371 (800 350 333) http://www.bekocr.cz/oprava-spotrebice .

g) Při návštěvě servisního technika kupující prokáže existenci záruky předložením čitelného prodejního dokladu nebo certifikátu 5 let záruky BEKO. Po provedení záruční opravy jsou autorizovaná servisní střediska nebo prodávající povinni vydat kupujícímu čitelnou kopii opravného listu nebo doklad o uplatnění práva záruky a době trvání opravy. Po dobu záruky je kupující povinen uschovat veškeré doklady související s koupí a servisem výrobku.

h) Opravní list slouží k prokazování práv kupujícího, proto je ve vlastním zájmu kupujícího si zkontrolovat před podpisem veškeré údaje. Záruční lhůta se v případech, kdy závada znemožnila používání výrobku, prodlužuje o dobu, kdy kupující uplatnil nárok na záruční opravu u autorizovaného střediska až do dne převzetí opraveného výrobku.

i) Výrobek musí být instalován a provozován podle návodu k obsluze a platných norem. Funkce chladniček, mrazniček a jiných kombinací je zaručena při okolní teplotě od +10°C do +32°C.

j) Touto zárukou nejsou dotčena práva kupujícího, která se ke koupi věci váží podle zvláštních právních předpisů.

k) Společnost BEKO Spolka Akcyjna, org. sl. Lužná 716/2, 160 00 Praha 6 – Vokovice nabízí spotřebitelům na vybrané modely prodlouženou záruku v celkové délce trvání 5 let. Předmětem této nadstandardní záruky je bezplatné odstraňování výrobních vad po dobu následujících 36 měsíců od skončení zákonné dvouleté záruční lhůty.

l) Podmínkou získání certifikátu prodloužené záruky je splnění veškerých podmínek uvedených na www.bekocr.cz.

m) O odstranění vad výrobku v prodloužené záruční lhůtě je kupující oprávněný požádat Zákaznické centrum BEKO tel: 220 105 371 (800 350 333) http://www.bekocr.cz/oprava-spotrebice .

n) Při opravě v rámci prodloužené záruky je uživatel povinen autorizovanému servisu předložit platný certifikát prodloužené záruky a prodejní doklad.

o) V době trvání prodloužené záruky bude oprávněná reklamace řešena opravou nebo dodáním náhradního dílu. V případě neodstranitelné vady zajistí dovozce přímo u zákazníka výměnu výrobku za nový. Nárok na výměnu uplatňuje zákazník po zaslání všech potřebných dokladů /platný certifikát, doklad o zakoupení, vyjádření servisního technika/ na e-mail: reklamace@bekosa.cz nebo poštou na adresu BEKO Spolka Akcyjna, org. sl. Lužná 716/2, 160 00 Praha 6 – Vokovice. Spotřebitel nemá právo v průběhu prodloužené záruky na vrácení kupní částky. Uplatnění práva na bezplatné odstraňování výrobních vad podléhá zde uvedeným všeobecným záručním podmínkám.

Právo na uplatnění záruky zaniká pokud:

- není výrobek používán v souladu s návodem
- došlo k mechanickému poškození výrobku cizím zaviněním, při nesprávné údržbě nebo jiným zanedbáním péče o výrobek
- byl na výrobku proveden neodborný zásah neoprávněnou osobou
- plynové spotřebiče nebo spotřebiče s napájením 400V nebyly uvedeny do provozu odbornou firmou
- došlo k mechanickému poškození při přepravě
- je vada způsobená vnějšími podmínkami, jako jsou např. poruchy v elektrické síti nebo vadná bytová instalace, nevhodnými provozními podmínkami, poškození živlem
- je výrobek vadný z důvodu použití neoriginálního příslušenství a náhradních dílů
- kuchyňská linka, do které je výrobek zabudovaný, nesplňuje technické parametry
- záruka se dále nevztahuje na preventivní údržbu popsanou v návodu k obsluze, popřípadě závady způsobené nevhodnou manipulací, na opotřebení vzniklé běžným používáním, mechanické poškození skleněných a plastových komponentů
- záruka se nevztahuje na návštěvu technika za účelem poradenství, preventivní kontrolu stavu spotřebiče, výměnu náhradního dílu, který nevyžaduje odborný zásah, záměna směru otvírání dveří chladniček

beko

Hood

User manual

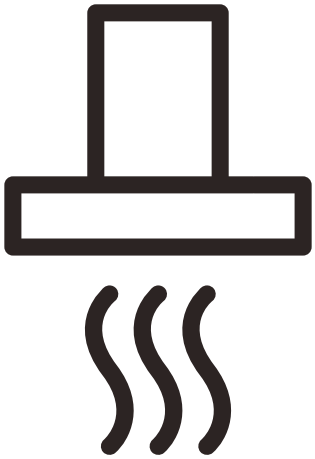

CTB 6250 W
CTB 6250 B
CTB 6250 X
CTB 9250 X
CTB 6250 XH
CTB 9250 XH

EN-DE-FR-NL-ES-PT-IT-DA-RU-LT-RO-PL-GR-BG-VN-BS-CS-SR-SK-SL-SV

CE

01M-8842123200-1721-18
01M-8842113200-1721-18
01M-8842103200-1721-18
01M-8842043200-1721-18
01M-8844773200-1721-18
01M-8844763200-1721-18

1 Důležité pokyny z hlediska bezpečnosti a životního prostředí

1.1 Obecné bezpečnostní pokyny

Důležité bezpečnostní pokyny, přečtěte si je pozorně a uchovejte pro pozdější použití
Tento oddíl obsahuje bezpečnostní pokyny, které vám pomohou ochránit před vznikem požáru, zásahem elektrickým proudem, následky unikající mikrovlnné energie, zraněním osob nebo poškozením majetku. Nedodržení těchto pokynů zruší platnost záruky.

- Výrobky značky Beko splňují platné bezpečnostní normy; proto v případě jakéhokoli poškození spotřebiče nebo napájecího kabelu musí být provedena oprava nebo výměna prodejcem, servisním centrem nebo odborníkem z autorizovaného servisu, aby se předešlo nebezpečí. Chybná nebo neodborná oprava může být nebezpečná pro uživatele.
- Toto zařízení je určeno pouze pro domácí a podobné použití, například:

  - v prostorách kuchyňského personálu v obchodech, kancelářích a dalších pracovních prostředích;

  - na farmách;

  - klienty v hotelech a dalších typech obytného prostředí;

  - v prostředí typu Bed and Breakfast.
- Spotřebič používejte pouze k určenému účelu, jak je popsáno v tomto návodu.
- Výrobce nenese odpovědnost za žádné škody plynoucí z nesprávné instalace či nevhodného způsobu použití spotřebiče.
- Tento spotřebič mohou používat děti starší 8 let a osoby s omezenými tělesnými, smyslovými nebo mentálními schopnostmi anebo osoby bez příslušných znalostí a zkušeností, pokud jsou pod dozorem nebo byly poučeny o bezpečném užívání tohoto přístroje a chápou související nebezpečí.
- Děti si se spotřebičem nesmí hrát. Čištění a údržba nesmí být prováděny dětmi bez dohledu dospělé osoby.
- Minimální vzdálenost mezi nosnými plochami varných nádob na varné desce a nejnižší stranou výrobku musí být nejméně 65 cm.
- Pokud v návodu k instalaci plynové desky najdete větší vzdálenost, je nutno postupovat podle toho.

1 Důležité pokyny z hlediska bezpečnosti a životního prostředí

- Zkontrolujte, zda vaše napájení odpovídá informacím uvedeným na štítku spotřebiče.
- Nikdy nepoužívejte spotřebič, pokud je poškozen napájecí kabel nebo spotřebič.
- Předejděte poškození napájecího kabelu zabráněním jeho zmáčknutí, ohnutí nebo odírání o ostré hrany. Napájecí kabel udržujte mimo horké povrchy a otevřený oheň.
- Spotřebič zapojujte pouze do uzemněné zásuvky.

  VAROVÁNÍ: Nezapojujte spotřebič do sítě, dokud není instalace zcela dokončena.
- Spotřebič umístěte tak, aby byla zástrčka vždy přístupná.
- Nedotýkejte se žárovek, pokud jsou v provozu delší dobu. Mohou spálit ruce, protože budou horké.
- Dodržujte předpisy stanovené příslušnými úřady o vypouštění odpadního vzduchu (toto upozornění se nevztahuje na použití bez kouřovodu).
- Spusťte spotřebič po umístění hrnce, pánve apod. na varnou desku. V opačném případě může vysoká teplota způsobit deformaci některých částí výrobku.
- Před sejmutím hrnce, pánve apod. vypněte varnou desku.
- Nenechávejte na varné desce horký olej. Nádoby s horkým olejem mohou způsobit samovznícení.
- Dávejte pozor na záclony a závěsy, protože olej se může při smažení některých potravin, jako jsou hranolky, vznítit.
- Tukový filtr musí být vyměněn nejméně jednou měsíčně. Uhlíkový filtr musí být vyměněn nejméně každé 3 měsíce.
- Spotřebič musí být čištěn v souladu s návodem k použití. Pokud čištění nebylo provedeno v souladu s návodem k použití, může hrozit nebezpečí požáru.
- Namísto stávajícího filtru nepoužívejte filtrační materiály neodolné proti ohni.
- Používejte pouze originální části doporučené výrobcem.
- Neprovozujte spotřebič bez filtru a neodstraňujte filtry, když je spotřebič spuštěn.
- V případě, že dojde k zapálení plamene, vypněte napájení spotřebiče a vařičů.

1 Důležité pokyny z hlediska bezpečnosti a životního prostředí

- V případě, že dojde k zapálení plamene, plamen zakryjte a nikdy k jeho hašení nepoužívejte vodu.
- Spotřebič odpojte před každým čištěním a v případě, že jej nepoužíváte.
- Podtlak v místnosti nesmí překročit 4 Pa (4 x 10 bar), zatímco digestoř pro elektrickou varnou desku a spotřebiče pracující na jiném typu energie, než je elektřina, pracují současně.
- V prostředí, kde je spotřebič používán, musí být odvětrávání zařízení běžících na topném oleji nebo plynu, jako je teplovzdušný ventilátor, naprosto izolováno nebo zařízení musí být hermetického typu.
- Při připojování kouřovodu použijte trubky o průměru 120 nebo 150 mm. Připojení trubek musí být co nejkratší a mít co nejméně záhybů.

  Riziko zadušení! Všechny obaly uchovejte mimo dosah dětí.

  UPOZORNĚNÍ: Přístupné součástky se mohou zahřát při použití s vařiči.
- Vývod spotřebiče nesmí být připojen ke vzduchovodům, do kterých je vyveden jiný kouř.
- Ventilace v místnosti může být nedostatečná, pokud je digestoř pro elektrickou varnou desku používána současně se zařízeními na plyn nebo jiná paliva (to neplatí pro spotřebiče, které vypouštějí vzduch zpět do místnosti).
- Předměty umístěné na spotřebiči mohou spadnout. Na spotřebič neumisťujte žádné předměty.
- Pod spotřebičem nikdy neflambujte.

  VAROVÁNÍ: Před instalací digestoře odstraňte ochranné fólie.
- Nikdy nenechávejte obnažený plamen pod digestoří, která je zapnutá.
- Pánve na smažení je nutno během používání stále sledovat: přehřátý olej může vzplanout.

1 Důležité pokyny z hlediska bezpečnosti a životního prostředí

1.2 Shoda se směrnicí OEEZ a likvidace výrobku:

Tento výrobek splňuje požadavky směrnice EU OEEZ (2012/19/EU). Tento výrobek je označen symbolem pro třídění elektrického a elektronického odpadu (OEEZ).



Tento symbol znamená, že příslušný výrobek na konci jeho životnosti nesmí být likvidován spolu s jiným domácím odpadem. Použité zařízení musíte odnést do oficiální sběrny pro recyklaci elektrických a elektronických zařízení. Obraťte se na místní úřady nebo na prodejce, u kterého jste si zařízení zakoupili, a informujte se o umístění sběrných zařízení. Každá domácnost hraje důležitou roli ve sběru a recyklaci starých zařízení.

Správná likvidace starého zařízení pomáhá předejít možným negativním následkům pro životní prostředí a lidské zdraví.

1.3 Dodržování směrnice RoHS

Výrobek, který jste zakoupili, splňuje požadavky směrnice EU RoHS (2011/65/EU). Neobsahuje škodlivé ani zakázané materiály specifikované ve směrnici.

1.4 Informace o balení



Obalové materiály produktu jsou vyrobeny z recyklovatelných materiálů v souladu s naší národní legislativou na ochranu životního prostředí. Obalové materiály nelikvidujte společně s domácím nebo jiným druhem odpadu. Odvezte je na sběrné místo obalových materiálů určené místními úřady.

2 Celkový vzhled

2.1 Přehled

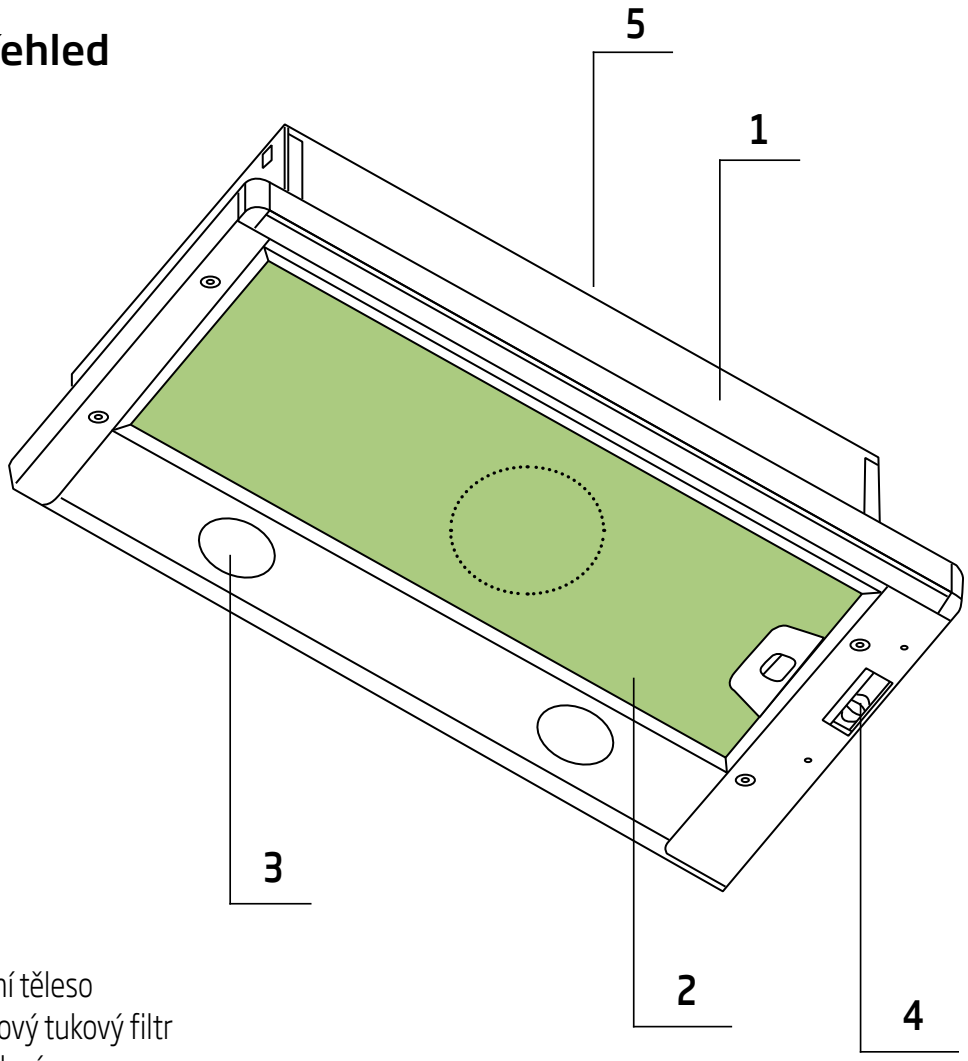

1. Vlastní těleso
2. Hliníkový tukový filtr
3. Osvětlení
4. Ovládací panel
5. Komín

2.2 Technické údaje

Model	CTB 6250 W / CTB 6250 X / CTB 6250 XH / CTB 6250 B / CTB 9250 X / CTB 9250 XH
Napájecí napětí	220-240V ~ 50 Hz
Napájení světla (W)	2x4
výkon motoru (W)	1 x 140
Air Flow (m³/h) - 3. Úroveň	420
Izolační třída	TŘÍDA II

3 Používání spotřebiče

3.1 Ovládací panel

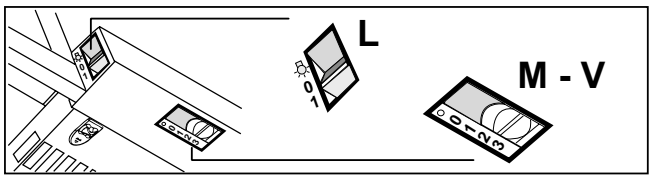

L	Osvětlení	Zapíná a vypíná osvětlení.
M	Motor	Zapíná a vypíná motor nasávání.
V	Rychlost	Určuje provozní rychlost: 1. Minimální rychlost, vhodná k obzvlášť tiché nepřetržité výměně vzduchu, v případě malého množství výparů. 2. Prostřední rychlost, určená pro většinu použití, ideální poměr mezi průtokem čištěného vzduchu a hlučností. 3. Maximální rychlost, určená pro zpracování maximálního množství výparů i během dlouhého časového úseku.

- Odsavač par byl navržen výlučně pro použití v domácnosti, pro eliminování zápachu v kuchyni.
- Nikdy nepoužívejte odsavač par pro jiné účely, než na který byl navržen.
- Když je digestoř v provozu, nikdy nenechávejte pod digestoří vysoké plameny.
- Intenzitu plamene nastavte tak, aby směřovala pouze na spodní část pánve a ujistěte se, že nesahá na boky.
- Fritézy s obsahem tuku se během používání nepřetržitě monitorovat: přehřátý olej může vzplanout.

3 Používání spotřebiče

3.2 VÝMĚNA LAMPY

⚠	Před výměnou žárovek odpojte napájení odsavače par.
⚠	Nedotýkejte se žárovek, když jsou horké.
⚠	Dávejte pozor, abyste nahrazené žárovky nedotýkaly přímo rukama.
ℹ	Lampy si můžete pořídit u autorizovaných servisních zástupců.

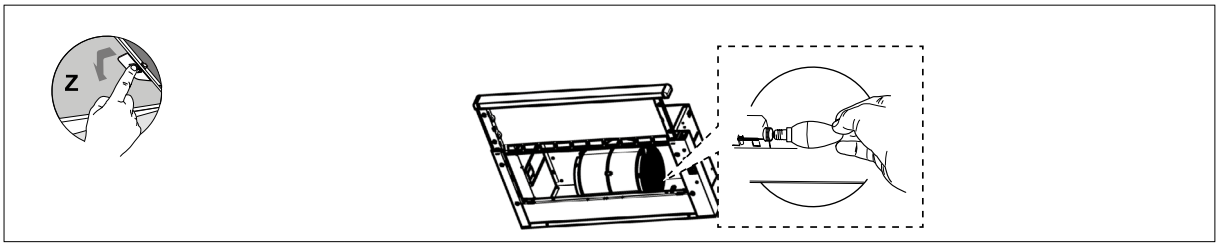

Žárovka	Příkon (W)	Patice	Napětí (V)	Rozměry (mm)	Kód ILCOS
	4	E14	220 – 240	107 x 37	DRBB/F-4-220-240-E14-35/100

- V tomto výrobku se používá LED žárovka
- Při výměně světla se musí použít žárovka s maximálním výkonem 4 W

4 Čištění a údržba

Před čištěním a údržbou odpojte spotřebič ze sítě nebo vypněte hlavní vypínač nebo uvolněte pojistku, která napájí odsavač par.

Nedodržení ustanovení týkajících se čištění zařízení a výměny filtrů může způsobit riziko požáru. Proto se doporučuje dodržovat uvedené pokyny. Výrobce neodpovídá za žádné poškození motoru nebo požáry způsobené nesprávným použitím.

Čistěte pouze pomocí hadříku navlhčeného v neutrálním tekutém čistícím prostředku. Nečistěte pomocí přístrojů nebo nástrojů. Nepoužívejte abrazivní produkty. Nepoužívejte alkohol

4.1 Čištění hliníkového tukového filtru

Tento filtr zachycuje ze vzduchu částice oleje. Za normálních podmínek použití doporučujeme vyčistit filtr každý měsíc. Nejdříve pro tento proces odstraňte tukový filtr. Filtry omyjte tekutým čistícím prostředkem, opláchněte je vodou a po uschnutí je znovu vložte. Hliníkové tukové filtry mohou při mytí vyblednout; je to normální a nemusíte měnit filtr.

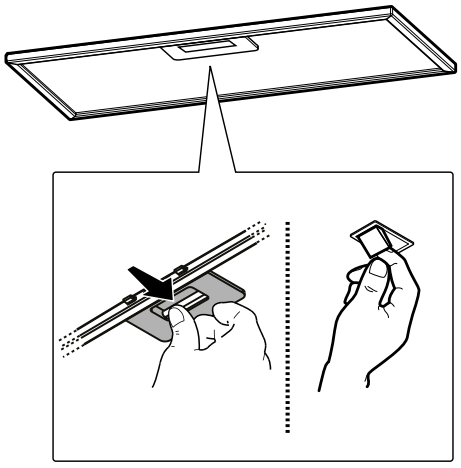

Hliníkový filtr lze mýt v myčce nádobí

4.2 Výměna uhlíkového filtru (režim cirkulace vzduchu)

Digestoř může být vybaven filtrem s aktivním uhlím. Uhlíkový filtr se aplikuje pouze v případě, že není odsavač připojen k větracímu kanálu.
V každém případě je nutné uhlíkový filtr vyměnit nejméně každé tři měsíce.

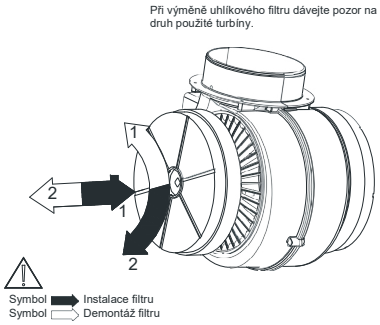

UPOZORNĚNÍ: Uhlíkový filtr se nikdy nemyje.

UPOZORNĚNÍ: Uhlíkový filtr je k dispozici v Autorizovaných servisech.

5 Nastavení zařízení

UPOZORNĚNÍ
Před nastavením si přečtěte bezpečnostní pokyny.

POZNÁMKA
Instalační příručku najdete na **straně 255**

UPOZORNĚNÍ
Nezastavěných šroubů nebo upevňovacího zařízení v souladu s těmito pokyny může vést k úrazu elektrickým proudem.

5.1 Instalační příslušenství

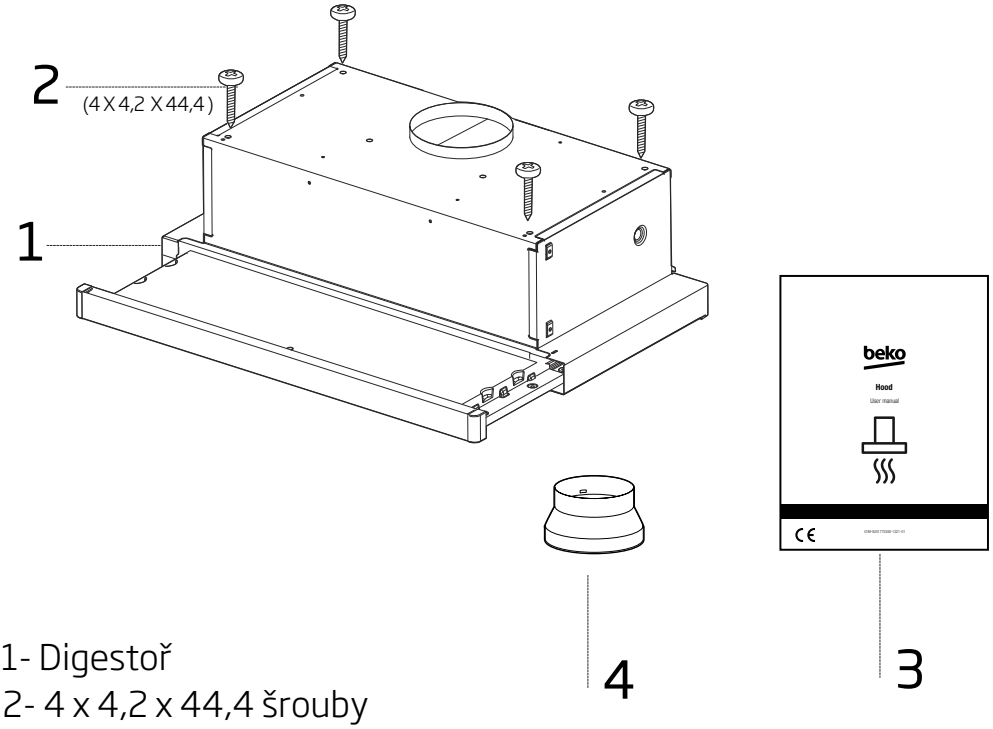

1- Digestoř
2- 4 x 4,2 x 44,4 šrouby
3- Návod na použití
4- 1 x Ø120/150 mm adaptér na plastový odvod

6 Řešení problémů

Řešení problémů	Důvod	Pomoc
Produkt nefunguje.	Zkontrolujte pojistky.	Vaše pojistka může být vybitá, zprovozněte ji.
Produkt nefunguje.	Zkontrolujte elektrické přípojení.	Síťové napětí má být mezi 220-240 V.
Produkt nefunguje.	Zkontrolujte elektrické přípojení.	Zkontrolujte, zda fungují ostatní výrobky v kuchyni.
Lampa osvětlení nefunguje.	Zkontrolujte elektrické přípojení.	Síťové napětí má být mezi 220-240 V.
Lampa osvětlení nefunguje.	Zkontrolujte spínač lampy.	Spínač lampy musí být v poloze "zapnuto".
Lampa osvětlení nefunguje.	Zkontrolujte lampu.	Lampy produktu nesmí být vadné.
Přívod vzduchu do výrobku je slabý.	Zkontrolujte hliníkový filtr.	Hliníkový filtr na olej za obvyklého používání je třeba vyčistit alespoň jednou za měsíc.
Přívod vzduchu do výrobku je slabý.	Zkontrolujte kryt vzduchovodu.	Vzduchovod musí být v poloze "zapnuto".
Přívod vzduchu do výrobku je slabý.	Zkontrolujte uhlíkový filtr.	U výrobků s uhlíkovými filtry filtr obvykle vyměňujte každé 3 měsíce.

beko

Myčka na nádobí

Návod k použití



BDIS...

CE

17 9671 1600_AA_BEKO_45E9_CZ/ 19-11-21.(17:11)

CZ

1- Bezpečnostní pokyny

- Tato část obsahuje bezpečnostní pokyny, které vám pomohou snížit riziko osobního poranění či škod na majetku.
- Naše společnost neodpovídá za škody, které mohou vzniknout nedodržením těchto pokynů.

⚠ Činnosti instalace a oprav musí vždy provádět výrobce, zástupce autorizovaného servisu nebo kvalifikovaná osoba určená dovozcem.

⚠ Používejte pouze originální náhradní díly a příslušenství.

⚠ Neopravujte ani nevyměňujte žádnou část produktu, pokud to není výslovně uvedeno v návodu k použití.

⚠ Na výrobku neprovádějte žádné úpravy.

Zamýšlené použití

⚠ Tento produkt byl navržen pro domácí použití. Například:

- Kuchyňky pro zaměstnance v obchodech, kancelářích a jiných pracovních prostředích,
- Obytné budovy na statku,
- Prostory využívané zákazníky v hotelech, motelech a jiných typech ubytovacích zařízení;
- Hotely typu bed&breakfast, penziony.

⚠ Produkt slouží pouze k mytí domácího nádobí.

⚠ Tento produkt není vhodný pro komerční nebo kolektivní použití.

- Životnost produktu je 10 let. Během této doby budou k dispozici originální náhradní díly, aby bylo možné produkt řádně používat.

Bezpečnost dětí, zranitelných osob a domácích zvířat

⚠ Tento spotřebič mohou používat děti ve věku 8 let a starší a osoby se sníženými fyzickými, smyslovými či mentálními schopnostmi nebo nedostatkem zkušeností a znalostí, pokud jsou pod dozorem nebo byly poučeny o používání spotřebiče bezpečným způsobem a rozumí případným nebezpečím.

⚠ Děti mladší 3 let držte v bezpečné vzdálenosti a musí být pod neustálým dohledem.

⚠ Elektrické produkty jsou pro děti a domácí zvířata nebezpečné. Děti a domácí zvířata si s produktem nesmějí hrát, šplhat na něj nebo do něj vstupovat.

⚠ Při odchodu z místnosti, kde je produkt umístěn, nezapomeňte zavřít dvířka produktu. Děti a domácí zvířata mohou uvíznout uvnitř produktu a dusit se.

⚠ Úklidové a údržbářské práce nesmí provádět děti, pokud nejsou pod dohledem.

⚠ Obalové materiály uchovávejte mimo dosah dětí. V opačném případě hrozí riziko zranění a udušení.

⚠ Skladujte všechny čisticí prostředky a přísady určené pro použití v myčkách nádobí na bezpečném místě mimo dosah dětí.

⚠ Z důvodu bezpečnosti dětí přestřihněte napájecí kabel a zlomte blokovací mechanismus tak, aby byl před likvidací produktu nefunkční.

Elektrická bezpečnost

⚠ Během přepravy, instalace, údržby, čištění a oprav musí být produkt odpojen od elektrické sítě.

⚠ Pokud je napájecí kabel poškozen, musí být vyměněn kvalifikovanou osobou určenou výrobcem, autorizovaným servisním agentem nebo dovozcem, aby se zabránilo potenciálnímu nebezpečí.

⚠ Napájecí kabel nestlačujte pod nebo za produkt. Na napájecí kabel nepokládejte těžké předměty. Napájecí kabel se nesmí nadměrně ohýbat, svírat nebo se dostat do kontaktu s žádnými zdroji tepla.

⚠ K provozu produktu nepoužívejte prodlužovací kabely, vícenásobné zásuvky a adaptéry.

⚠ Zástrčka musí být snadno přístupná. Pokud to není možné, musí elektrická instalace, do které je produkt zapojen, obsahovat zařízení, které vyhovuje elektrickým předpisům a odpojí všechny póly od sítě.

⚠ Nikdy se nedotýkejte elektrické zástrčky mokrýma rukama.

⚠ Vytáhněte zástrčku ze zásuvky uchopením zástrčky, nikoli kabelu.

Bezpečnost při přepravě

⚠ Před přepravou produkt odpojte od elektrické sítě a odpojte systém přívodu a odvodu vody. Vypusťte z produktu veškerou zbývající vodu.

⚠ Produkt je příliš těžký, než aby ho nesla jedna osoba.

UPOZORNĚNÍ Při přesouvání nedržte produkt za dvířka či panel.

UPOZORNĚNÍ Pokud potřebujete produkt přesunout, udržujte při tom produkt ve vzpřímené poloze a držte jej zezadu. Při naklonění produktu dopředu by mohlo dojít k namočení a poškození elektronických dílů.

UPOZORNĚNÍ Dbejte na to, aby se hadice při pokládání

spotřebiče na místo po instalaci nebo čištění nezlomily, nestiskly ani nezkroutily.

Bezpečnost při instalaci

- Chcete-li produkt připravit k použití, přečtěte si návod k použití a pokyny k instalaci a ujistěte se, že jsou vhodné systémy přívodu a odvodu vody a elektřiny. Pokud tyto systémy nemáte připraveny, kontaktujte kvalifikovaného technika a instalatéra, aby provedl nezbytné úpravy. Za tyto činnosti odpovídá zákazník.
- Před instalací zkontrolujte, zda produkt nevykazuje nějaké závady. Pokud je produkt poškozen, instalaci neprovádějte.
- Neinstalujte produkt v prostředí, kde může teplota klesnout pod 0 °C.

⚠ Nepokládejte produkt na koberec nebo podobné povrchy. V opačném případě hrozí nebezpečí požáru, protože produkt nebude větrán zespodu.

⚠ Umístěte produkt na čistý, rovný a pevný povrch a vyrovnejte jej pomocí nastavitelných nožek. Pokud nejsou nožky správně seřízeny, dvířka se úplně nezavřou a způsobí únik horké páry. To může způsobit vážné popáleniny a zranění a poškodit váš nábytek.

⚠ Neinstalujte produkt v blízkosti zdrojů tepla (topení, sporák atd.) nebo pod varnou deskou.

- Pokud se produkt bude používat uvnitř skříně, udržujte během provozu dvířka skříně otevřená, v případech, kde nejsou žádné otvory pro dostatečnou cirkulaci vzduchu.

⚠ Zapojte produkt do uzemněné zásuvky chráněné pojistkou s aktuálními hodnotami podle typového štítku produktu. Uzemnění nechte řádně provést kvalifikovaného elektrotechnika. Nepoužívejte produkt bez uzemnění podle místních / národních předpisů.

⚠ Produkt zapojte do zásuvky, která odpovídá hodnotám napětí a frekvence uvedeným na typovém štítku produktu.

⚠ Nezapojujte produkt do volných, rozviklaných, rozbitých, špinavých, nebo mastných zásuvek nebo do zásuvek, kde hrozí riziko kontaktu s vodou, jako jsou místa, kde může dojít k úniku vody z dřezu.

UPOZORNĚNÍ Musíte použít novou sadu hadic dodávanou s produktem. Nepoužívejte znovu staré hadicové sady. Hadice neprodlužujte.

UPOZORNĚNÍ Připojte hadici pro přívod vody přímo

k vodovodu. Tlak vody, přiváděné kohoutkem, by měl být minimálně 0,03 MPa (0,3 baru) a maximálně 1 MPa (10 barů). Pokud tlak vody překročí 1 MPa (10 barů), je třeba mezi díly nainstalovat přetlakový ventil.

⚠ Napájecí kabel a hadice veďte tak, abyste vyloučili riziko zakopnutí.

Bezpečnost při provozu

- Používat lze pouze čisticí prostředky, oplachovací prostředky a doplňky bezpečné pro použití v kombinaci s myčkami.

⚠ Nikdy v produktu nepoužívejte chemická rozpouštědla. Způsobují riziko výbuchu.

⚠ Voda v mycím prostoru není pitná.

⚠ Mycí prostředky do myčky nádobí jsou silně zásadité, při požití mohou být velice nebezpečné. Vyvarujte se styku s kůží a očima a děti udržujte ve vzdálenosti od otevřené myčky. Ujistěte se, že je prostor pro mycí prostředek po ukončení mycího cyklu prázdný.

⚠ Když zcela vytáhnete horní a spodní koš, ponesou veškerou váhu košů dvířka produktu. Nesedejte si na dvířka ani dvířka nezatěžujte další hmotností, jinak by mohlo dojít k překlopení produktu.

ⓘ Maximální mycí kapacita produktu je uvedena v části **„Technické údaje“**.

⚠ Abyste zabránili možným zraněním, vždy ukládejte ostré a špičaté nádobí, jako jsou vidličky, nože na chléb atd., obráceně tak, aby špičaté konce směřovaly dolů, nebo aby ležely vodorovně v koši na nádobí.

⚠ Pokud to potřebujete udělat, když je produkt v provozu, opatrně otevřete dvířka. Dávejte pozor na horkou páru nebo vodu, která může unikat.

⚠ Rozbitý nebo poškozený produkt nespouštějte. Odpojte produkt (nebo vypněte pojistku, ke které je připojen), vypněte přívod vody a kontaktujte zástupce autorizovaného servisu.

⚠ Na produkt ani do jeho blízkosti neumísťujte zdroje otevřeného plamene (zapálené svíčky, cigarety atd.). V blízkosti produktu neskladujte žádné vznětlivé/hořlavé látky.

⚠ Na produkt nešplhejte.

- Odpojte produkt od el. sítě a zavřete kohoutek, pokud jej nebudete delší dobu používat.

Bezpečnost při údržbě a čištění

⚠ Produkt neumývejte tak, že na něj nanesete či nalijete vodu.

⚠ Při čištění produktu nepoužívejte ostré nebo drsné nástroje. Nepoužívejte domácí čisticí prostředky, mycí prostředky, plyn, benzín, ředidlo, alkohol, lak atd.

UPOZORNĚNÍ Po jeho vyčištění nezapomeňte filtr produktu vrátit zpět. V opačném případě dojde k ucpání čerpadel a poškození produktu.

Vnitřní osvětlení

⚠ V případě, že je nutné vyměnit LED diodu nebo žárovku, kontaktujte zástupce autorizovaného servisu (v závislosti na modelu výrobku).

2- Pokyny ohledně životního prostředí

Shoda se směrnicí OEEZ a likvidace odpadního produktu

Tento produkt vyhovuje směrnici EU OEEZ (2012/19/EU). Tento výrobek je označen symbolem pro třídění elektrického a elektronického odpadu (OEEZ).



Tento symbol označuje, že tento produkt nesmí být po skončení své životnosti likvidován s jiným domácím odpadem. Použité zařízení musí být vráceno na oficiální sběrné místo k recyklaci elektrických a elektronických zařízení. Chcete-li najít sběrná místa, kontaktujte místní úřady nebo prodejce, u kterého byl produkt zakoupen. Každá domácnost plní důležitou roli při regeneraci a recyklaci starého spotřebiče. Zajištěním správné likvidace použitého spotřebiče pomůžete zabránit případným negativním důsledkům na životní prostředí a lidské zdraví.

Shoda se směrnicí RoHS

Zakoupený produkt vyhovuje směrnici EU RoHS (2011/65/EU). Neobsahuje škodlivé či zakázané materiály uvedené ve směrnici.

Informace o balení



Obalové materiály produktu jsou vyrobeny z recyklovatelných materiálů v souladu s našimi národními ekologickými směrnicemi. Nelikvidujte obalový materiál společně s komunálním či jiným odpadem. Vezměte jej na sběrné místo obalových materiálů určené místními úřady.

Poznámka pro testovací instituce:
Data nezbytná k provádění testů výkonu budou poskytnuta na vyžádání. Žádosti lze zasílat e-mailem na následující adresu:
dishwasher@standardloading.com

Nezapomeňte v e-mailu kromě kontaktních údajů uvést také kód, sériové číslo a skladové číslo produktu, který má být testován. Kód, sériové číslo a skladové číslo produktu lze najít na typovém štítku na boku dvířek.

Shoda s normami a testovacími daty / ES prohlášení o shodě

CE Fáze vývoje, výroby a prodeje tohoto produktu vyhovují bezpečnostním pravidlům obsaženým ve všech směrnicích souvisejících s Evropskou unií.
2014/35/EU, 2014/30/EU, 93/68/ES, IEC 60436/EN 60436

Informace o modelu obsažené v databázi výrobků lze získat zadáním identifikačního čísla (*), které naleznete na energetickém štítku vašeho modelu, na následujících webových stránkách.

https://eprel.ec.europa.eu/



XXXXXXXXXX (*)



Technické údaje

Maximální mycí kapacita (viz energetický štítek a Tabulka Údaje o programu a hodnoty průměrné spotřeby uvedené ve Stručném průvodci.)
Výška (viz dokument pro instalaci)
Šířka: 45
Hloubka: 57
Příkon: 220–240 V, 50 Hz *
Celkový výkon 1800–2100 W *
Výkon ohřívače: 1800 W *
Celkový proud: 10 A *
Výkon čerpadla: 90 – 125 W *
Výkon vypouštěcího čerpadla: 30 W *
* Podrobné hodnoty naleznete na typovém štítku na dvířkách přístroje.
Tlak vody 0,3–10 barů (= 3–100 N/cm² = 0,03–1,0 Mpa)

Technické specifikace se mohou bez předchozího upozornění změnit, aby se zlepšila kvalita produktu.

Obrázky v tomto návodu jsou schematické a nemusí přesně odpovídat produktu.

Hodnot uvedených na označení produktu nebo v tištěné dokumentaci k produktu je dosahováno v laboratorních podmínkách na základě příslušných standardů. Tyto hodnoty se mohou lišit v závislosti na použití produktu a okolních podmínkách.

3- Vaše myčka

Přehled

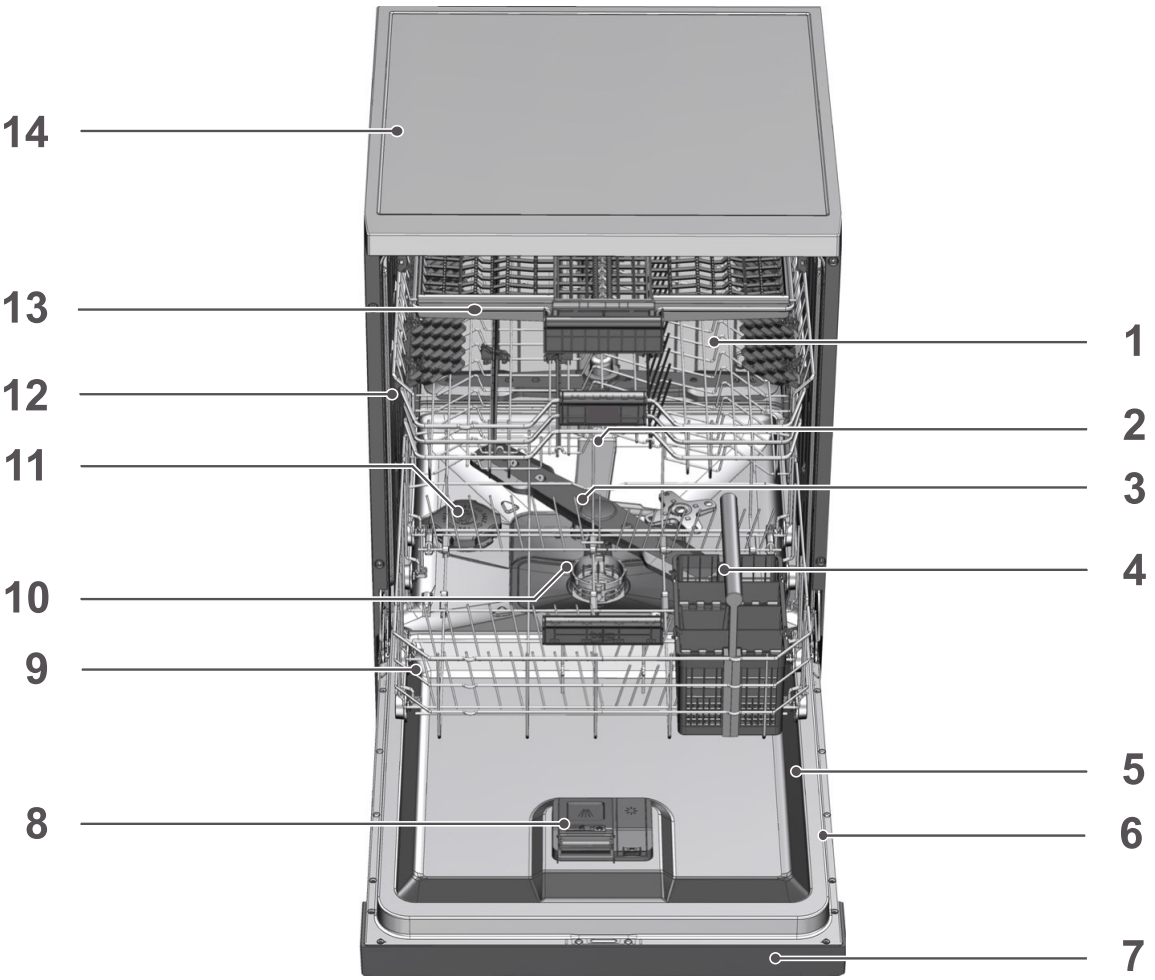

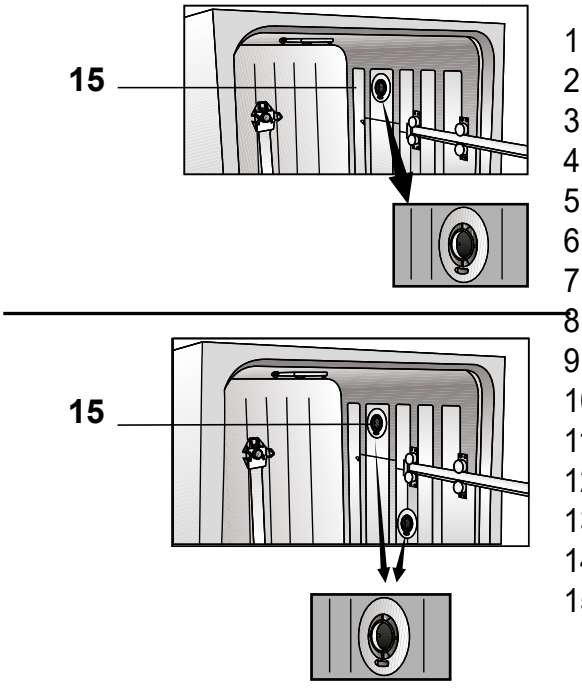

1. Horní koš
2. Horní lopatka
3. Dolní lopatka
4. Košík na příbory (v závislosti na modelu)
5. Dvířka
6. Klasifikační štítek
7. Ovládací panel
8. Zásobník na čisticí prostředky
9. Dolní koš
10. Filtry
11. Víko zásobníku na sůl
12. Kolejnice horního koše
13. Horní koš na příbory (v závislosti na modelu)
14. Horní deska (v závislosti na modelu)
15. Sušicí systém ventilátorů (v závislosti na modelu)

4- Instalace

⚠ Nejprve si přečtěte sekci „Bezpečnostní pokyny“!
Činnosti instalace musí vždy provádět výrobce, zástupce autorizovaného servisu nebo kvalifikovaná osoba určená dovozcem. Chcete-li produkt připravit k použití, ujistěte se, že máte k dispozici příslušnou elektrickou síť, přívod vodovodní sítě a systém odvodu vody. Teprve poté kontaktujte zástupce autorizovaného servisu. Pokud tyto systémy nemáte připraveny, kontaktujte kvalifikovaného technika a instalatéra, aby provedl nezbytné úpravy.

ⓘ Příprava umístění a příprava elektrického systému, vodovodního systému a systému odtoku odpadní vody v místě instalace je povinností zákazníka.

⚠ Instalaci a elektrické připojení musí provádět zástupce autorizovaného servisu. Výrobce neponese žádnou odpovědnost za škody, které vzniknou v důsledku činností prováděných neautorizovanými osobami.

⚠ Před instalací zkontrolujte, zda produkt nevykazuje nějaké závady. Pokud je produkt poškozen, instalaci neprovádějte. Při použití poškozených produktů je ohrožena vaše bezpečnost.

ⓘ Ujistěte se, že při posouvání produktu na místo po instalaci nebo čistění nedošlo k přehnutí, skřípnutí nebo zmáčknutí hadic pro přívod a vypouštění vody.

ⓘ Přední strana spotřebiče nesmí být odstraněna u volně stojících modelů nebo pod pultovými modely. Pokud k tomu dojde, záruka zaniká.

Při umisťování produktu dávejte pozor, abyste nepoškodili podlahu, stěny, potrubí atd. Při přesouvání nedržte produkt za dvířka či panel.

Správné umístění instalace

ⓘ V oblasti, kde je produkt nainstalován, nesmějí být uzamykatelné, posuvné nebo sklopné dveře, které omezují plné otevření dveří myčky.

ⓘ Vyberte místo, na kterém bude možné rychle a pohodlně nakládat a vykládat nádobí.

- Umístěte produkt na pevnou a rovnou podlahu, která má dostatečnou nosnou kapacitu. Produkt je třeba nainstalovat na rovný povrch, aby se mohla dvířka správně a bezpečně zavírat.
- Neinstalujte produkt na místa, kde může teplota klesat pod 0 °C.
- Umístěte produkt na pevnou podlahu. Neumisťujte jej na koberec s dlouhým vlasem a podobné povrchy.

⚠ Neumisťujte produkt na napájecí kabel.

- Vyberte místo, na kterém bude možné rychle a pohodlně nakládat a vykládat nádobí.
- Nainstalujte produkt na místo v blízkosti vodovodního kohoutku a otvoru pro výtok vody. Při výběru místa instalace vezměte na vědomí to, že se po provedení připojení již nebude měnit.

Připojení zdroje vody

ⓘ Doporučujeme nainstalovat filtr na přívod vody, aby se zabránilo znečištění stroje nebo nádobí nečistotami (písek, jíl, rez) z potrubí.

Povolená teplota vody: do 25 °C (60 °C u spotřebičů vybavených funkcí Aquasafe+; viz kapitolu Aquasafe+)
Myčku nepřipojujte k otevřeným teplovodním zařízením nebo průtokovým ohřívačům vody.

UPOZORNĚNÍ Nepoužívejte v kombinaci s novým produktem starou nebo použitou hadici pro přívod vody. Použijte novou hadici pro přívod vody dodanou s produktem. Hadice neprodlužujte.

UPOZORNĚNÍ Připojte hadici pro přívod vody přímo k vodovodu. Tlak vody, přiváděné kohoutkem, by měl být minimálně 0,3 bar a maximálně 10 barů. Pokud tlak vody překročí 10 barů, je třeba mezi díly nainstalovat přetlakový ventil.

UPOZORNĚNÍ Zdroj vody a odvodňovací hadice musí být řádně upevněny a nepoškozeny.

UPOZORNĚNÍ Po provedení připojení zcela otevřete kohouty, čímž ověříte, zda nedochází k únikům vody.

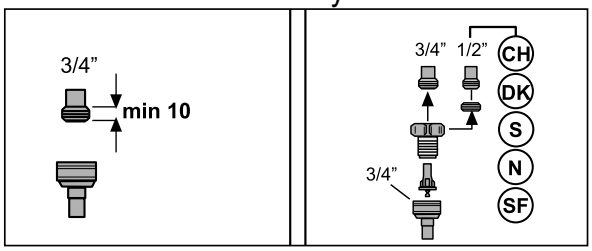

Připojení k odtoku

Hadici pro vypouštění vody lze přímo připojit k otvoru pro výtok vody nebo odtoku dřezu. Podrobné informace naleznete v instalační příručce dodané s přístrojem.

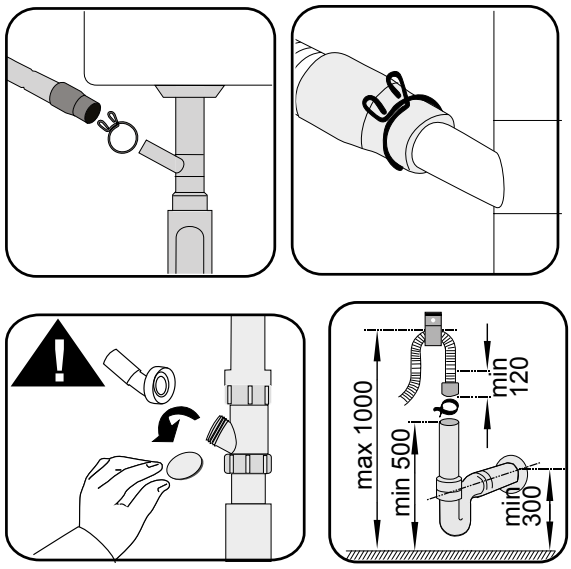

Odtoková roura musí být připojena k systému odpadních vod a nesmí být připojena k žádné povrchové vodě.

Nastavení nožek

Pokud není možné dvířka produktu správně zavřít nebo pokud se produkt kývá, když do něj jen lehce strčíte, je třeba nastavit nožky produktu. Nastavte nožky produktu, jak je znázorněno v návodu k instalaci dodaném s produktem.

Pokud dveře myčky nejsou správně seřízeny, může unikat pára. Horká pára může způsobit vážné popáleniny a zranění a poškodit váš nábytek.

Aquasafe+Aquasafe

(afhankelijk van het model)
Het Aquasafe+Aquasafe-systeem beschermt tegen waterlekkage aan de wateraanvoerslang. Watercontact met het klephuis van het systeem moet worden voorkomen om schade aan het elektrische gedeelte van de machine te vermijden.

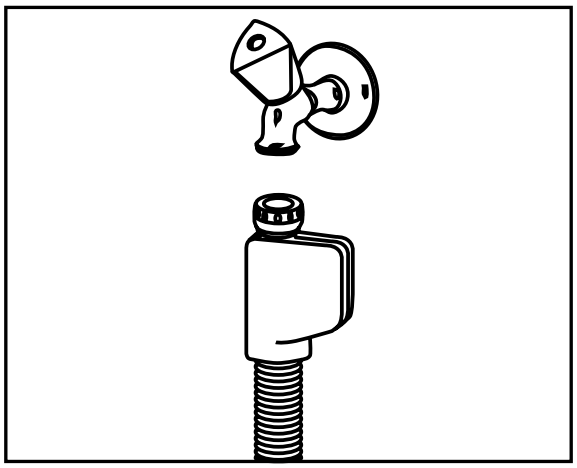

⚠ Gezien de slangset elektrische verbindingen en samenstellingen bevat, mag de slang nooit korter of langer worden gemaakt met verlengslangen.

⚠ Als het Aquasafe+Aquasafe systeem is beschadigd, trek de stekker uit het product en bel de bevoegde serviceagent.

Elektrické připojení

⚠ Zapojte produkt do uzemněné zásuvky chráněné pojistkou vyhovující hodnotám uvedeným v tabulce „Technické údaje“. Naše společnost neponese žádnou odpovědnost za jakékoli škody, které by mohly nastat v důsledku použití produktu bez uzemnění provedeného v souladu s místními směrnicemi.

- Připojení musí vyhovovat národním směrnicím.
- Zástrčka napájecího kabelu musí být po instalaci snadno dostupná.
- Připojte produkt k uzemněné zásuvce, která je chráněna pojistkou 16 A.
- Stanovené napětí se musí rovnat napětí elektrické sítě.

⚠ Nepoužívejte k připojení prodlužovací kabely nebo rozdvojky.

⚠ Poškozené napájecí kabely je třeba vyměnit u zástupce autorizovaného servisu.

5- Příprava

⚠ Nejprve si přečtěte sekci „Bezpečnostní pokyny“!

Tipy pro úsporu energie

Následující informace vám pomohou používat spotřebič ekologicky a energeticky úsporně.
Než vložíte nádobí do spotřebiče, otřete z něj všechny hrubé zbytky jídla.
ⓘ Ruční oplachování nádobí před vložením do myčky se nedoporučuje, protože vede ke zvýšené spotřebě vody a energie.
ⓘ Mytí nádobí v domácí myčce nádobí obvykle spotřebovává méně energie a vody než ruční mytí nádobí, pokud se myčka nádobí používá podle pokynů výrobce.
Spotřebič zapínejte až poté, co jej úplně naplníte.
Při výběru programu se řiďte tabulkou „Údaje o programu a hodnoty průměrné spotřeby“, kterou naleznete ve Stručném průvodci.
Nepoužívejte více mycího prostředku, než je doporučováno na jeho obalu.

Systém pro změkčení vody

Výrobek je vybaven systémem pro změkčení vody, který snižuje tvrdost vody vstupující do spotřebiče. Tento systém změkčuje vodu na úroveň, která umožní mytí nádobí v požadované kvalitě.
ⓘ Tvrdost vody v potrubí se musí změkčit, pokud je více než 7 °dH. Jinak se budou ionty způsobující tvrdost hromadit na povrchu mytého nádobí a mohou ovlivnit účinnost mytí, oplachování a sušení přístroje.

Nastavení systému pro změkčení vody

Účinnost mytí se zvýší, když je správně nastaven systém pro změkčení vody.
ⓘ Před touto částí si přečtěte „Stručný průvodce – Nastavení systému pro změkčení vody“!

Regeneraci systému pro změkčování vody lze provádět ve všech programech během kroku sušení. Pokud dojde k regeneraci, zvyšuje se doba trvání, spotřeba energie a vody programu. Pro regenerační proces; frekvence regeneračního cyklu, maximální dodatečné trvání, spotřeba vody a energie jsou uvedeny v tabulce níže v závislosti na spotřebě vody programu Eco 50 °C, pokud je myčka provozována za standardních podmínek s přívodem vody 14 dH v programu Eco 50 °C:

Spotřeba vody při programu Eco 50 °C (l)	Regenerace po…. cyklech	Dodatečné trvání (min)	Dodatečná spotřeba vody (l)	Dodatečná spotřeba energie (kWh)
12,3–14,7	5	5	3,0	0,05
9,6–12,2	6	5	3,0	0,05
9,0–9,5	7	5	3,0	0,05
8,0–9,0	8	5	3,0	0,05
7,0–7,9	9	5	3,0	0,05

Hodnoty spotřeby vody vaší myčky při programu Eco 50 °C najdete v tabulce Údaje o programu a hodnoty průměrné spotřeby uvedené ve Stručném průvodci.

Přidávání soli

Pokud má produkt dlouhodobě fungovat se stejným výkonem, je třeba systém pro změkčení vody regenerovat. K tomuto účelu se používá sůl do myček.

Používejte pouze speciální změkčující soli vyrobené přímo pro dané myčky nádobí.

Do systému změkčování vody se doporučuje přidávat změkčující soli ve formě granulí nebo prášku. Nepoužívejte soli, které nejsou zcela rozpustné ve vodě, jako je stolní sůl nebo kamenná sůl. Jinak se časem může snížit účinnost systému.

Zásobník na sůl se při zapnutí spotřebiče naplní vodou. Z tohoto důvodu přidejte sůl před zahájením provozu stroje.

1. Nejprve vyjměte spodní koš, abyste mohli přidat změkčující sůl.
2. Otevřete zásobník na sůl otočením víčka proti směru chodu hodinových ručiček (A).



3. Přidejte 1 litr vody do zásobníku na sůl v zařízení, a to pouze při prvním použití.
4. Pomocí trychtýře na sůl (D) naplňte solí zásobník na sůl. Pro urychlení rozpouštění soli ve vodě ji zamíchejte lžící.

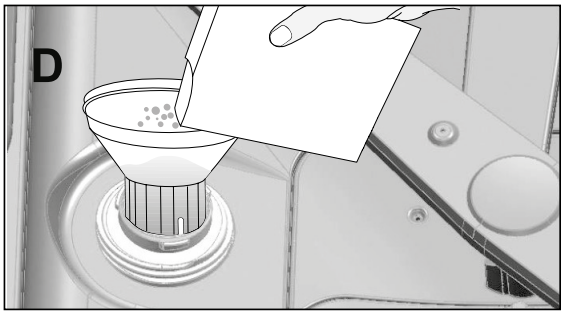

Do zásobníku na sůl můžete dát asi 2 kg změkčující soli.

5. Když je zásobník plný, nasaďte víčko na místo a utáhněte ho.

Sůl je třeba přidat přímo před zapnutím spotřebiče. Tak bude přebytečná slaná voda okamžitě odplavena a zabrání se riziku koroze ve spotřebiči. Pokud byste okamžitě nespustili mytí, nechejte spotřebič běžet prázdný na nejkratší program.

Jelikož různé značky solí na trhu mají různě velké částice a protože se může lišit tvrdost vody, může rozpuštění soli ve vodě trvat několik hodin. Z toho důvodu zůstane kontrolka Sůl svítit i nějakou dobu poté, co doplníte sůl do spotřebiče.

Mycí prostředek

Ve spotřebiči můžete používat práškový, tekutý/gelový mycí prostředek nebo tablety.

Ve spotřebiči používejte pouze mycí prostředky, které byly vyrobeny speciálně pro použití v myčkách. Doporučujeme nepoužívat mycí prostředky obsahující chlór a fosfáty, protože jsou škodlivé pro životní prostředí.

Přidávání mycího prostředku

Věnujte pozornost varováním na obalu mycího prostředku, abyste získali lepší výsledky mytí a sušení. S dalšími otázkami se obraťte na výrobce mycího prostředku.

⚠ Do dávkovače mycího prostředku nedávejte rozpouštědla. Existuje nebezpečí výbuchu!

Dejte mycí prostředek do dávkovače mycího prostředku těsně před zapnutím spotřebiče, jak je zobrazeno níže.

1. Posunutím západky doprava otevřete víčko dávkovače mycího prostředku (A) (závisí na modelu).

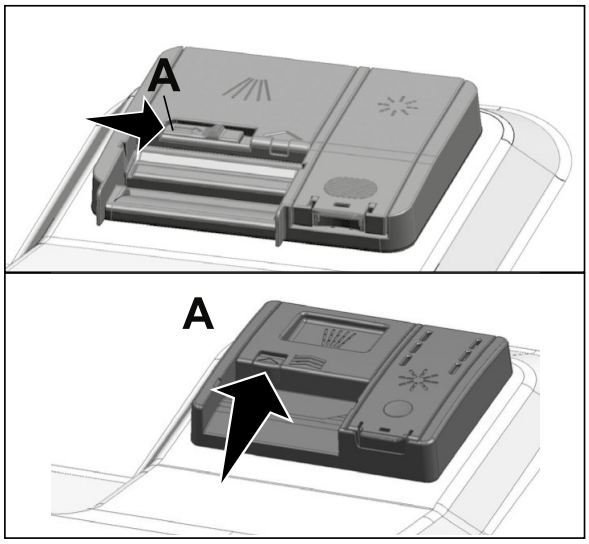

2. Vložte do zásobníku doporučované množství práškového, tekutého/gelového mycího prostředku nebo tabletu.

ⓘ V dávkovači mycího prostředku je stupnice, která vám pomůže určit správné množství práškového mycího prostředku. Plný dávkovač mycího prostředku bude obsahovat 45 cm³ mycího prostředku. Doplňte mycí prostředek až ke značce hladiny 15 cm³ nebo 25 cm³ v dávkovači mycího prostředku podle naplnění spotřebiče a/nebo stupně znečištění nádobí. Pokud používáte tablety na mytí, je jedna tableta dostatečná.

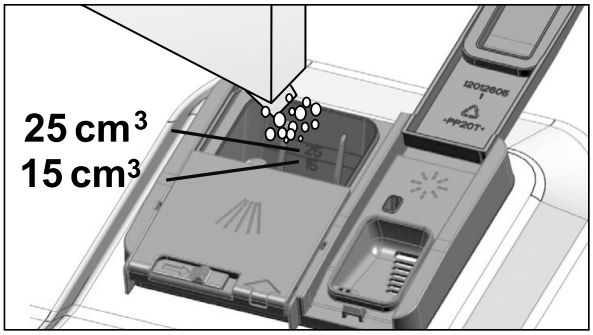

3. Zatlačením víčka dávkovače mycího prostředku jej zavřete. Když se víčko zavře, uslyšíte „cvaknutí“.

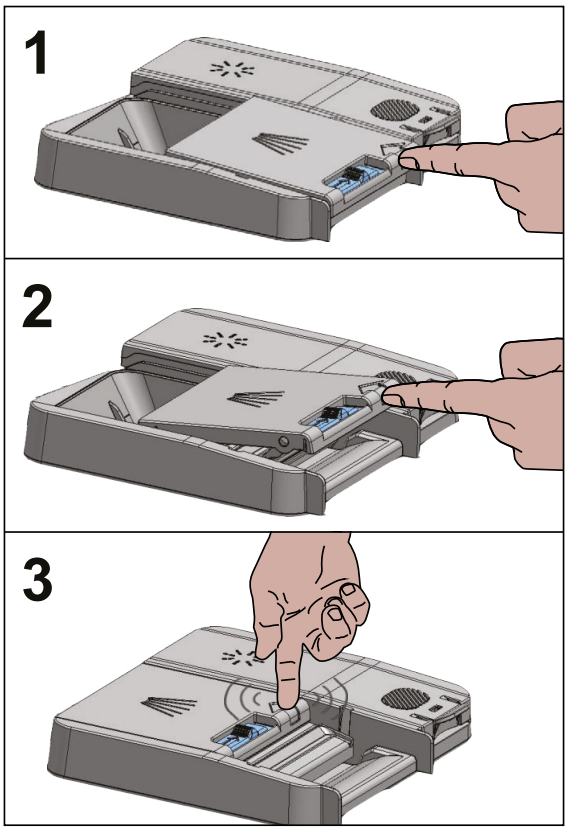

ⓘ U krátkých programů bez předmytí používejte práškový nebo tekutý/gelový mycí prostředek, protože rozpustnost mycí tablety se mění v závislosti na teplotě a času.

Mycí tablety

Kromě obvyklých mycích tablet jsou k dispozici také komerčně dostupné mycí tablety, které obsahují sůl změkčující vodu a/nebo vykazují podpůrný účinek při oplachování. Některé typy těchto mycích prostředků obsahují speciální složky sloužící například k ochraně skla nebo nerezové oceli. Tyto tablety vykazují své účinky až do určité úrovně tvrdosti vody (21 °dH). Sůl na změkčování vody a leštidlo se musejí také používat spolu s mycím prostředkem, pokud je tvrdost vody nad uvedenou úrovní.

Nejlepšího mycího výkonu dosáhnete v myčce při použití samostatného čisticího prostředku, oplachovacího prostředku a soli na změkčení vody.

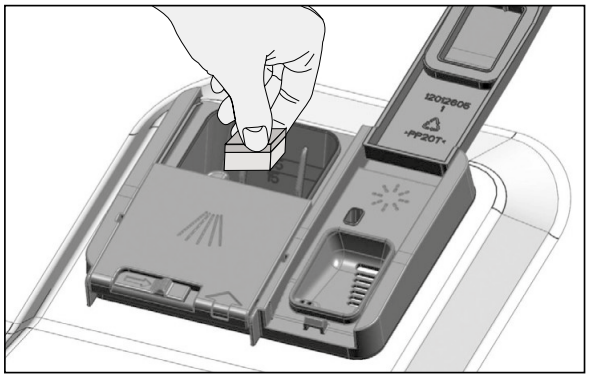

Při použití mycích tablet se řiďte pokyny výrobce mycího prostředku na obalu.

Pokud je při použití mycích tablet po skončení mycího programu nádobí mokré a/nebo pokud zaznamenáte skvrny od vodního kamene, obzvláště na sklenicích, obraťte se na výrobce mycího prostředku.

Když přejdete na práškový čisticí prostředek z tabletového čisticího prostředku:

1. Ujistěte se, že jsou plné zásobníky na sůl a leštidlo.
2. Nastavte tvrdost vody na nejvyšší úroveň a spusťte chod naprázdno.
3. Po mycím cyklu s prázdnou myčkou znovu nastavte úroveň tvrdosti vody podle návodu k použití tak, aby vyhovovala přívodu vody.
4. Proveďte příslušné nastavení množství leštidla.

Leštidlo

Leštidlo používané v myčkách je speciální kombinace, která je zaměřená na zvýšení účinnosti sušení a zabránění vzniku skvrn od vody nebo vodního kamene na umytém nádobí. Z toho důvodu je důležité dbát na to, aby bylo leštidlo v zásobníku na leštidlo a aby se používala pouze leštidla vyrobená speciálně pro myčky.

1. Pomocí západky otevřete víčko zásobníku na leštidlo.

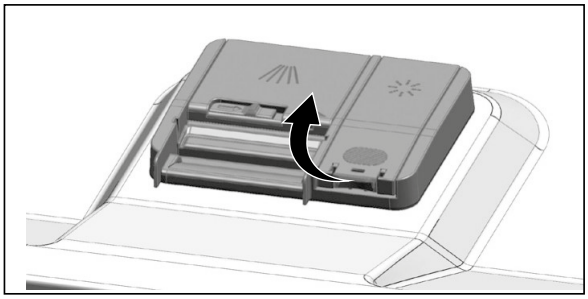

2. Naplňte zásobník až po rysku „MAX“.

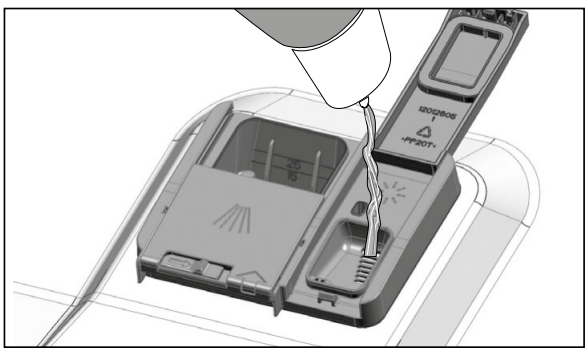

3. Pro zavření lehce stiskněte bod (B) víčka nádrže.

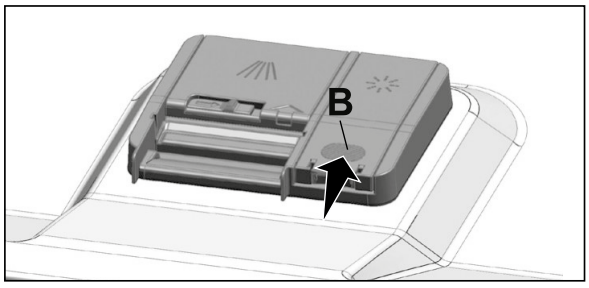

4. Pokud po mytí zůstávají na nádobí skvrny, je třeba úroveň zvýšit, a naopak pokud je na nádobí po přetření rukou modrá stopa, je třeba úroveň snížit. Z výroby je to nastaveno do polohy 3.

Nastavení množství leštidla je popsáno v části „Regulace množství leštidla“ pro ovládání spotřebiče.

Otřete všechno leštidlo rozlité mimo zásobník. Omylem rozlité leštidlo způsobí pěnění a nakonec sníží účinnost mytí.

Nádobí nevhodné pro mytí v myčce

- Nikdy v myčce nemyjte nádobí znečištěné cigaretovým popelem, voskem, leštěnkou, barvivem, chemikáliemi atd.
- Nemyjte v myčce stříbrné nádobí a příbory s dřevěnými nebo kostěnými částmi, slepovanými díly nebo díly, které nejsou odolné horku, stejně jako měděné nebo pocínované nádoby.

Dekorativní potisk na porcelánu, jakož i hliníkové a stříbrné nádobí může po umytí v myčce změnit barvu nebo ztratit lesk, stejně jako k tomu dochází i při ručním mytí. Některé křehké typy skla a křišťálu mohou časem vyblednout. Důrazně doporučujeme, abyste vždy zkontrolovali, zda je nádobí, které se chystáte koupit, zvláště vhodné pro mytí v myčce.

Umístění nádobí do myčky

V závislosti na její kapacitě můžete myčku používat optimálním způsobem s ohledem na spotřebu energie a účinnost mytí a sušení jen tehdy, když do ní budete nádobí řádně skládat.

- Než nádobí vložíte do myčky, otřete z něj všechny hrubé zbytky jídla (kosti, semínka atd.).
- Pokud je to možné, umisťujte tenké, úzké kusy do prostřední části košů.
- Silně znečištěné a větší nádobí umísťujte do spodního koše a menší, křehké a lehké kusy umísťujte do horního koše.
- Duté nádobí jako jsou misky, sklenice a pánve ukládejte do myčky obráceně. Zabráníte tak hromadění vody v prohlubních.

Abyste zabránili možným zraněním, vždy ukládejte ostré a špičaté nádobí, jako jsou vidličky, nože na chléb atd., obráceně tak, aby špičaté konce směřovaly dolů, nebo aby ležely vodorovně v koši na nádobí.

Nejprve vyndejte nádobí ze spodního koše a teprve poté nádobí z horního koše.

Příklady alternativního umístění košíků

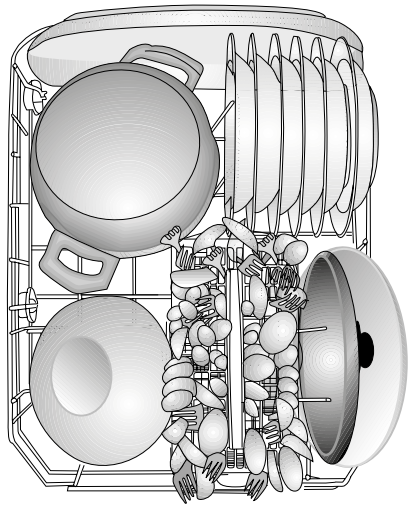

Dolní košík

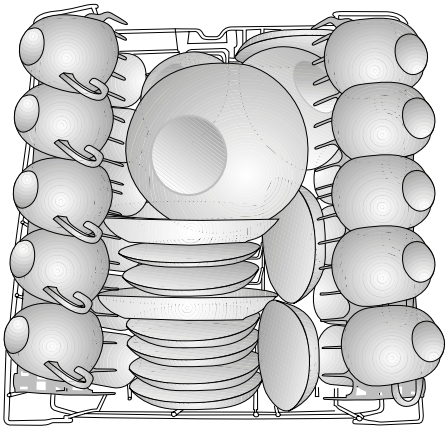

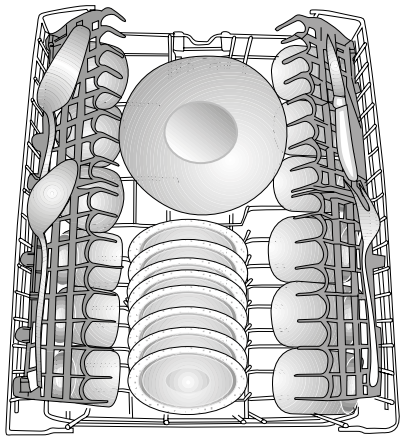

Horní košík

Nesprávné umístění

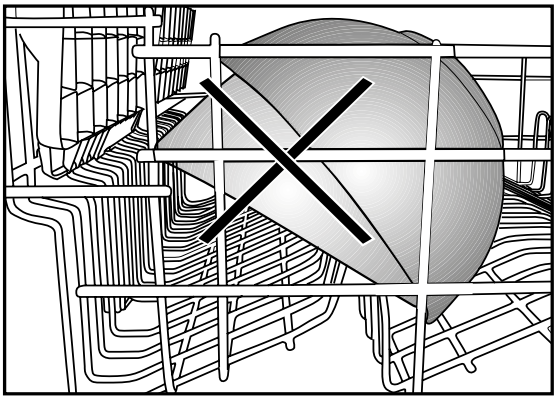

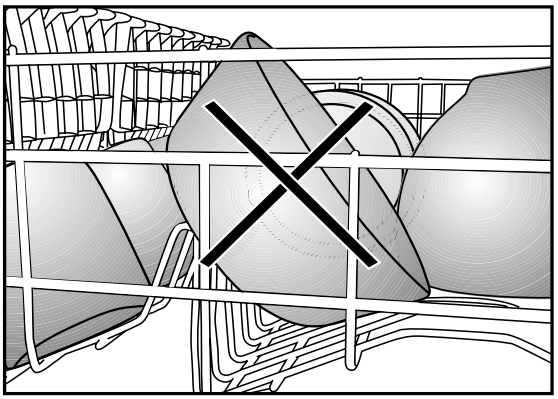

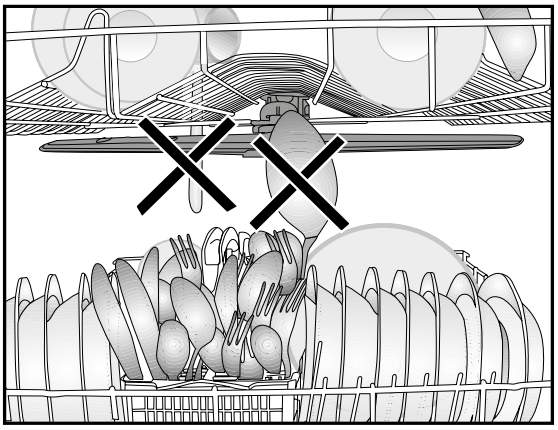

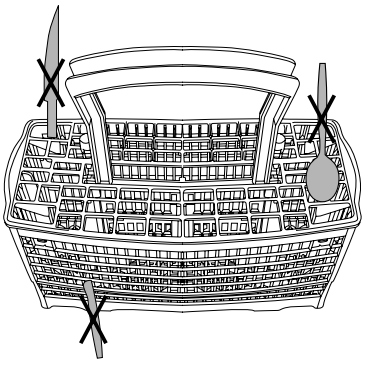

Koš na příbory

(podle modelu)
Koš na příbory je navržen pro účinnější mytí nádobí, jako jsou například nože, vidličky, lžíce atd.
Jelikož lze košem na příbory hýbat (A, B), můžete vytvořit více prostoru při umisťování nádobí do spodního koše a uvolnit prostor pro nádobí různých velikostí.

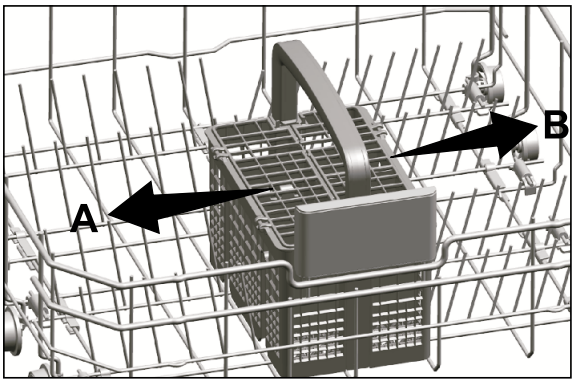

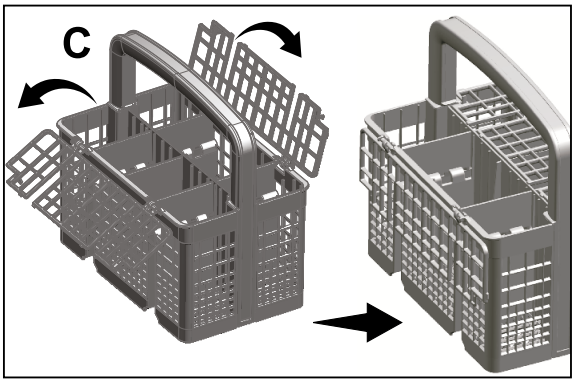

Koš na příbory

(podle modelu)
Koš na příbory je navržen pro účinnější mytí nádobí, jako jsou například nože, vidličky, lžíce atd.
Jelikož lze košem na příbory hýbat (A, B), můžete vytvořit více prostoru při umisťování nádobí do spodního koše a uvolnit prostor pro nádobí různých velikostí.

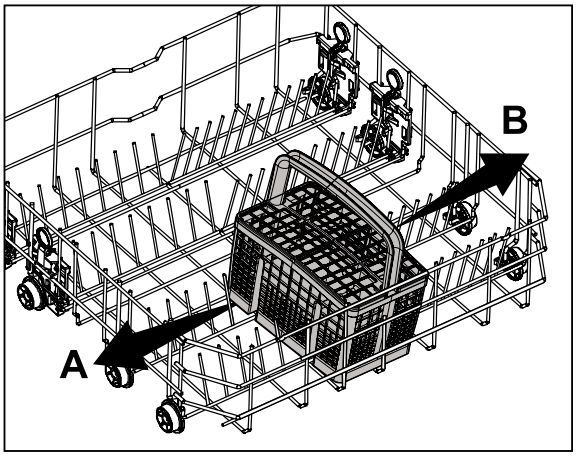

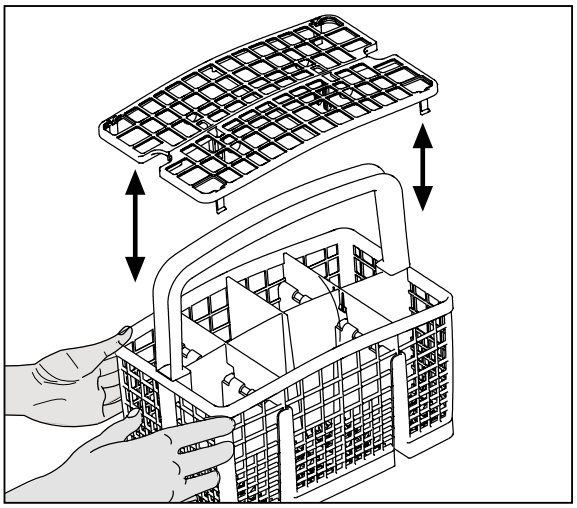

Sklopné zuby dolního koše

(podle modelu)

Sklopné zuby (A) umístěné ve spodním koši spotřebiče jsou navrženy pro snadnější vkládání velkých kusů nádobí, jako jsou pánve, mísy atd. Můžete vytvořit větší prostory sklopením jednotlivých skupin zubů nebo všech najednou.

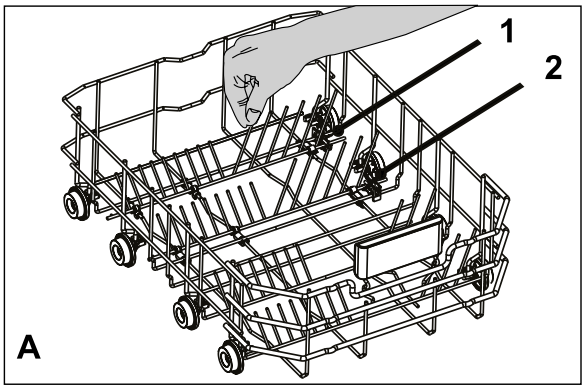

Chcete-li zuby sklopit do vodorovné polohy, chytněte zuby odprostřed a zatlačte je ve směru šipek (B). Do svislé polohy zuby dostanete pouhým zvednutím. Sklopné zuby opět zacvaknou do západky.

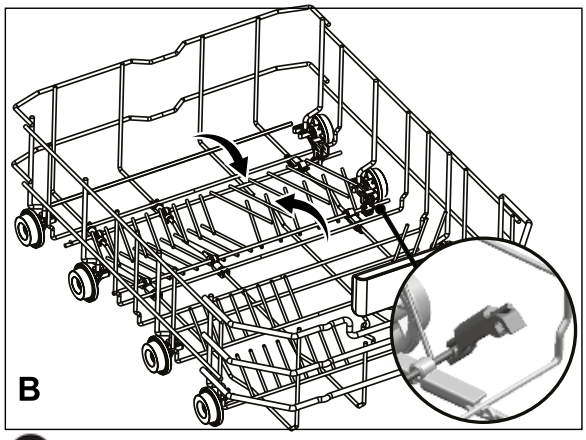

Pokud budete zuby při sklápění do vodorovné polohy držet za hroty, může dojít k jejich ohnutí. Proto bude lepší zuby uprostřed dostávat do vodorovné či svislé polohy tak, že je podržíte za tělo a zatlačíte je ve směru šipky.

Sklopné zuby dolního koše

(podle modelu)

Sklopné zuby (A) umístěné ve spodním koši spotřebiče jsou navrženy pro snadnější vkládání velkých kusů nádobí, jako jsou pánve, mísy atd. Můžete vytvořit větší prostory sklopením jednotlivých skupin zubů nebo všech najednou.

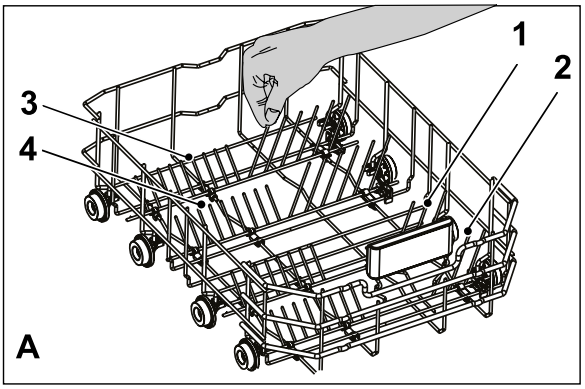

Chcete-li zuby sklopit do vodorovné polohy, chytněte zuby odprostřed a zatlačte je ve směru šipek (B). Do svislé polohy zuby dostanete pouhým zvednutím. Sklopné zuby opět zacvaknou do západky.

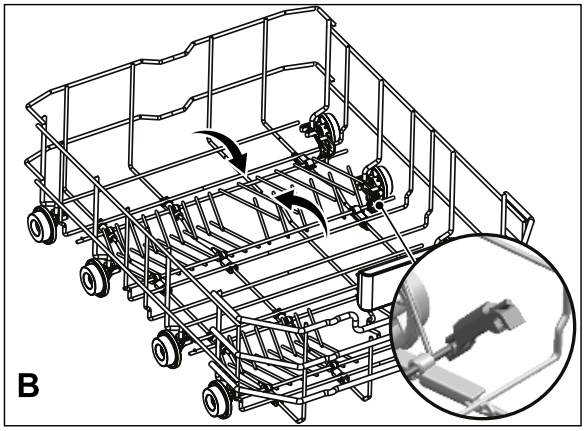

Pokud budete zuby při sklápění do vodorovné polohy držet za hroty, může dojít k jejich ohnutí. Proto bude lepší zuby uprostřed dostávat do vodorovné či svislé polohy tak, že je podržíte za tělo a zatlačíte je ve směru šipky.

Podpory Tray Wash

(podle modelu)
Podpory použijte k mytí plechů ve spodním koši.
Informace o vhodném programu a výběru funkce najdete v části Doplňkové funkce.

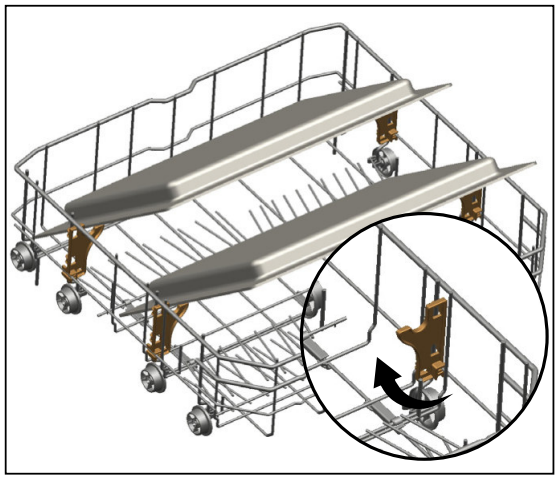

SoftTouch Accessory

(podle modelu)
SoftTouch Accessory ve spodní části koše vaší myčky umožňuje bezpečné mytí křehkého skla.

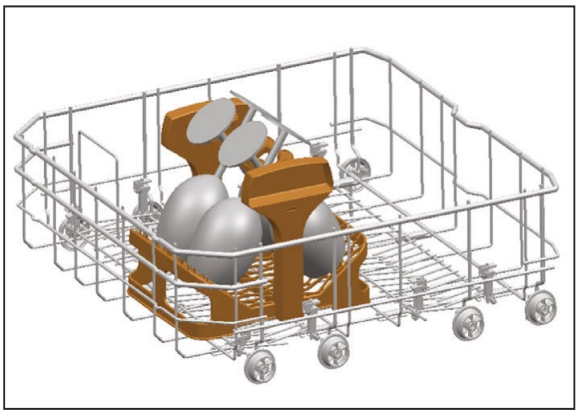

Lower Basket Glass Holder

(podle modelu)
Lower Basket Glass Holder se nachází ve spodní části vaší myčky a umožňuje bezpečné mytí velkých a vysokých sklenic.

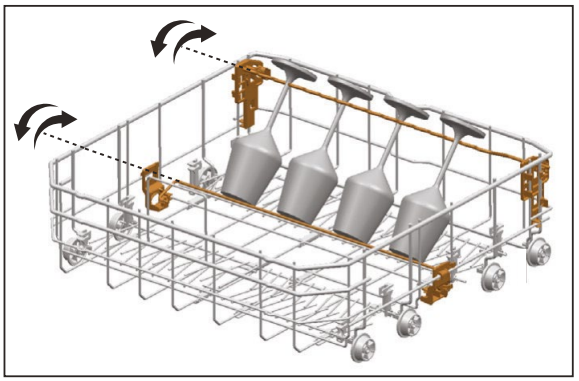

Víceúčelová / výškově nastavitelná servisní přihrádka spodního koše

(podle modelu)
Toto příslušenství umístěné ve spodním koši spotřebiče vám umožňuje snadno mýt nádobí, jako jsou například skleničky, dlouhé naběračky a nože na chleba.

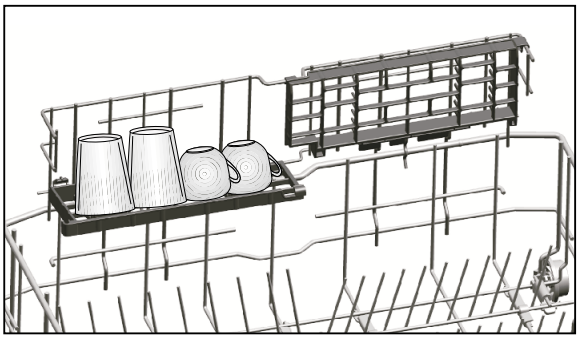

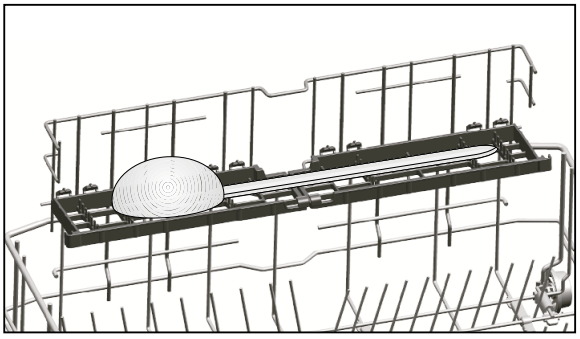

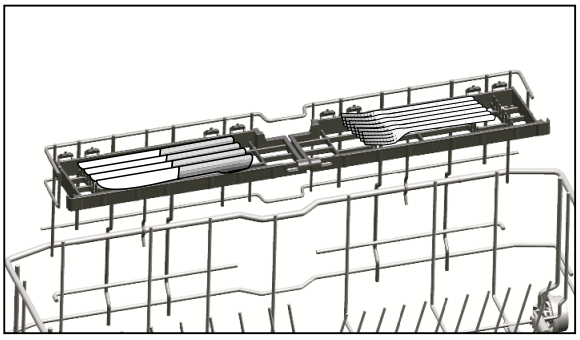

Přihrádky můžete používat podle potřeby tak, že je přesunete do spodní nebo horní pozice, nebo je můžete zavřít a vytvořit tak širší prostor ve spodním koši.

Ujistěte se, že se lopatka nedotýká nádobí, které jste umístili do přihrádek.

Zavření přihrádek:

1. Přehněte přihrádku (A).
2. Posuňte přihrádku nahoru (B).
3. Umístěte přihrádku do svislé pozice (C).
4. Posuňte přihrádku dolů a uzamkněte ji pomocí oušek (D).

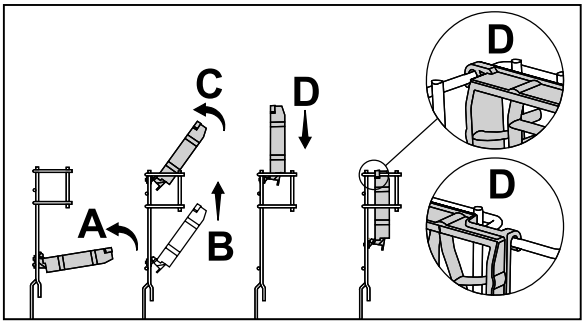

Přihrádky lze otevřít úplně stejně, jen v opačném pořadí.

Nastavení výšky přihrádek:

1. Přehněte přihrádku (E).
2. Posuňte přihrádku nahoru (F).
3. Otevřete přihrádku na požadované úrovni (G).

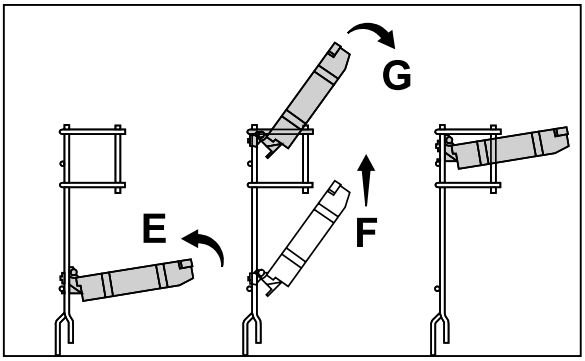

Dráty na lahve dolního koše

(podle modelu)

Dráty na lahve jsou navrženy pro snadnější mytí dlouhých kusů se širokým hrdlem. Když se dráty na lahve nepoužívají, můžete je z koše vyjmout tak, že je vytáhnete z obou stran ven (H).

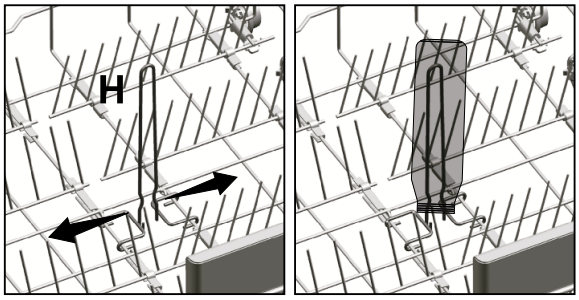

Přihrádka horního koše

(podle modelu)

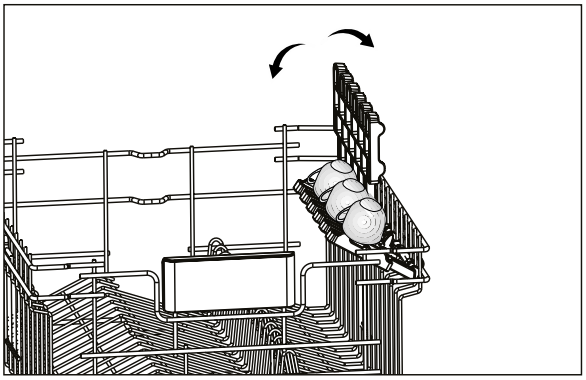

Víceúčelová servisní přihrádka horního koše

(podle modelu)

Toto příslušenství umístěné v horním koši spotřebiče vám umožňuje snadno mýt nádobí, jako jsou například zvlášť dlouhé sběračky a nože na chleba.

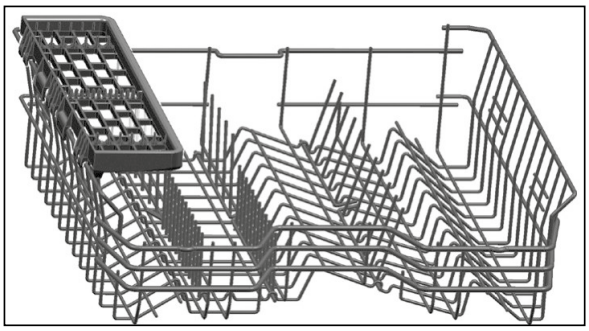

Pokud nechcete používat víceúčelovou servisní přihrádku horního koše, můžete ji zvednout a vyjmout.

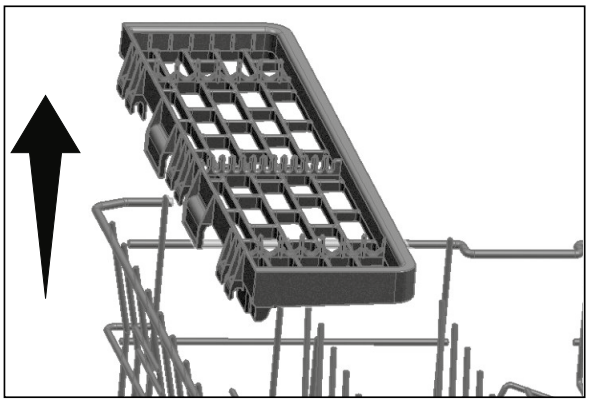

Pokud chcete znovu používat víceúčelovou servisní přihrádku horního koše, můžete ji snadno připevnit k boční části horního koše.

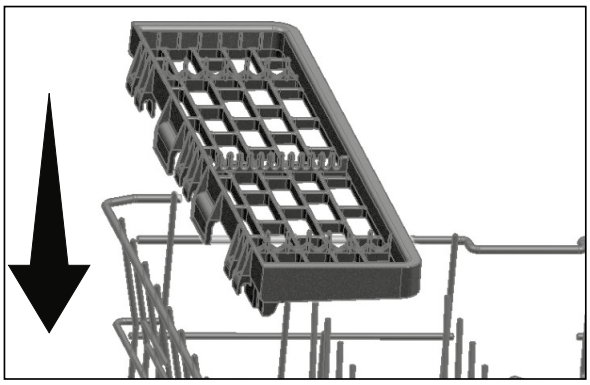

Multifunkční servisní stojan na horní koš

(podle modelu)
Díky multifunkčnímu servisnímu stojanu horního koše na horním koši vašeho spotřebiče můžete snadno vložit a umýt dlouhý servisní a kuchyňské nádobí. Také přihrádky na skleněné sklenice na víno, které jsou k dispozici na přední straně tohoto příslušenství, umožňují snadnější položení poháru se správnými velikostmi na horní koš.

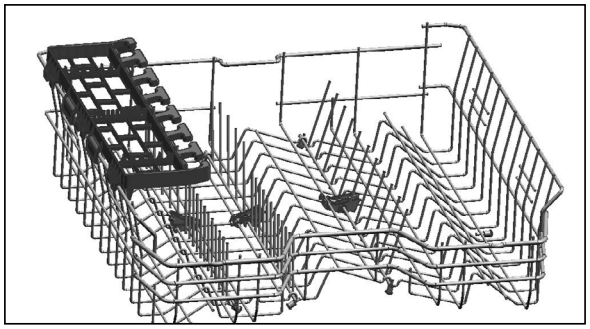

Pokud multifunkční servisní stojan na horní koš nechcete používat, můžete jej zvednout směrem nahoru.

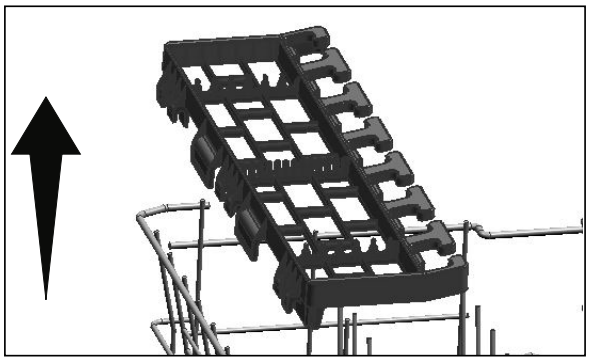

Multifunkční servisní regál horního koše můžete znovu nainstalovat na boční stranu horního koše a snadno ho znovu použít.

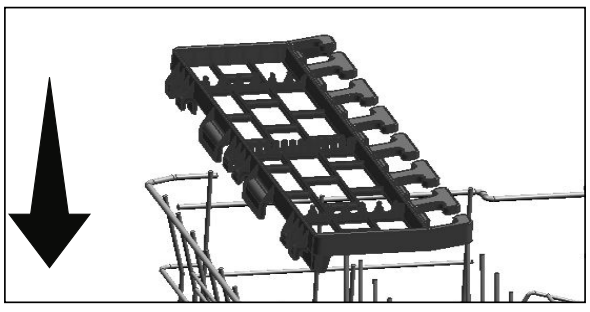

Držák na lahve a nádobí na spodním koši

(Závisí na modelu)
Držák na lahve a nádobí (A) na spodním koši je navržen tak, aby usnadňoval umytí znečištěného kuchyňského nádobí s úzkými otvory a větší výškou. Lahve můžete položit na držáky na lahve po sklopení sklopných drátů do vodorovné polohy. Zajistěte své lahve jejich sevřením sponou držáku na lahve, jak je znázorněno na obrázku níže.

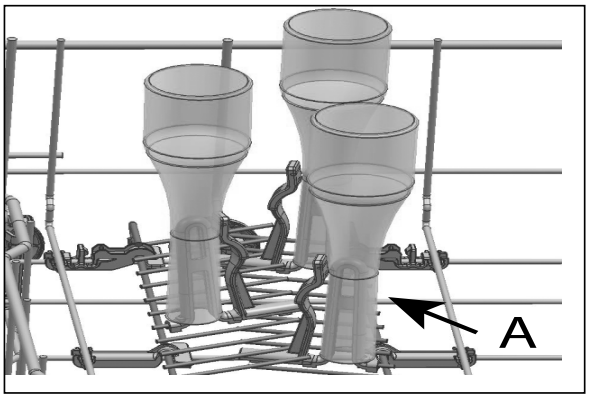

A když sklopné dráty zvednete do svislé polohy, můžete nádobí položit, aniž byste museli držáky vyjmout

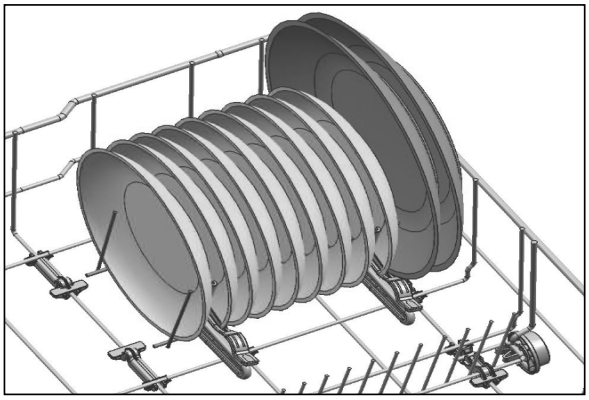

Sklopení drátů do vodorovné polohy tak, že je držíte za konce, může způsobit jejich ohnutí. Proto je vhodné dráty sklopit do vodorovné polohy nebo zvednout do svislé polohy tak, že je uchopíte za spodní část.

Podpora mytí zásobníku

(podle modelu)

Chcete-li mýt podnos na spodním koši, můžete použít podložky na mytí podnosů. Správný program a funkce naleznete v části Další funkce.

Tuto část, pokud se nepoužívá, můžete složit k usnadnění umístění vašeho nádobí.

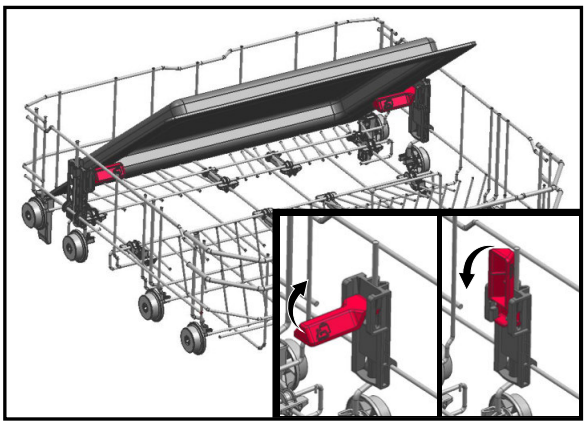

Podle potřeby můžete tuto část také odstranit, jak je to znázorněno na obrázcích 1 a 2.

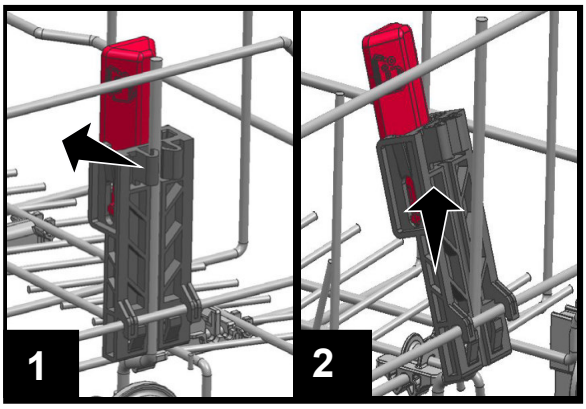

Podpěry na mytí podnosů odstraňte, jak je znázorněno na obrázcích 1 a 2, pro uskutečnění zkoušky kontroly výkonu, která se má provést podle norem.

Nastavení výšky horního koše

(podle modelu)

Mechanismus nastavení výšky horního koše je navržen tak, abyste mohli vytvořit široké mezery v horním nebo dolním oddělení stroje nastavením koše směrem nahoru nebo dolů, když je prázdný nebo plný.

Díky tomuto mechanismu lze košík používat ve třech různých polohách, a to v dolní, střední a horní poloze.

Chcete-li koš spustit, proveďte následující, když je koš v nejvyšší poloze;

1. Držte dráty horního koše a zvedněte rukojeť mechanismu nahoru, jak je to znázorněno na obrázku (A).
2. Sklopte koš do následující spodní polohy.
3. Uvolněte koš, když se zachytí do následující spodní polohy.

Pokud výše není dostatečná, zopakujte stejnou operaci.

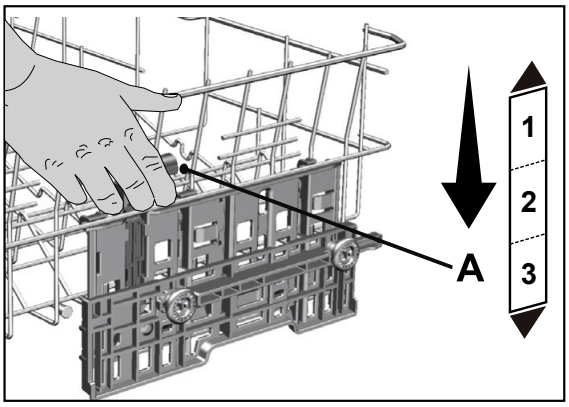

1. Pokud chcete košík zvednout, držte ho za dráty a vytáhněte košík oběma rukama směrem nahoru, když je koš v nejspodnější poloze (B)
2. Uvolněte koš, když se zachytí do další horní polohy "kliknutím", které je slyšet z pravého a levého mechanismu.

Pokud výše není dostatečná, zopakujte stejnou operaci.

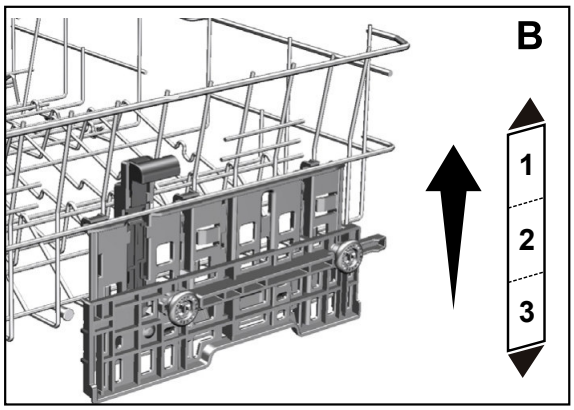

Pohybový mechanizmus nemusí fungovat správně, když je horní koš přetížen nebo když je náklad nevyvážený. Pokud je příliš těžký, může spadnout na následující nižší pozici.

Dbejte na to, aby byly nastavovací mechanismy vpravo a vlevo od horního koše zarovnané.

Nastavení výšky horního koše

(podle modelu)
Mechanismus nastavení výšky horního koše byl navržen, abyste mohli vytvořit větší prostor ve spodní nebo horní části vašeho spotřebiče v závislosti na vašich potřebách nastavením výšky ve směru nahoru nebo dolů, když je koš prázdný nebo plný.

Díky tomuto mechanismu můžete použít koš ve třech různých polohách, a sice ve spodní, prostřední a horní poloze (1, 2, 3).

1. Pokud chcete koš zvednout, držte dráty horního koše oběma rukama, když je koš v nejspodnější poloze, a vytáhněte jej nahoru (A).
2. Uslyšíte "cvaknutí" z pravého a levého mechanismu, což znamená, že koš dosáhl další úrovně. Uvolněte koš.

Zopakujte postup, pokud výška není dostatečná.

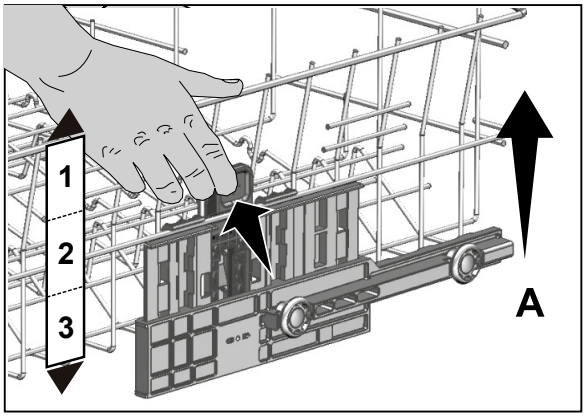

Spuštění koše, když je v nejvyšší poloze;

1. Držte dráty horního koše oběma rukama, lehce koš zvedněte a zároveň zatlačte a uvolněte západky zobrazené na obrázku (B).
2. Spusťte koš z jeho aktuální polohy do nižší.
3. Uvolněte koš, když se dostane o jednu úroveň níže.

Zopakujte postup, pokud výška není dostatečná.

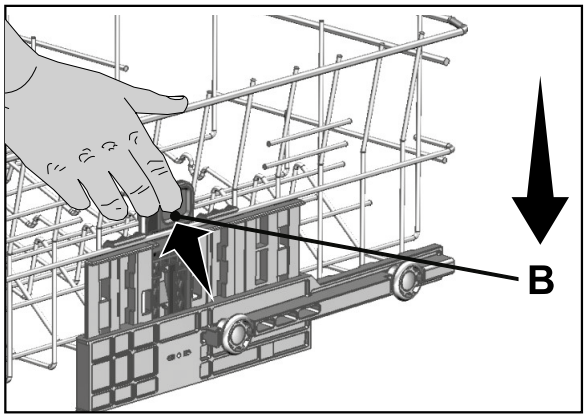

Pohybový mechanismus nemusí správně fungovat, pokud je horní koš přetížený, nebo pokud není vyvážené rozložení hmotnosti. Při velkém zatížení hrozí nebezpečí spadnutí o jednu úroveň dolů.

Ujistěte se, že je seřizovací mechanismus ve stejné pozice na pravé a levé straně horního koše.

Sklápěcí dráty horního koše

(podle modelu)
Pokud potřebujete větší prostor pro vaše nádobí v horním koši spotřebiče, můžete použít sklápěcí dráty.
Pro nastavení sklápěcích drátů do vodorovné polohy uchopte drát uprostřed a zatlačte jej ve směru šipky na obrázku. Umístěte větší nádobí do vytvořeného prostoru. Pro nastavení drátů zpět do svislé polohy je jen zvedněte.

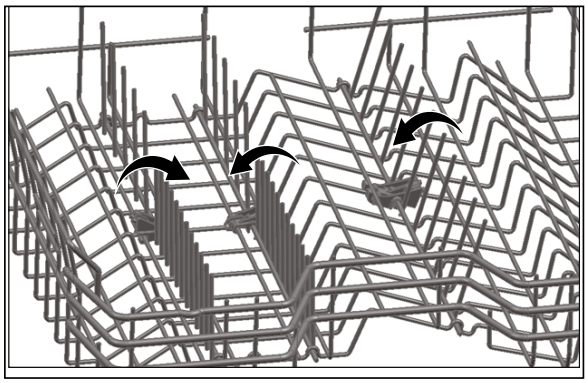

Pokud budete dráty při sklápění do vodorovné polohy držet za špičky, mohou se ohnout. Proto při sklápění do vodorovné nebo svislé polohy držte dráty za jejich střed.

Nastavení výšky při prázdném koši

(podle modelu)
V tomto modelu lze měnit nastavení výšky horního koše, a to pomocí koleček, jež jsou připevněna ve dvou různých výškách.
Uvolněte západky na obou stranách horního koše tak, že je zatlačíte ven.
Zcela vytáhněte koš.
Umístěte koš zpět do kolejnic v požadované výšce.
Zatlačte západky zpět do správné pozice.

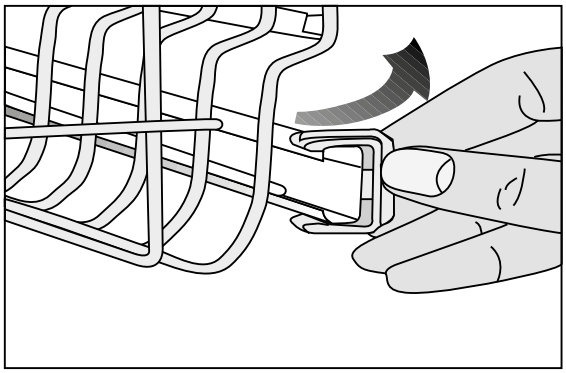

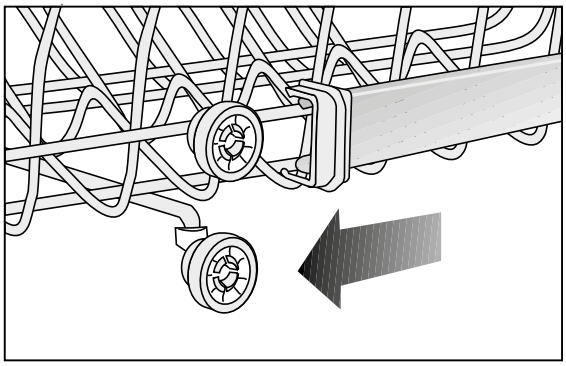

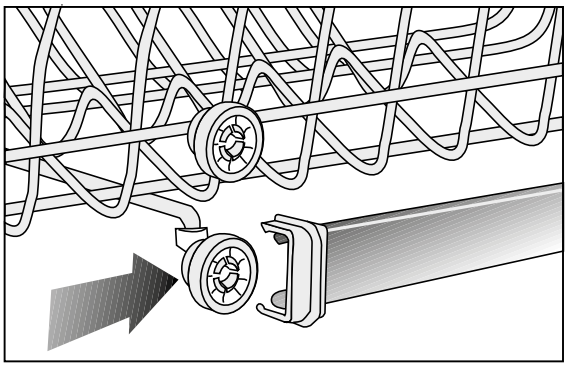

Horní koš na příbory

(podle modelu)
Horní koš na příbory je určen k mytí příborů, jako jsou vidličky, lžíce atd. tak, že je umístíte mezi tyče na koši.

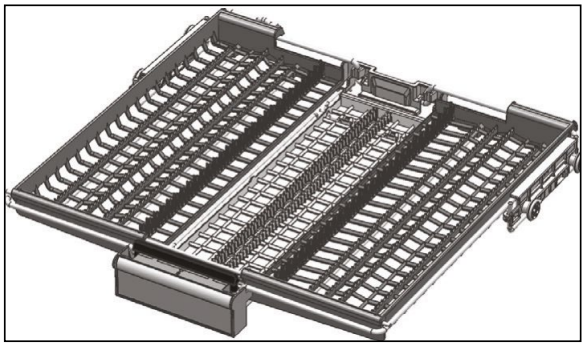

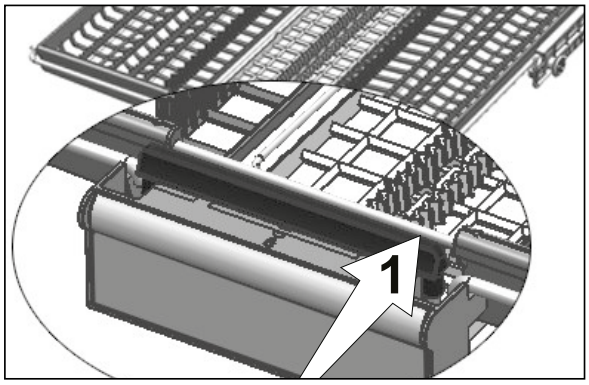

U modelů s funkcí částečného pohybu umožní zatlačení na tyč (1) na rukojeti, aby se centrální zásobník koše dostal do spodní polohy a systém se odblokoval. Tak lze pravý a levý zásobník použít jako pohyblivé části.
Volný prostor odblokovaný bočními zásobníky umožní, aby se do horního koše mohly ukládat dlouhé kusy.

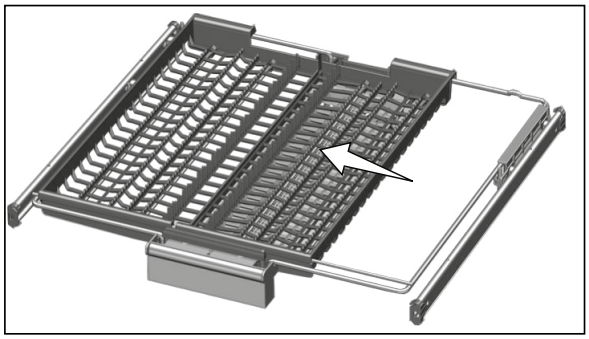

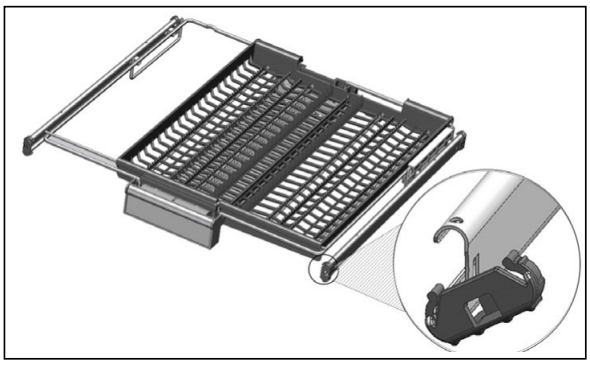

Když je centrální zásobník ve spodní poloze, můžete do zásobníku uložit dlouhé/vysoké kusy jako kávové šálky, naběračky, atd. Když se boční zásobníky opřou o dvě boční stěny, lze vytáhnout rukojeť, a centrální zásobník jde zvednout a systém zablokovat.

Horní koš na příbory

(podle modelu)
Horní koš na příbory je určen k mytí příborů, jako jsou vidličky, lžíce atd. tak, že je umístíte mezi tyče na koši.

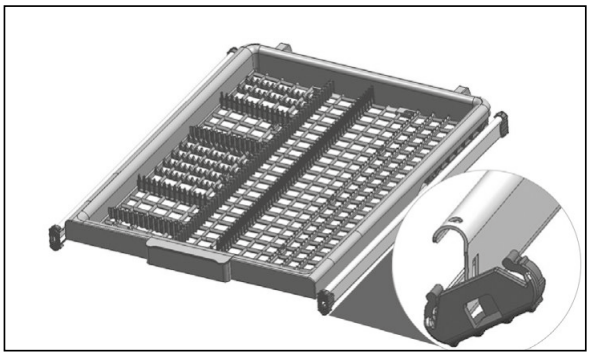

6- Obsluha produktu

⚠ Nejprve si přečtěte sekci „Bezpečnostní pokyny“!

ⓘ Před touto částí si přečtěte „Stručného průvodce“.

Tlačítko Zap./Vyp.

Když stisknete tlačítko Zap./Vyp., kontrolka na displeji se rozsvítí, když je v pozici ZAP. Kontrolka se vypne v pozici VYP.

Tlačítko Volba programu / Zrušit program

Vyberte požadovaný program pomocí tlačítek volby programu a potom stiskněte toto tlačítko.
Pro zrušení spuštěného programu otevřete dveře spotřebiče a stiskněte a podržte tlačítko Start / Pauza / Zrušit po dobu 3 sekund.
Po odpočtu 3 - 2 - 1 se zobrazí 0:01, zavřete dveře spotřebiče a počkejte, než se proces vypouštění dokončí. Vypouštění se dokončí za 2 minuty a spotřebič po dokončení vydá zvukové upozornění.

Funkční tlačítka

Pokud stisknete některé z funkčních tlačítek během výběru programu nebo výběru časové prodlevy, ozve se potvrzující signál, za předpokladu, že relevantní funkce je podporována vybraným programem. Funkce je vybrána, když je kontrolka vybrané funkce rozsvícena.
Chcete-li vybranou funkci zrušit, nechte tlačítko funkce stisknuté, dokud kontrolka funkce nezmizí.

Příprava spotřebiče

1. Otevřete dveře myčky na nádobí.
2. Nádobí vložte v souladu s pokyny v návodu k použití.
3. Ujistěte se, zda se horní a spodní listy rotoru otáčí zcela volně.
4. Do zásobníku na čisticí prostředek vložte dostatečné množství čisticího přípravku.

Výběr programu

1. Spotřebič zapnete stisknutím tlačítka Zap./Vyp.
2. Zkontrolujte, zda kontrolky Sůl a Opláchnutí svítí a je-li třeba, přidejte sůl a/nebo leštící přípravek.
3. Program vhodný pro vaše nádobí viz tabulka "Údaje o programu a hodnoty průměrné spotřeby".
4. Vybraný program se spustí, když zavřete dveře myčky.

Doplňkové funkce

Programy mytí nádobí jsou navrženy tak, aby se dosáhlo co nejlepšího účinku, při zvážení typu znečištění, úrovně znečištění a vlastností nádobí, které má být umyto. Doplňkové funkce vám umožní ušetřit čas, vodu a energii.

ⓘ Doplňkové funkce mohou způsobit změny v délce trvání programu.

ⓘ Některé pomocné funkce nelze použít současně.

ⓘ Doplňkové funkce nejsou vhodné pro všechny programy. Kontrolka doplňkové funkce, která není kompatibilní s programem, nebude aktivní.

Funkce Deep Wash

(závisí na modelu)

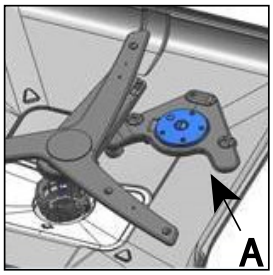

Oběžné kolo pro mytí lahví/hrnců (A) pod spodním oběžným kolem umožňuje lepší umytí vašich lahví a nádobí s velkým znečištěním, které jsou podle zvoleného programu umístěny na pravé straně spodního koše.

Deep Wash Nepokoušejte se vyjmout část oběžného kola!

Výběr této funkce prodlouží dobu programu.

Program lze použít jako funkce mytí hrnců nebo mytí lahví podle vašeho výběru.

Funkce Poloviční náplň

(závisí na modelu)
Používá se k obsluze spotřebiče bez úplné náplně.

1. Nádobí dejte do myčky tak, jak potřebujete.
2. Myčku zapněte pomocí tlačítka Zap./ Vyp.
3. Vyberte požadovaný program a stiskněte tlačítko Poloviční náplň. Na displeji se rozsvítí kontrolka Poloviční náplň.
4. Program spusťte zavřením dveří myčky.

Díky funkci Poloviční náplň můžete ušetřit jak vodu, tak energii a současně použít spodní a horní košíky stroje.

Funkce Čisticí tableta

(závisí na modelu)
Umožní dosáhnout lepšího sušícího výkonu při použití víceúčelových čisticích prostředků, tzv. vše v jednom, např. 2v1, 3v1, 4v1, 5v1 atd., v závislosti na tvrdosti vody.

Pokud jste použili funkci Tableta během posledního programu mytí, zůstane aktivní i při dalším programu mytí, který vyberete.

Funkce Čisticí tableta může způsobit změny v délce trvání programu.

Fast+ Funkce

(závisí na modelu)
Zkracuje délku zvoleného cyklu a sníží spotřebu vody, díky aktivaci mytí pod vysokým tlakem.

AquaIntense Funkce

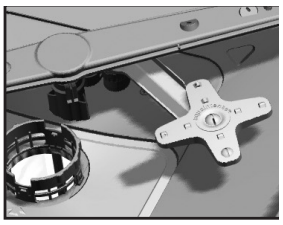

(závisí na modelu)
Lopatk AquaIntense která se nachází pod spodní lopatkou pomáhá mýt silně znečištěné nádobí po pravé straně spodního košíku. Lepších výsledků u hodně znečištěného nádobí dosáhnete, když ho umístíte do pravé přední části.

Nesnažte se o vyjmutí lopatky AquaIntense

TrayWash Funkce

(závisí na modelu)
Vyberte program Intensive 70°C a stiskněte tlačítko funkce a tuto funkci spusťte.

Super Rinse Funkce

(závisí na modelu)
V závislosti na typu použitého čistícího prostředku, pokud dojde k problému s rozpuštěním mycího přípravku, dojde k odstranění následných skvrn z nádobí a umožní optimální omytí.

AquaActive Funkce

(závisí na modelu)
Tato funkce spouští spodní oběhové kolo při vyšším tlaku a vyšší rychlosti a tak umožní lepší mytí nádobí, např. pánví a pekáčů se zaschlými a vysušenými potravinami.

SteamGloss Funkce

(závisí na modelu)
Zajistí vynikající sušení.

Hygiene Intense funkce

(závisí na modelu)
Určené pro použití v případech, kdy je při mytí nádobí zapotřebí větší hygiena. Tato funkce zvyšuje mycí a oplachovací teploty ve vybraném cyklu a prodlužuje periody těchto kroků v cyklu. Kromě toho se provádí další oplachovací cyklus na mytí a oplachování nádobí s větší hygienou.

Funkce v menu nastavení

(závisí na modelu)

V menu nastavení vašeho produktu naleznete další funkce závisející na modelu.

Abyste se dostali k těmto funkcím, zmáčkněte a podržte tlačítko Menu po dobu 3 sekund. Použijte tlačítka <- a +>, abyste se dostali k požadované funkci nebo nastavení.

U některých modelů jednotlivým stisknutím tlačítka Menu přejdete do menu nastavení.

Použijte tlačítko výběru pro změnu požadované funkce nebo nastavení a vypněte zařízení, abyste nastavení uložili.

Funkce podnabídky:

(závisí na modelu)

Zapnutí / vypnutí funkce SelfDry



Funkce Čisticí tableta zap./vyp.



Zapnutí / vypnutí funkce EverClean



Zapnutí / vypnutí funkcelonGuard



Zapnutí / vypnutí funkce automatického systému dávkování tekutého / gelového čisticího prostředku



Nastavení použití čisticího prostředku:
Úroveň 1: o 10 ml méně než výchozí hodnota
Úroveň 2: o 5 ml méně než výchozí hodnota
Úroveň 3: Použije se výchozí množství čisticího prostředku určené programem.
Úroveň 4: o 5 ml více než výchozí hodnota
Úroveň 5: o 10 ml více než výchozí hodnota

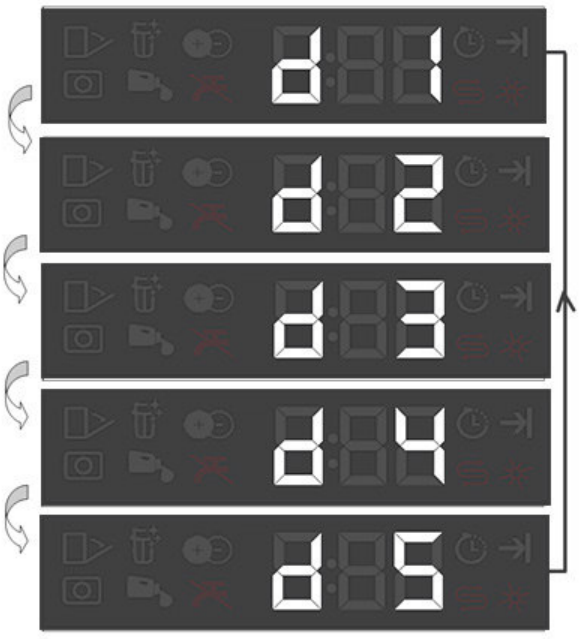

IonGuard Funkce

(závisí na modelu)

Pro aktivaci funkce IonGuard stiskněte tlačítko funkce IonGuard. Je-li tato funkce aktivní, systém se aktivuje a zabrání tvorbě zápachu způsobeného tlením. Je-li vybrána tato funkce, bude aktivní zatímco je produkt zapnutý a na panelu se rozbliká kontrolka IonGuard, lze zaslechnout zvuk větrání, což je normální. Až do deaktivace této funkce se systém automaticky spouští.

EverClean Filtr

(závisí na modelu)

Díky této funkci se váš mikro filtr vyčistí pomocí speciálního systému na konci cyklu a je připravený pro další použití spotřebiče. Tento čistící proces zvýší období čištění mikro filtru ze 2 týdnů na 3 měsíce a tak posílí mycí výkon. Tuto funkci využijte v každém cyklu, a dosáhněte těch nejlepších výsledků.

Osvětlení podlahy

Varování, že myčka je ve fázi mytí

(závisí na modelu)

Vaše myčka odráží během praní světlo na podlahu. Toto světlo se po dokončení mytí vypne.

Osvětlení podlahy se aktivuje automaticky jakmile se program mytí spustí a zůstane rozsvícený až do konce programu.

Osvětlení podlahy nemůže být zrušeno uživatelem.

Změna hlasitosti zvukového upozornění

1. Po zapnutí spotřebiče stiskněte tlačítko Menu a podržte po dobu 3 sekund.

U některých modelů jednotlivým stisknutím tlačítka Menu přejdete do menu nastavení.

2. Stisknutím tlačítek <- a +> přemístíte se do pozice „S:“ na displeji.
3. Každé stisknutí tlačítka Volba změní hlasitost upozornění, např. „S:0“ vyp., „S:1“ střední, a „S:2“ vysoká.
4. Pro uložení změn vypněte spotřebič tlačítkem Zap./Vyp.

SelfDry

(Závisí na modelu)

Díky funkci "SelfDry" na vašem zařízení, zlepší se účinnost sušení zařízení a ušetří se energie. Existují dvě možnosti, a to "OFF" a "ON".

Nastavení podnabídky můžete použít ke změně nastavení "SelfDry".

Pri aktivaci této funkce, na konci mycího cyklu se dvířka pračky automaticky otevřou.

Funkce automatického otevírání dveří otevírá dveře na konci mycího cyklu díky "hřídeli otevírání dveří". Tento proces trvá asi 2 minuty. Pokud se přeruší přívod proudu když se hřídele pohybují směrem ven, dveře násilím nezavírejte. Po obnovení napájení se musí provoz ukončit a hřídele se musí zasunout zpět.

Funkce SelfDry může způsobit změny času cyklu.

Vnitřní osvětlení

(závisí na modelu)
Některé modely mají vnitřní osvětlení, které po otevření dvířek osvětlí vnitřní část spotřebiče.

1. Po zapnutí spotřebiče stiskněte tlačítko Menu nastavení a podržte po dobu 3 sekund.

U některých modelů jednotlivým stisknutím tlačítka Menu přejdete do menu nastavení.

2. Stisknutím tlačítek <- a +> přemístíte se do pozice „L:“ na displeji. Tlačítkem Volba nastavte požadovanou polohu. Vnitřní osvětlení je vypnuto v poloze „L:0“ a zapnuto v poloze „L:1“.
3. Pro uložení změn vypněte spotřebič tlačítkem Zap./Vyp.

Naplánování času mytí

Time Delay (Časová prodleva)

Pokud se ve vaší lokalitě používá ekonomický tarif elektřiny, můžete k mytí nádobí použít funkci Časové prodlevy a ušetřit tak na účtech za elektřinu.
Start vybraného programu můžete odložit o 24 hodin.

1. Po výběru programu a doplňkových funkcí stiskněte tlačítko Časová prodleva.
2. Jakmile stisknete tlačítko Časová prodleva, na informačním panelu se zobrazí "0:30" a kontrolka Časové prodlevy začne blikat.
3. Požadovaný čas nastavte stisknutím tlačítka Časová prodleva. Čas se zvýší v krocích po 30 minutách až na 6 hodin a poté se s každým stisknutím tlačítka zvyšuje v krocích po 1 hodině, až po dobu 24 hodin.
4. Po nastavení odloženého startu zavřete dveře spotřebiče. Jakmile prodleva skončí, vybraný program se spustí automaticky.

Změna nastavení zatímco je časová prodleva aktivovaná

Když je aktivovaná funkce Časová prodleva, nemůžete provádět změny programu, doplňkových funkcí nebo trvání časové prodlevy.

Program a doplňkové funkce nelze po spuštění programu nastavit/změnit.

Zrušení funkce Časová prodleva

Otevřete dveře produktu, stiskněte a podržte tlačítka Výběr programu/Zrušit program po dobu 3 sekund. Po odpočtu 3 - 2 - 1 se zobrazí 0:01, zavřete dveře produktu a počkejte než se proces vypouštění dokončí. Vypouštění se dokončí za 2 minuty a spotřebič po dokončení vydá zvukové upozornění.

Po zrušení funkce časové prodlevy si může vybrat a spustit nový program.

Funkci časové prodlevy nelze nastavit po spuštění programu.

Spuštění programu

Zavřete dveře spotřebiče, abyste ho po výběru programy a doplňkových funkcí znovu spustili.

Váš spotřebič provádí zjemňování vody v závislosti na úrovni tvrdosti vody. Čas praní se rovněž může změnit, zatímco je program spuštěný, v závislosti na okolní teplotě, kdy je váš spotřebič nainstalovaný, teplotě přiváděné vody a množství nádobí.

Dejte pozor, abyste neotevřeli dveře zatímco je spotřebič spuštěný. Když otevřete dveře, může se objevit velké množství páry, dávejte pozor.

Spotřebič zůstane tichý v režimu pozastavení, aby se voda ze spotřebiče odčerpala, poté se přepne do režimu sušení.

Zrušení programu

Otevřete dveře produktu, stiskněte a podržte tlačítka Výběr programu/Zrušit program po dobu 3 sekund. Po odpočtu 3 - 2 - 1 se zobrazí 0:01, zavřete dveře produktu a počkejte než se proces vypouštění dokončí. Vypouštění se dokončí za 2 minuty a spotřebič po dokončení vydá zvukové upozornění.

Ve spotřebiči mohou být zbytky čisticího prostředku nebo leštícího přípravka a/nebo částí, které jsou umývány v závislosti na tom, v kterém z kroků byl program přerušen.

Kontrolka Sůl (⛓)

Zkontrolujte kontrolku soli na displeji a zjistěte, zda je v myčce dostatečné množství zjemňující soli či ne. Do zásobníku na sůl doplňte sůl kdykoli se na displeji spotřebiče zobrazí kontrolka, která vás na to upozorní.

Nastavení tvrdosti vody je vysvětleno v části Změkčení vody v systému.

Kontrolka opláchnutí (✳)

Na displeji zkontrolujte kontrolku opláchnutí a zjistěte, zda je v myčce dostatek leštícího přípravku nebo ne. Do zásobníku na leštící přípravek doplňte leštící přípravek kdykoli se na displeji spotřebiče zobrazí kontrolka, která vás na to upozorní.

Regulace množství leštidla

1. Po zapnutí spotřebiče, stiskněte tlačítko Menu po dobu 3 sekundy.

U některých modelů jednotlivým stisknutím tlačítka Menu přejdete do menu nastavení.

2. Použitím tlačítek <- a +>, přejděte k “P:” na displeji.
3. Tlačítkem Volba nastavte příslušnou úroveň.

V poloze mytí P:0 není vydané žádné leštidlo.
V poloze P:1 je vydaná 1 dávka leštidla.
V poloze P:2 jsou vydané 2 dávky leštidla.
V poloze P:3 jsou vydané 3 dávky leštidla.
V poloze P:4 jsou vydané 4 dávky leštidla.

Konec programu

Když program, který jste vybrali, skončí, zvukové upozornění vás upozorní na vypnutí spotřebiče. Tento zvukový signál vás upozorní na určité intervaly před vypnutím.

Jakmile program skončí, rozsvítí se kontrolka Konec programu.

1. Otevřete dveře spotřebiče.
2. Spotřebič vypněte stisknutím tlačítka Zap./Vyp.
3. Zavřete kohoutek.
4. Spotřebič odpojte ze zásuvky.

Z důvodu úspory energie dojde k automatickému vypnutí spotřebiče jakmile co se dokončí program nebo pokud ještě není program spuštěný.

Nádobí nechte v myčce po ukončen programu dalších 15 minut, aby vychladlo. Nádobí vychladne za kratší dobu pokud během této doby necháte dveře myčky pootevřené. Tento proces zvýší účinnost vašeho spotřebiče.

Varování - odpojená voda

Je-li napájení odpojeno nebo je-li kohoutek vypnutý, spotřebič nemůže nabírat vodu a rozsvítí se ikona E:02. Dokud problém přetrvává, program mytí je pozastavený a spotřebič pravidelně kontroluje přívod vody; když se přívod vody obnoví, ikona E:02 po chvilce zmizí a program se znovu spustí.

Varování - Přetečení

Pokud spotřebič nabere příliš velké množství vody nebo pokud dojde k úniku, potom to spotřebič zjistí a rozbliká se ikona E:01. Dokud je algoritmus přetečení spuštěný, snažte se o vypuštění vody. Pokud se přetékání zastaví a bezpečnost je zajištěna, ikona E:01 zmizí. Pokud ikona E:01 nezmizí, došlo k trvalému selhání. V takovém případě kontaktujte autorizovaný servis.

InnerClean

(Závisí na modelu)
Tento program se doporučuje spustit jednou za 1-2 měsíce, provede čištění a nezbytnou hygienu spotřebiče. Program musí být spuštěn pouze je-li myčka prázdná.
Aby se dosáhlo účinného výsledku, doporučuje se použít speciální čistící prostředky.

Program k čištění myčky nepoužívejte k čištění nádobí. Vzhledem k tomu, že využívá vysokých teplot, může poškodit nádobí.

7- Údržba a čištění

⚠ Nejprve si přečtěte sekci „Bezpečnostní pokyny“!

⚠ Před prováděním jakéhokoli čištění odpojte spotřebič od elektrické sítě a zavřete přívod vody.

ⓘ Nepoužívejte k čištění abrazivní látky.

ⓘ Aby spotřebič efektivně fungoval, čistěte filtr a lopatky alespoň jednou týdně.

Životnost spotřebiče se prodlouží a sníží se riziko výskytu častých problémů, pokud je čištěn v pravidelných intervalech.

Čištění vnějšího povrchu spotřebiče

UPOZORNĚNÍ Vnější povrch a těsnění dvířek produktu čistěte opatrným otíráním vlhkým hadrem s jemným čisticím prostředkem. „Ovládací panel“ otírejte pouze vlhkým hadrem.

Čištění vnitřního prostoru spotřebiče

- Vnitřní prostor spotřebiče čistěte každý měsíc spuštěním programu, který běží při nejvyšší možné teplotě s čisticími prostředky nebo speciálními čisticími prostředky. Tato činnost pomůže odstranit zbytky a vodní kámen z vnitřního prostoru spotřebiče.
- Pokud ve spotřebiči zůstala voda, vypusťte ji podle postupu uvedeného v tématu „Zrušení programu“. V případě, že voda nejde vypustit, vyjměte filtry, jak je uvedeno v části „Čištění filtrů“ a zkontrolujte, zda průtok vody neblokují zbylé usazeniny, které se nahromadily v dolní části spotřebiče. V případě potřeby je vyčistěte.

Čištění filtrů

Aby spotřebič efektivně fungoval, čistěte filtry alespoň jednou týdně. Zkontrolujte, zda na filtrech nezůstaly zbytky jídla. Pokud jsou na filtrech zbytky jídla, vyjměte filtry a důkladně je vyčistěte pod tekoucí vodou.

1. Otočte sestavu mikrofiltru (1) a hrubého filtru (2) proti směru chodu hodinových ručiček a vytáhněte ji z usazení (závisí na modelu).

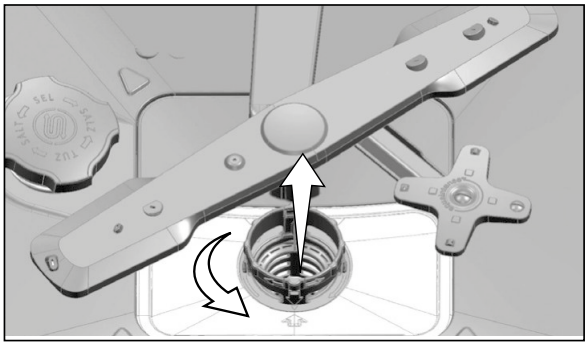

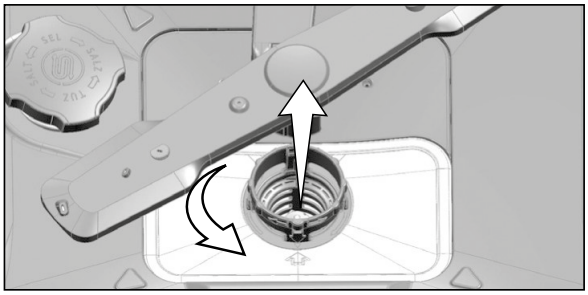

2. Vytáhněte kovový/plastový filtr (3) z usazení.

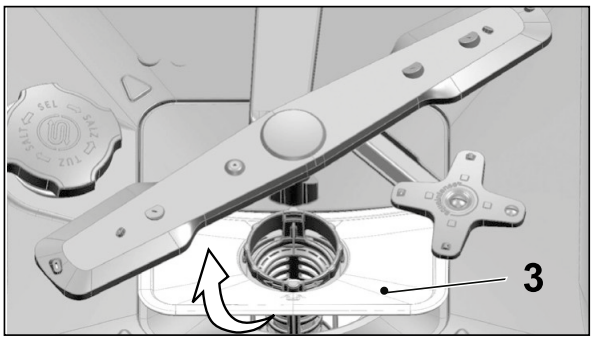

3. Zatlačte dvě západky na hrubém filtru dovnitř a oddělte hrubý filtr od sestavy.

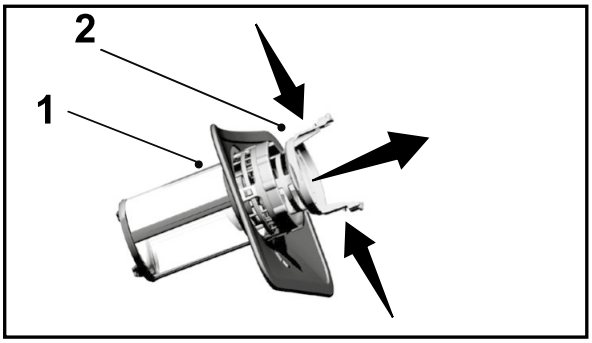

4. Vyčistěte všechny tři filtry pomocí kartáčku pod tekoucí vodou.
5. Umístěte kovový/plastový filtr.
6. Umístěte hrubý filtr do mikrofiltru. Ujistěte se, že je řádně usazený. Otočte hrubým filtrem proti směru chodu hodinových ručiček, dokud se neozve „cvaknutí“.

Nepoužívejte myčku bez filtru.

Nesprávné umístění filtrů sníží účinnost mytí.

Mechanizmus na čištění mikrofiltru

(závisí na modelu)

Čistota filtru se zvýší o 80 % pomocí systému čištění mikrofiltru, který je k dispozici ve vašem spotřebiči.

Pokud je váš spotřebič vybaven funkcí automatického čištění filtru, neodstraňujte čisticí mechanismus mikrofiltru (4) za účelem čištění.

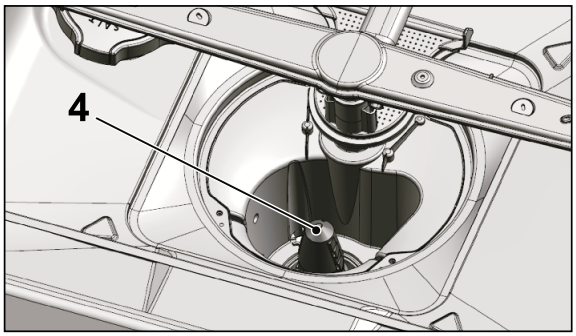

Čištění filtru hadice

Škodám na zařízení, které mohou být způsobeny nečistotami v městské vodě nebo ve vaší vodní instalaci (například písek, prach, rez atd.), lze předejít upevněním filtru k hadici pro přívod vody. Filtr a hadici pravidelně kontrolujte a v případě potřeby je vyčistěte.

1. Vypněte přívod vody a vyjměte hadici.
2. Vyjměte filtr a očistěte jej po tekoucí vodou.
3. Umístěte vyčištěný filtr zpět do jeho pozice v hadici.
4. Připojte hadici k přívodu vody.

(závisí na modelu)

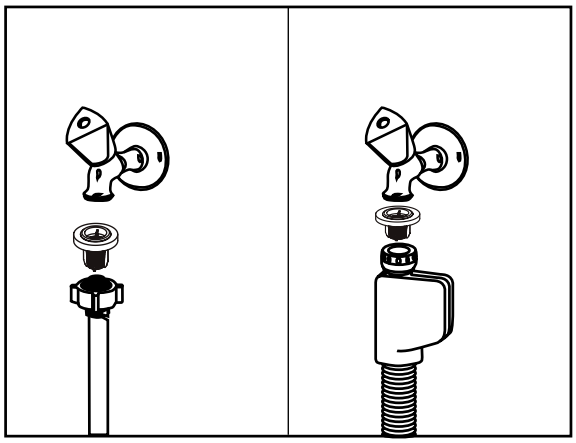

Čištění lopatek

Aby spotřebič efektivně fungoval, čistěte lopatky alespoň jednou týdně.

Spodní lopatka

Zkontrolujte, zda nejsou ucpané otvory na spodní lopatce (1). Pokud jsou ucpané, vyjměte a vyčistěte lopatku. Spodní lopatku vyjmete zatažením
(závisí na modelu).

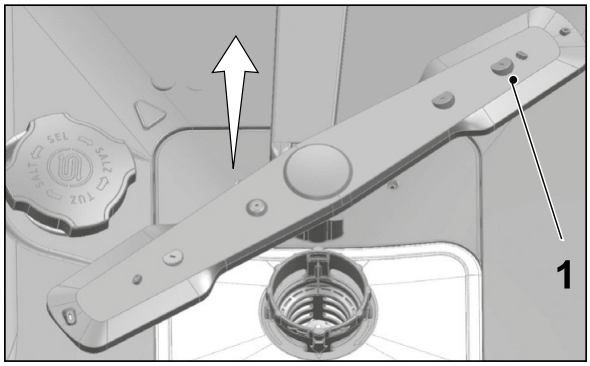

Zkontrolujte, zda nejsou otvory na bloku spodní lopatky ucpané. Pokud jsou ucpány, vyjměte a vyčistěte blok lopatky (závisí na modelu).

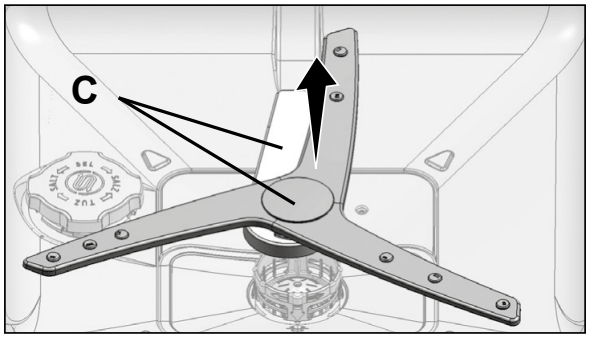

Chcete-li vyjmout a očistit celý blok spodní lopatky, přidržte místa znázorněná na obrázku (C) jednou rukou, zatáhněte nahoru a tyto součásti vyjměte. Po čištění proveďte tyto kroky v opačném pořadí, abyste blok spodní lopatky vrátili na místo.

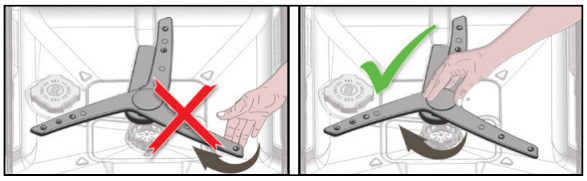

Neotáčejte lopatku za její okraje. Tím můžete způsobit poškození převodového systému uvnitř lopatky.

Horní lopatka

Zkontrolujte, zda nejsou ucpané otvory na horní lopatce (1). Pokud jsou ucpané, vyjměte a vyčistěte lopatku. Horní lopatku vyjmete otočením matice doleva.
Při instalaci horní lopatky se ujistěte, že je matice dobře utažená.

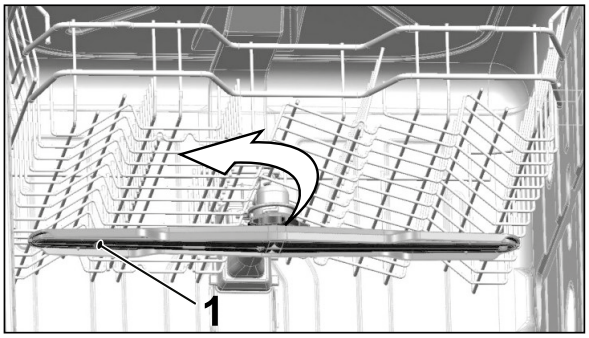

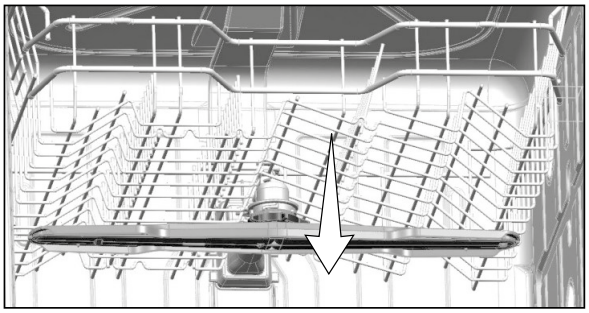

8- Odstraňování problémů

Spotřebič se nezapíná.

- Napájecí kabel je odpojen. >>> Zkontrolujte, zda je napájecí kabel připojen.
- Pojistka je spálená. >>> Zkontrolujte pojistky v domě.
- Voda je odpojena. >>> Ujistěte se, že je kohoutek přívodu vody vypnutý.
- Dvířka spotřebiče jsou otevřená. >>> Ujistěte se, že jste zavřeli dvířka spotřebiče.
- Tlačítko Zapnout/vypnout není stisknuto. >>> Ujistěte se, že jste spotřebič zapnuli stisknutím tlačítka Zapnout/vypnout.

Nádobí není po umytí čisté.

- Nádobí není ve spotřebiči umístěno uspořádaně. >>> Nakládejte nádobí do produktu podle popisu v návodu k používání.
- Vybraný program není vhodný. >>> Vyberte program s vyšší teplotou a delším cyklem.
- Lopatky se zasekly. >>> Před spuštěním programu otočte rukou spodními a horními lopatkami, abyste se ujistili, že se volně otáčejí.
- Otvory lopatek jsou ucpané. >>> Otvory spodních a horních lopatek se mohou ucpat zbytky jídla, například peckami z citronů. Pravidelně čistěte lopatky podle popisu v části „Čištění a péče“.
- Filtry jsou ucpané. >>> Zkontrolujte, zda je filtrovací systém čistý. Pravidelně čistěte filtrovací systém podle popisu v části „Čištění a péče“.
- Filtry jsou nesprávně nainstalovány. >>> Zkontrolujte filtrovací systém a ujistěte se, že je správně nainstalován.
- Koše jsou přetíženy. >>> Nepřetěžujte koše nad jejich kapacitu.
- Čisticí prostředek je skladován za nevhodných podmínek. >>> Pokud používáte práškový čisticí prostředek, neskladujte balení prostředku na vlhkých místech. Je-li to možné, uchovávejte jej v uzavřené krabici. V rámci usnadnění skladování doporučujeme používat tabletové čisticí prostředky.
- Čisticí prostředek nestačí. >>> Pokud používáte práškový čisticí prostředek, upravte množství čisticího prostředku podle stupně znečištění nádobí a/nebo definic programů. Pro dosažení optimálních výsledků doporučujeme používat tabletové čisticí prostředky.
- Oplachovací prostředek nestačí. >>> Zkontrolujte kontrolku oplachovacího prostředku a v případě potřeby přidejte oplachovací prostředek. Pokud je ve spotřebiči dostatek oplachovacího prostředku, upravte jeho nastavení.
- Víčko zásobníku na čisticí prostředek je ponecháno otevřené. >>> Po přidání čisticího prostředku se ujistěte, že je víčko zásobníku na čisticí prostředek pevně zavřeno.

Nádobí není na konci cyklu suché.

- Nádobí není ve spotřebiči umístěno uspořádaně. >>> Umisťujte nádobí do myčky tak, aby se v něm nehromadila voda.

- Oplachovací prostředek nestačí. >>> Zkontrolujte kontrolku oplachovacího prostředku a v případě potřeby přidejte oplachovací prostředek. Pokud je ve spotřebiči dostatek oplachovacího prostředku, upravte jeho nastavení.
- Spotřebič je vyložen ihned po skončení programu. >>> Nevykládejte spotřebič ihned po dokončení mytí. Pootevřete dvířka a počkejte chvíli, než se uvnitř rozptýlí pára. Jakmile nádobí zchladne tak, abyste se ho mohli dotýkat, vyložte myčku. Vykládání zahajte od spodního koše. Zabráníte tak odkapávání vody zbývající na kusech nádobí v horním koši na nádobí ve spodním koši.
- Vybraný program není vhodný. >>> Teplota oplachování je u programů s krátkou dobou trvání nízká, proto bude nízká také účinnost sušení. Chcete-li docílit vyšší účinnosti sušení, vyberte programy s delší dobou trvání.
- Kvalita povrchu kuchyňských potřeb se zhoršuje. >>> Požadovaného mycího výkonu nelze dosahovat s kuchyňským náčiním se zhoršenou kvalitou povrchu, zároveň se používání takovéhoto náčiní nedoporučuje z hygienických důvodu. Voda navíc nemůže na površích se zhoršenou kvalitou tak snadno téct. Čištění takového kuchyňského náčiní v myčce se nedoporučuje.

Je normální, že v případě teflonového kuchyňského náčiní nemusí být vysušení dokonalé. Je to způsobeno strukturou teflonu. Jelikož mají teflon a voda jiné povrchové napětí, bude voda zůstávat na teflonovém povrchu ve formě kapek.

Na nádobí zůstávají skvrny od čaje, kávy nebo rtěnky.

- Vybraný program není vhodný. >>> Vyberte program s vyšší teplotou a delším cyklem.
- Kvalita povrchu kuchyňských potřeb se zhoršuje. >>> Skvrny od čaje a kávy nebo jiné zbarvené skvrny nemusí být možné v myčce vyčistit, když proniknou do povrchů se zhoršenou kvalitou. Požadovaného mycího výkonu nelze dosahovat s kuchyňským náčiním se zhoršenou kvalitou povrchu, zároveň se používání takového náčiní nedoporučuje z hygienických důvodu. Čištění takového kuchyňského náčiní v myčce se nedoporučuje.
- Čisticí prostředek je skladován za nevhodných podmínek. >>> Pokud používáte práškový čisticí prostředek, neskladujte balení prostředku na vlhkých místech. Je-li to možné, uchovávejte jej v uzavřené krabici. V rámci usnadnění skladování doporučujeme používat tabletové čisticí prostředky.

Na nádobí zůstávají skvrny od vodního kamene a sklo dostává zamlžený nádech.

- Oplachovací prostředek nestačí. >>> Zkontrolujte kontrolku oplachovacího prostředku a v případě potřeby přidejte oplachovací prostředek. Pokud je ve spotřebiči dostatek oplachovacího prostředku, upravte jeho nastavení.
- Nastavení tvrdosti vody je nízké nebo úroveň soli nestačí. >>> Změřte tvrdost dodávané vody a zkontrolujte nastavení tvrdosti vody.
- Dochází k úniku soli. >>> Dávejte pozor, abyste během přidávání soli nerozsypali sůl kolem otvoru pro plnění soli. Po dokončení plnění se ujistěte, že je víčko zásobníku na sůl pevně uzavřeno. Spuštěním programu předmytí odstraňte veškerou sůl, která se ve spotřebiči rozsypala. Zrnka soli, která zůstanou pod víčkem, se během

předmytí rozpouští, čímž mohou uvolnit víčko. Proto na konci programu víčko znovu zkontrolujte.

Spotřebič zvláštně zapáchá.

Nový spotřebič má charakteristickou vůni. Ta po několika umytích zmizí.

- Filtry jsou ucpané. >>> Zkontrolujte, zda je filtrovací systém čistý. Pravidelně čistěte filtrovací systém podle popisu v části „Čištění a péče“.
- Špinavé nádobí zůstává v myčce po dobu 2–3 dnů. >>> Pokud nezapnete spotřebič hned poté, co do něj naskládáte nádobí, odstraňte zbytky jídla na nádobí a každé 2 dny spusťte program Předmytí bez použití čisticího prostředku. V takovém případě úplně nezavírejte dvířka spotřebiče, aby se ve spotřebiči nezačal tvořit nepříjemný zápach. K odstranění zápachu můžete použít také komerčně dostupné odstraňovače zápachu.

U nádobí dochází ke korozi, změně barvy nebo zhoršení kvality povrchu.

- Dochází k úniku soli. >>> Sůl může způsobovat zhoršení kvality kovových povrchů a jejich oxidaci. Dávejte pozor, abyste během přidávání soli nerozsypali sůl kolem otvoru pro plnění soli. Po dokončení plnění se ujistěte, že je víčko zásobníku na sůl pevně uzavřeno. Spuštěním programu předmytí odstraňte veškerou sůl, která se ve spotřebiči rozsypala. Zrnka soli, která zůstanou pod víčkem, se během předmytí rozpouští, čímž mohou uvolnit víčko. Proto na konci programu víčko znovu zkontrolujte.
- Zbytky slaného jídla zůstaly dlouhou dobu na nádobí. >>> Pokud zůstane stříbrné nádobí s takovým jídlem stát ve spotřebiči, je nezbytné nečistoty odstranit pomocí předmytí, nebo nádobí umýt okamžitě.
- Elektrická instalace není uzemněna. >>> Zkontrolujte, zda je spotřebič připojen k zemnicí lince. V opačném případě by statická elektřina vznikající v produktu způsobila obloukový výboj na površích kovových věcí, což by mělo za následek tvorbu pórů, odstranění ochranné vrstvy na povrchu a zhoršení kvality povrchu.
- Používají se intenzivní čisticí prostředky, například bělidla. >>> Když přijde ochranná vrstva na kovových površích do kontaktu s čisticími prostředky, jako jsou například bělidla, dojde k jejímu poškození a postupnému zhoršování účinnosti. Nečistěte nádobí pomocí bělidla.
- Obzvláště kovové nádobí, jako jsou například nože, se používá k účelům, k nimž není určeno. >>> Ochranná vrstva na čepelích nožů se může poškodit, když se používají například k otevírání konzerv. Nepoužívejte kovové kuchyňské náčiní k jiným účelům, než k jakým je určeno.
- Stříbrné nádobí je vyrobeno z nerezové oceli nízké kvality. >>> Koroze takovýchto kusů je nevyhnutelná – neměly by se umývat v myčce.
- Kuchyňské náčiní, které již zkorodovalo, se myje v myčce. >>> Rez na zkorodovaném nádobí může přejít na jiné povrchy z nerezové oceli a způsobit i jejich korozi. Takovéto nádobí by se nemělo mýt v myčce.

Čisticí prostředek zůstává v zásobníku na čisticí prostředky.

- Zásobník na čisticí prostředky byl při přidávání čisticího prostředku vlhký. >>> Ujistěte se, že je zásobník na čisticí prostředky suchý, než jej naplníte čisticím prostředkem.
- Čisticí prostředek se přidává dlouho před vlastním mytím. >>> Přidávejte čisticí prostředek až krátce před zahájením procesu mytí.
- Během mytí něco brání otevření víčka zásobníku na čisticí prostředky. >>> Umisťujte nádobí tak, aby nebránilo v otevření víčka zásobníku na čisticí prostředky a aby mohla proudit do spotřebiče voda z lopatek.
- Čisticí prostředek je skladován za nevhodných podmínek. >>> Pokud používáte práškový čisticí prostředek, neskladujte balení prostředku na vlhkých místech. Je-li to možné, uchovávejte jej v uzavřené krabici. V rámci usnadnění skladování doporučujeme používat tabletové čisticí prostředky.
- Otvory lopatek jsou ucpané. >>> Otvory spodních a horních lopatek se mohou ucpat zbytky jídla, například peckami z citronů. Pravidelně čistěte lopatky podle popisu v části „Čištění a péče“.

Ozdoby a dekorace kuchyňského náčiní mizí.

Zdobené sklo a zdobený lesklý porcelán nejsou vhodné k čištění v myčce. Výrobci skleněného a porcelánového nádobí nedoporučují čištění takového kuchyňského náčiní v myčce.

Nádobí se poškrábalo.

Kuchyňské náčiní obsahující hliník nebo vyrobené z hliníku by se nemělo umývat v myčce.

- Dochází k úniku soli. >>> Dávejte pozor, abyste během přidávání soli nerozsypali sůl kolem otvoru pro plnění soli. Rozsypaná sůl může způsobit poškrábání. Po dokončení plnění se ujistěte, že je víčko zásobníku na sůl pevně uzavřeno. Spuštěním programu předmytí odstraňte veškerou sůl, která se ve spotřebiči rozsypala. Zrnka soli, která zůstanou pod víčkem, se během předmytí rozpouští, čímž mohou uvolnit víčko. Proto na konci programu víčko znovu zkontrolujte.
- Nastavení tvrdosti vody je nízké nebo úroveň soli nestačí. >>> Změřte tvrdost dodávané vody a zkontrolujte nastavení tvrdosti vody.
- Nádobí není ve spotřebiči umístěno uspořádaně. >>> Když do koše vkládáte skleničky a jiné skleněné nádobí, nakloňte je tak, aby nemířily proti jinému nádobí, ale naopak proti hranám či přihrádkám koše nebo podpěrnému drátu. Narážení skleniček o sebe nebo o jiné nádobí v důsledku působení vody během mytí může způsobit rozbití skleniček nebo poškrábání povrchu.

Na skle zůstávají skvrny připomínající mléčné skvrny, které nejdou ručním přetřením odstranit. Při pohledu proti světlu se objevuje namodralý/duhový nádech.

- Používá se příliš mnoho oplachovacího prostředku. >>> Snižte nastavení oplachovacího prostředku. Vyčistěte oplachovací prostředek rozlitý během přidávání oplachovacího prostředku.
- Kvůli měkké vodě došlo na skle ke korozi. >>> Změřte tvrdost dodávané vody a zkontrolujte nastavení tvrdosti vody. Pokud používáte měkkou vodu (<5 dH), nepoužívejte sůl. Vybírejte programy, které myjí při vyšších teplotách (např. 60–65 °C). Rovněž můžete použít komerčně dostupné čisticí prostředky chránící sklo.

Ve spotřebiči se tvoří pěna.

- Před vložením do spotřebiče se nádobí myje ručně s použitím čisticího prostředku pro ruční mytí, ale neoplachuje se. >>> Čisticí prostředky pro ruční mytí neobsahují odpěňovadlo. Před vložením do spotřebiče není třeba nádobí umývat v ruce. Bude stačit odstranění hrubých usazenin na nádobí opláchnutím pod vodovodním kohoutkem či otřením ubrouskem nebo vidličkou.
- Při přidávání oplachovacího prostředku se tento prostředek rozlil do spotřebiče. >>> Dávejte pozor, aby se při doplňování oplachovacího prostředku tento prostředek nerozlil do spotřebiče. Vyčistěte rozlitý oplachovací prostředek pomocí papírového kapesníku/utěrky.
- Víčko zásobníku na oplachovací prostředky je otevřené. >>> Nezapomeňte víčko zásobníku na oplachovací prostředky po přidání prostředku zavřít.

Kuchyňské náčiní je rozbité.

- Nádobí není ve spotřebiči umístěno uspořádaně. >>> Nakládejte nádobí do produktu podle popisu v návodu k používání.
- Koše jsou přetíženy. >>> Nepřetěžujte koše nad jejich kapacitu.

Na konci programu zůstává v myčce voda.

- Filtry jsou ucpané. >>> Zkontrolujte, zda je filtrovací systém čistý. Pravidelně čistěte filtrovací systém podle popisu v části „Čištění a péče“.
- Hadice pro vypouštění vody je ucpaná/blokovaná. >>> Zkontrolujte hadici pro vypouštění vody. V případě potřeby vyjměte hadici pro vypouštění vody, odstraňte překážku a poté hadici opět nainstalujte, jak je ukázáno v návodu k použití.

Pokud se vám nedaří vyřešit problém ani podle pokynů v této části, obraťte se na prodejce nebo na zástupce autorizovaného servisu. Nikdy se nepokoušejte opravit nefunkční spotřebič sami.

Rychlý průvodce
Obsluha produktu

⚠ Nejprve si přečtěte sekci „Bezpečnostní pokyny“!

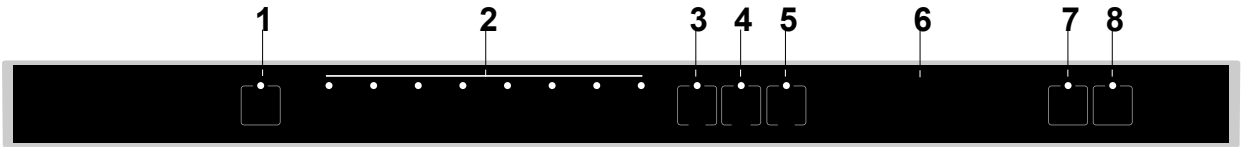

1. Tlačítko Zap./Vyp.
2. Tlačítka Volby programu
3. Tlačítko volby směru procházení menu / Hygiene Intense funkce
4. Tlačítko Menu (3 sekundy) / Volba / Potvrzení / AquaIntenseFunkce
5. Tlačítko volby směru procházení menu / Fast+ Funkce
6. Displej
7. Volba časové prodlevy
8. Tlačítko Start / Pauza / Zrušit (3 sek.)

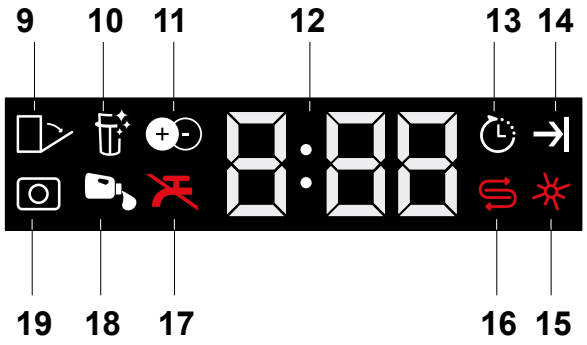

9. Ukazatel automatického otevření dveří (v závislosti na modelu)
10. Ukazatel funkce čištění filtru (v závislosti na modelu)
11. Ukazatel funkcí IonGuard (v závislosti na modelu)
12. Kontrolka Časová prodleva / Čas programu
13. Ukazatel odloženého startu
14. Ukazatel dokončení programu
15. Ukazatel opláchnutí
16. Ukazatel úrovně soli
17. Ukazatel odpojené vody
18. Ukazatel automatického dávkování tekutého / gelového čisticího prostředku (v závislosti na modelu)
19. Ukazatel tablet čisticího prostředku (v závislosti na modelu)

Tabulka Údaje o programu a hodnoty průměrné spotře

Tabulka Údaje o programu a hodnoty průměrné spotřeby								
Číslo programu	1	2	3	4	5	6	7	8
Jméno programu	Automatické	AquaFlex	Intenzivní	Eco *	Jemné	Quick&Shine (#)	Mini (#)	Předmytí
Teplota mytí	45-65 °C	-	70 °C	50 °C	40 °C	60 °C	35 °C	-
Stupeň znečištění	Stanovými u znečištění nádobí a nastaví teplotu a množství vody i čas pro mytí zcela automaticky. Vhodné pro všechny typy nádobí	Je to nejvhodnější mycí program pro každodenní mytí nádobí, včetně plastovi ch předmětů. Zatímco jemné skleněné předmety se myjí v horní části, pánve a talíře lze mi t v části spodní	Vhodné pro silně znečištěné nádobí hrnce a pánve.	Vhodni na mytí nádobí s obvyklou intenzitou znečištění. Je to nejúčinnější program z hlediska kombinované spotřeby energie a vody. Používá se k posouzení souladu se směrnicí EU o ekodesignu.	Speciální program pro jemné čištění křehkého skleněného nádobí	Program denního mytí pro běžně znečištěné nádobí v nejrychlejším režimu.	Vhodné pro lehce znečištěné každodenní nádobí které je oškrábané nebo předmyté.	Vhodné pro odstranění zbytků špinavého nádobí které zůstane v myčce pár dní a tedy zabrání vzniku nepříjemného zápachu.
	Střední a vysoki	Středně	Vysoki	Středně	Málo	Středně	Málo	-
Předmytí	+	+	+	+	+	-	-	+
Mytí	+	+	+	+	+	+	+	-
Suché	+	+	+	+	+	+	-	-
Délka (min.)	92-173	206	164	239	100	58	30	15
Voda (l)	9,8-13,2	16,4	15,2	8,7	13,8	10,6	10	3,4
Energie (kWh)	0,90-1,20	1,3	1,25	0,755	0,85	1,12	0,74	-

Kapacita: 10

Množství spotřeby uvedené v tabulce bylo určeno za běžni ch podmínek. V praxi se tak mohou objevit odchylky. * Referenční program pro zkušební ústavy. Testy v souladu s EN 50242/60436 je nutno provádět s plnou nádobkou na změkčovací sůl a plnou nádobkou na leštidlo a s pomocí zkušebního programu. Hodnoty uvedené pro všechny programy kromě Eco 50 °C jsou pouze informativní. (#) Další funkce mohou způsobit změny v trvání programu.

Rychlý průvodce
Nastavení systému pro změkčení vody

Výkonnost mytí, oplachování a sušení vaší myčky se zvýší, dojde-li k řádnému nastavení systému pro změkčení vody.
Chcete-li systém nastavit, nejprve zjistěte tvrdost vody ve vaší oblasti a systém nastavte dle pokynů uvedených níže.

- Rozbalte testovací proužek.
- Otevřete vodovodní kohoutek a vodu nechte odtékat zhruba 1 minutu.
- Testovací proužek ponořte na 1 sekundu do vody.
- Proužek z vody vyjměte a oklepejte ho.
- Počkejte 1 minutu.
- Proveďte potřebné nastavení podle testovacího proužku..

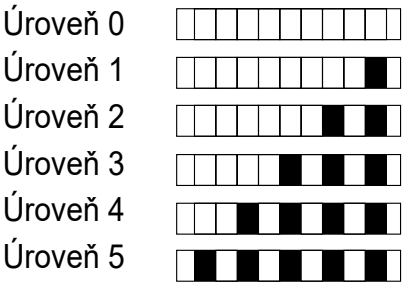

Po zjištění tvrdosti vody:
1. Po zapnutí spotřebiče stiskněte a podržte tlačítko Menu po dobu 3 sekundy.
U některých modelů jednotlivým stisknutím tlačítka Menu přejdete do menu nastavení.
2. Použitím tlačítek <- a +> postupujte, dokud se nerozsvítí ukazatel nastavení tvrdosti vody (poloha “r” se objeví na displeji).
3. Pomocí tlačítka Volba nastavte úroveň tvrdosti vody podle tvrdosti vody v domácnosti. Správné nastavení naleznete v „Tabulce nastavení úrovně tvrdosti vody“.
4. Nastavení uložíte stisknutím tlačítka Zap./Vyp.

Tabulka nastavení úrovně tvrdosti vody

Úroveň tvrdosti	Anglická tvrdost vody °dE	Německá tvrdost vody °dH	Francouzská tvrdost vody °dF	Kontrolka úrovně tvrdosti vody
Úroveň 0	0 – 5	0 – 4	0 – 8	Pro přepnutí úrovně tvrdosti vody na 1, stiskněte tlačítko Volba. (r1)
Úroveň 1	6 – 9	5 – 7	9 – 13	
Úroveň 2	10 – 15	8 – 12	14 – 22	Pro přepnutí úrovně tvrdosti vody na 2, stiskněte tlačítko Volba. (r2)
Úroveň 3	16 – 19	13 – 15	23 – 27	Pro přepnutí úrovně tvrdosti vody na 3, stiskněte tlačítko Volba. (r3)
Úroveň 4	20 – 24	16 – 19	28 – 34	Pro přepnutí úrovně tvrdosti vody na 4, stiskněte tlačítko Volba. (r4)
Úroveň 5	25 – 62	20 – 50	35 – 90	Pro přepnutí úrovně tvrdosti vody na 5, stiskněte tlačítko Volba. (r5)

Proveďte stejné nastavení tvrdosti, jako jste provedli na ovládacím panelu, rovněž pomocí spínače nastavení obnovení. Například, pokud jste na ovládacím panelu nastavili „3“, nastavte spínač nastavení obnovení také na 3.

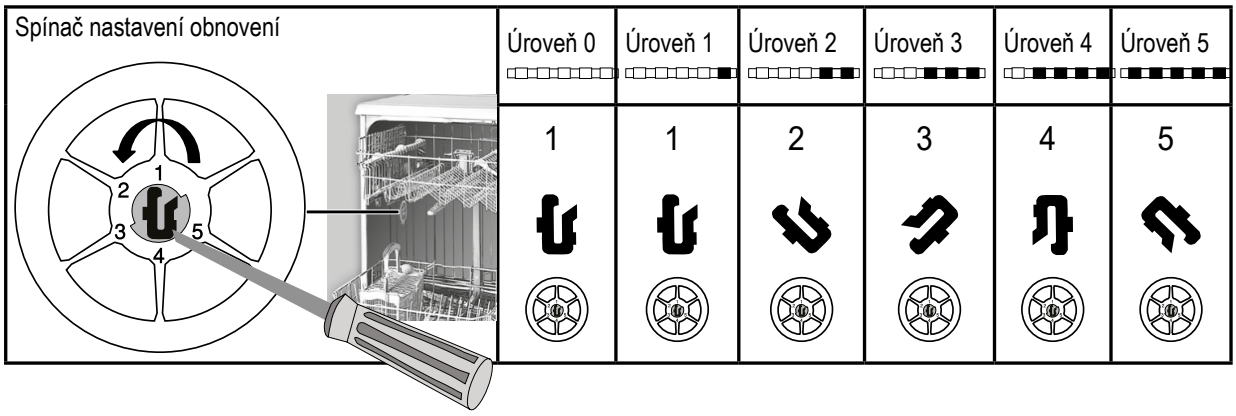

- Je-li tvrdost vody, kterou používáte, nad 50°dH nebo pokud používáte vodu ze studně, potom se doporučuje použít filtrovací a čisticí zařízení.
- Je-li tvrdost vody nižší než 7°dH, není třeba používat žádnou sůl. V tomto případě se na ovládacím panelu myčky rozsvítí kontrolka soli.
- Je-li tvrdost vody nastavena na úroveň 1, kontrolka soli se rozsvítí i když není nutné sůl použít. Pokud v takovém případě použijete sůl, sůl se nespotřebuje a kontrolka se nerozsvítí.

Při stěhování budete muset znovu nastavit tvrdost vody vaší myčky podle výše uvedených informací v závislosti na tvrdosti vody v místě, kam jste se přestěhovali.Je-li tvrdost vody již nastavena, na displeji se zobrazí nejaktuálnější nastavení úrovně tvrdosti vody.

17 9677 1600_AA_BEKO_45E9_CZ/ 07-12-21.(9:43)

Myčka na nádobí

Návod k použití



EDIN...
EDDN...
DIN...
BDIN...
DEN...
DFN...

CZ

18 7638 1600-AB_BEKO_E9_CZ/ 20-11-20.(8:41)

1- Bezpečnostní pokyny

- Tato část obsahuje bezpečnostní pokyny, které vám pomohou snížit riziko osobního poranění či škod na majetku.
- Naše společnost neodpovídá za škody, které mohou vzniknout nedodržením těchto pokynů.

⚠ Činnosti instalace a oprav musí vždy provádět výrobce, zástupce autorizovaného servisu nebo kvalifikovaná osoba určená dovozcem.

⚠ Používejte pouze originální náhradní díly a příslušenství.

⚠ Neopravujte ani nevyměňujte žádnou část produktu, pokud to není výslovně uvedeno v návodu k použití.

⚠ Na výrobku neprovádějte žádné úpravy.

Zamýšlené použití

⚠ Tento produkt byl navržen pro domácí použití. Například:

- Kuchyňky pro zaměstnance v obchodech, kancelářích a jiných pracovních prostředích,
- Obytné budovy na statku,
- Prostory využívané zákazníky v hotelech, motelech a jiných typech ubytovacích zařízení;
- Hotely typu bed&breakfast, penziony.

⚠ Produkt slouží pouze k mytí domácího nádobí.

⚠ Tento produkt není vhodný pro komerční nebo kolektivní použití.

- Životnost produktu je 10 let. Během této doby budou k dispozici originální náhradní díly, aby bylo možné produkt řádně používat.

Bezpečnost dětí, zranitelných osob a domácích zvířat

⚠ Tento spotřebič mohou používat děti ve věku 8 let a starší a osoby se sníženými fyzickými, smyslovými či mentálními schopnostmi nebo nedostatkem zkušeností a znalostí, pokud jsou pod dozorem nebo byly poučeny o používání spotřebiče bezpečným způsobem a rozumí případným nebezpečím.

⚠ Děti mladší 3 let držte v bezpečné vzdálenosti a musí být pod neustálým dohledem.

⚠ Elektrické produkty jsou pro děti a domácí zvířata nebezpečné. Děti a domácí zvířata si s produktem nesmějí hrát, šplhat na něj nebo do něj vstupovat.

⚠ Při odchodu z místnosti, kde je produkt umístěn, nezapomeňte zavřít dvířka produktu. Děti a domácí zvířata mohou uvíznout uvnitř produktu a dusit se.

⚠ Úklidové a údržbářské práce nesmí provádět děti, pokud nejsou pod dohledem.

⚠ Obalové materiály uchovávejte mimo dosah dětí. V opačném případě hrozí riziko zranění a udušení.

⚠ Skladujte všechny čisticí prostředky a přísady určené pro použití v myčkách nádobí na bezpečném místě mimo dosah dětí.

⚠ Z důvodu bezpečnosti dětí přestřihněte napájecí kabel a zlomte blokovací mechanismus tak, aby byl před likvidací produktu nefunkční.

Elektrická bezpečnost

⚠ Během přepravy, instalace, údržby, čištění a oprav musí být produkt odpojen od elektrické sítě.

⚠ Pokud je napájecí kabel poškozen, musí být vyměněn kvalifikovanou osobou určenou výrobcem, autorizovaným servisním agentem nebo dovozcem, aby se zabránilo potenciálnímu nebezpečí.

⚠ Napájecí kabel nestlačujte pod nebo za produkt. Na napájecí kabel nepokládejte těžké předměty. Napájecí kabel se nesmí nadměrně ohýbat, svírat nebo se dostat do kontaktu s žádnými zdroji tepla.

⚠ K provozu produktu nepoužívejte prodlužovací kabely, vícenásobné zásuvky a adaptéry.

⚠ Zástrčka musí být snadno přístupná. Pokud to není možné, musí elektrická instalace, do které je produkt zapojen, obsahovat zařízení, které vyhovuje elektrickým předpisům a odpojí všechny póly od sítě.

⚠ Nikdy se nedotýkejte elektrické zástrčky mokrýma rukama.

⚠ Vytáhněte zástrčku ze zásuvky uchopením zástrčky, nikoli kabelu.

Bezpečnost při přepravě

⚠ Před přepravou produkt odpojte od elektrické sítě a odpojte systém přívodu a odvodu vody. Vypusťte z produktu veškerou zbývající vodu.

⚠ Produkt je příliš těžký, než aby ho nesla jedna osoba.

UPOZORNĚNÍ Při přesouvání nedržte produkt za dvířka či panel.

UPOZORNĚNÍ Pokud potřebujete produkt přesunout, udržujte při tom produkt ve vzpřímené poloze a držte jej zezadu. Při naklonění produktu dopředu by mohlo dojít k namočení a poškození elektronických dílů.

UPOZORNĚNÍ Dbejte na to, aby se hadice při pokládání

spotřebiče na místo po instalaci nebo čištění nezlomily, nestiskly ani nezkroutily.

Bezpečnost při instalaci

- Chcete-li produkt připravit k použití, přečtěte si návod k použití a pokyny k instalaci a ujistěte se, že jsou vhodné systémy přívodu a odvodu vody a elektřiny. Pokud tyto systémy nemáte připraveny, kontaktujte kvalifikovaného technika a instalatéra, aby provedl nezbytné úpravy. Za tyto činnosti odpovídá zákazník.
- Před instalací zkontrolujte, zda produkt nevykazuje nějaké závady. Pokud je produkt poškozen, instalaci neprovádějte.
- Neinstalujte produkt v prostředí, kde může teplota klesnout pod 0 °C.

⚠ Nepokládejte produkt na koberec nebo podobné povrchy. V opačném případě hrozí nebezpečí požáru, protože produkt nebude větrán zespodu.

⚠ Umístěte produkt na čistý, rovný a pevný povrch a vyrovnejte jej pomocí nastavitelných nožek. Pokud nejsou nožky správně seřízeny, dvířka se úplně nezavřou a způsobí únik horké páry. To může způsobit vážné popáleniny a zranění a poškodit váš nábytek.

⚠ Neinstalujte produkt v blízkosti zdrojů tepla (topení, sporák atd.) nebo pod varnou deskou.

- Pokud se produkt bude používat uvnitř skříně, udržujte během provozu dvířka skříně otevřená, v případech, kde nejsou žádné otvory pro dostatečnou cirkulaci vzduchu.

⚠ Zapojte produkt do uzemněné zásuvky chráněné pojistkou s aktuálními hodnotami podle typového štítku produktu. Uzemnění nechte řádně provést kvalifikovaného elektrotechnika. Nepoužívejte produkt bez uzemnění podle místních / národních předpisů.

⚠ Produkt zapojte do zásuvky, která odpovídá hodnotám napětí a frekvence uvedeným na typovém štítku produktu.

⚠ Nezapojujte produkt do volných, rozviklaných, rozbitých, špinavých, nebo mastných zásuvek nebo do zásuvek, kde hrozí riziko kontaktu s vodou, jako jsou místa, kde může dojít k úniku vody z dřezu.

UPOZORNĚNÍ Musíte použít novou sadu hadic dodávanou s produktem. Nepoužívejte znovu staré hadicové sady. Hadice neprodlužujte.

UPOZORNĚNÍ Připojte hadici pro přívod vody přímo

k vodovodu. Tlak vody, přiváděné kohoutkem, by měl být minimálně 0,03 MPa (0,3 baru) a maximálně 1 MPa (10 barů). Pokud tlak vody překročí 1 MPa (10 barů), je třeba mezi díly nainstalovat přetlakový ventil.

⚠ Napájecí kabel a hadice veďte tak, abyste vyloučili riziko zakopnutí.

Bezpečnost při provozu

- Používat lze pouze čisticí prostředky, oplachovací prostředky a doplňky bezpečné pro použití v kombinaci s myčkami.

⚠ Nikdy v produktu nepoužívejte chemická rozpouštědla. Způsobují riziko výbuchu.

⚠ Voda v mycím prostoru není pitná.

⚠ Mycí prostředky do myčky nádobí jsou silně zásadité, při požití mohou být velice nebezpečné. Vyvarujte se styku s kůží a očima a děti udržujte ve vzdálenosti od otevřené myčky. Ujistěte se, že je prostor pro mycí prostředek po ukončení mycího cyklu prázdný.

⚠ Když zcela vytáhnete horní a spodní koš, ponesou veškerou váhu košů dvířka produktu. Nesedejte si na dvířka ani dvířka nezatěžujte další hmotností, jinak by mohlo dojít k překlopení produktu.

ⓘ Maximální mycí kapacita produktu je uvedena v části **„Technické údaje“**.

⚠ Abyste zabránili možným zraněním, vždy ukládejte ostré a špičaté nádobí, jako jsou vidličky, nože na chléb atd., obráceně tak, aby špičaté konce směřovaly dolů, nebo aby ležely vodorovně v koši na nádobí.

⚠ Pokud to potřebujete udělat, když je produkt v provozu, opatrně otevřete dvířka. Dávejte pozor na horkou páru nebo vodu, která může unikat.

⚠ Rozbitý nebo poškozený produkt nespouštějte. Odpojte produkt (nebo vypněte pojistku, ke které je připojen), vypněte přívod vody a kontaktujte zástupce autorizovaného servisu.

⚠ Na produkt ani do jeho blízkosti neumísťujte zdroje otevřeného plamene (zapálené svíčky, cigarety atd.). V blízkosti produktu neskladujte žádné vznětlivé/hořlavé látky.

⚠ Na produkt nešplhejte.

- Odpojte produkt od el. sítě a zavřete kohoutek, pokud jej nebudete delší dobu používat.

Bezpečnost při údržbě a čištění

⚠ Produkt neumývejte tak, že na něj nanesete či nalijete vodu.

⚠ Při čištění produktu nepoužívejte ostré nebo drsné nástroje. Nepoužívejte domácí čisticí prostředky, mycí prostředky, plyn, benzín, ředidlo, alkohol, lak atd.

UPOZORNĚNÍ Po jeho vyčištění nezapomeňte filtr produktu vrátit zpět. V opačném případě dojde k ucpání čerpadel a poškození produktu.

Vnitřní osvětlení

⚠ V případě, že je nutné vyměnit LED diodu nebo žárovku, kontaktujte zástupce autorizovaného servisu (v závislosti na modelu výrobku).

2- Pokyny ohledně životního prostředí

Shoda se směrnicí OEEZ a likvidace odpadního produktu

Tento produkt vyhovuje směrnici EU OEEZ (2012/19/EU). Tento výrobek je označen symbolem pro třídění elektrického a elektronického odpadu (OEEZ).



Tento symbol označuje, že tento produkt nesmí být po skončení své životnosti likvidován s jiným domácím odpadem. Použité zařízení musí být vráceno na oficiální sběrné místo k recyklaci elektrických a elektronických zařízení. Chcete-li najít sběrná místa, kontaktujte místní úřady nebo prodejce, u kterého byl produkt zakoupen. Každá domácnost plní důležitou roli při regeneraci a recyklaci starého spotřebiče. Zajištěním správné likvidace použitého spotřebiče pomůžete zabránit případným negativním důsledkům na životní prostředí a lidské zdraví.

Shoda se směrnicí RoHS

Zakoupený produkt vyhovuje směrnici EU RoHS (2011/65/EU). Neobsahuje škodlivé či zakázané materiály uvedené ve směrnici.

Informace o balení



Obalové materiály produktu jsou vyrobeny z recyklovatelných materiálů v souladu s našimi národními ekologickými směrnicemi. Nelikvidujte obalový materiál společně s komunálním či jiným odpadem. Vezměte jej na sběrné místo obalových materiálů určené místními úřady.

Poznámka pro testovací instituce:
Data nezbytná k provádění testů výkonu budou poskytnuta na vyžádání. Žádosti lze zasílat e-mailem na následující adresu:
dishwasher@standardloading.com

Nezapomeňte v e-mailu kromě kontaktních údajů uvést také kód, sériové číslo a skladové číslo produktu, který má být testován. Kód, sériové číslo a skladové číslo produktu lze najít na typovém štítku na boku dvířek.

Shoda s normami a testovacími daty / ES prohlášení o shodě

Fáze vývoje, výroby a prodeje tohoto produktu vyhovují bezpečnostním pravidlům obsaženým ve všech směrnicích souvisejících s Evropskou unií. 2014/35/EU, 2014/30/EU, 93/68/ES, IEC 60436/EN 60436

Informace o modelu obsažené v databázi výrobků lze získat zadáním identifikačního čísla (*), které naleznete na energetickém štítku vašeho modelu, na následujících webových stránkách.

https://ec.europa.eu/



XXXXXXXXXX (*)



Technické údaje

Maximální mycí kapacita (viz energetický štítek a Tabulka Údaje o programu a hodnoty průměrné spotřeby uvedené ve Stručném průvodci.)
Výška (viz dokument pro instalaci)
Šířka: 60
Hloubka: 57
Příkon: 220–240 V, 50 Hz *
Celkový výkon 1800–2100 W *
Výkon ohřívače: 1800 W *
Celkový proud: 10 A *
Výkon čerpadla: 90 – 125 W *
Výkon vypouštěcího čerpadla: 30 W *
* Podrobné hodnoty naleznete na typovém štítku na dvířkách přístroje.
Tlak vody 0,3–10 barů (= 3–100 N/cm² = 0,03–1,0 Mpa)

Technické specifikace se mohou bez předchozího upozornění změnit, aby se zlepšila kvalita produktu.

Obrázky v tomto návodu jsou schematické a nemusí přesně odpovídat produktu.

Hodnot uvedených na označení produktu nebo v tištěné dokumentaci k produktu je dosahováno v laboratorních podmínkách na základě příslušných standardů. Tyto hodnoty se mohou lišit v závislosti na použití produktu a okolních podmínkách.

3- Vaše myčka

Přehled

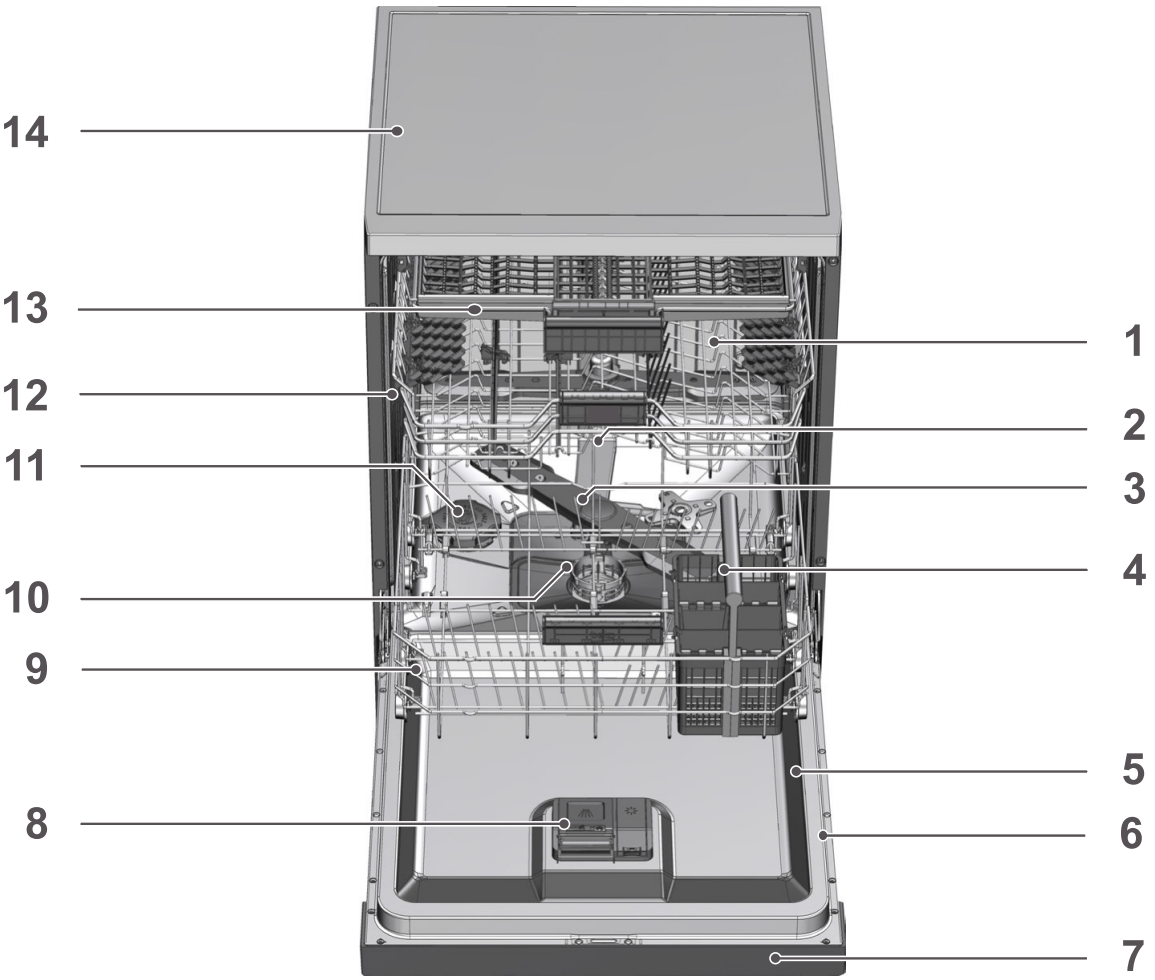

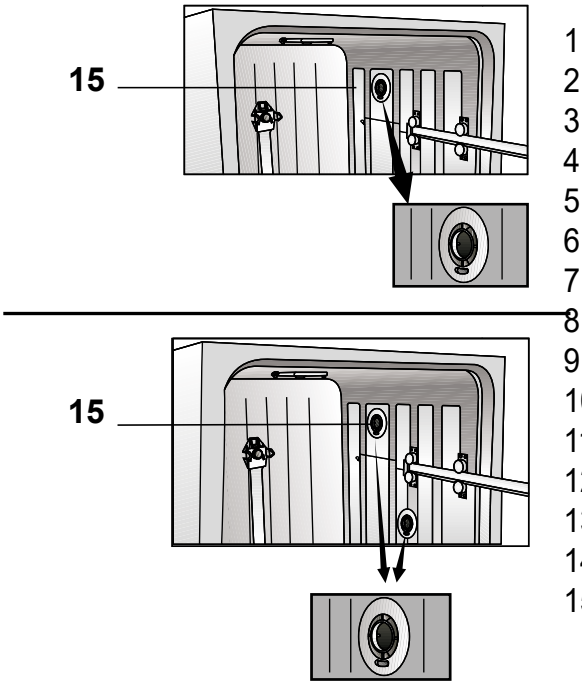

1. Horní koš
2. Horní lopatka
3. Dolní lopatka
4. Košík na příbory (v závislosti na modelu)
5. Dvířka
6. Klasifikační štítek
7. Ovládací panel
8. Zásobník na čisticí prostředky
9. Dolní koš
10. Filtry
11. Víko zásobníku na sůl
12. Kolejnice horního koše
13. Horní koš na příbory (v závislosti na modelu)
14. Horní deska (v závislosti na modelu)
15. Sušicí systém ventilátorů (v závislosti na modelu)

4- Instalace

⚠ Nejprve si přečtěte sekci „Bezpečnostní pokyny“!
Činnosti instalace musí vždy provádět výrobce, zástupce autorizovaného servisu nebo kvalifikovaná osoba určená dovozcem. Chcete-li produkt připravit k použití, ujistěte se, že máte k dispozici příslušnou elektrickou síť, přívod vodovodní sítě a systém odvodu vody. Teprve poté kontaktujte zástupce autorizovaného servisu. Pokud tyto systémy nemáte připraveny, kontaktujte kvalifikovaného technika a instalatéra, aby provedl nezbytné úpravy.

ⓘ Příprava umístění a příprava elektrického systému, vodovodního systému a systému odtoku odpadní vody v místě instalace je povinností zákazníka.

⚠ Instalaci a elektrické připojení musí provádět zástupce autorizovaného servisu. Výrobce neponese žádnou odpovědnost za škody, které vzniknou v důsledku činností prováděných neautorizovanými osobami.

⚠ Před instalací zkontrolujte, zda produkt nevykazuje nějaké závady. Pokud je produkt poškozen, instalaci neprovádějte. Při použití poškozených produktů je ohrožena vaše bezpečnost.

ⓘ Ujistěte se, že při posouvání produktu na místo po instalaci nebo čistění nedošlo k přehnutí, skřípnutí nebo zmáčknutí hadic pro přívod a vypouštění vody.

ⓘ Přední strana spotřebiče nesmí být odstraněna u volně stojících modelů nebo pod pultovými modely. Pokud k tomu dojde, záruka zaniká.

Při umisťování produktu dávejte pozor, abyste nepoškodili podlahu, stěny, potrubí atd. Při přesouvání nedržte produkt za dvířka či panel.

Správné umístění instalace

ⓘ V oblasti, kde je produkt nainstalován, nesmějí být uzamykatelné, posuvné nebo sklopné dveře, které omezují plné otevření dveří myčky.

ⓘ Vyberte místo, na kterém bude možné rychle a pohodlně nakládat a vykládat nádobí.

- Umístěte produkt na pevnou a rovnou podlahu, která má dostatečnou nosnou kapacitu. Produkt je třeba nainstalovat na rovný povrch, aby se mohla dvířka správně a bezpečně zavírat.
- Neinstalujte produkt na místa, kde může teplota klesat pod 0 °C.
- Umístěte produkt na pevnou podlahu. Neumisťujte jej na koberec s dlouhým vlasem a podobné povrchy.

⚠ Neumisťujte produkt na napájecí kabel.

- Vyberte místo, na kterém bude možné rychle a pohodlně nakládat a vykládat nádobí.
- Nainstalujte produkt na místo v blízkosti vodovodního kohoutku a otvoru pro výtok vody. Při výběru místa instalace vezměte na vědomí to, že se po provedení připojení již nebude měnit.

Připojení zdroje vody

ⓘ Doporučujeme nainstalovat filtr na přívod vody, aby se zabránilo znečištění stroje nebo nádobí nečistotami (písek, jíl, rez) z potrubí.

Povolená teplota vody: do 25 °C (60 °C u spotřebičů vybavených funkcí Aquasafe+; viz kapitolu Aquasafe+)
Myčku nepřipojujte k otevřeným teplovodním zařízením nebo průtokovým ohřívačům vody.

UPOZORNĚNÍ Nepoužívejte v kombinaci s novým produktem starou nebo použitou hadici pro přívod vody. Použijte novou hadici pro přívod vody dodanou s produktem. Hadice neprodlužujte.

UPOZORNĚNÍ Připojte hadici pro přívod vody přímo k vodovodu. Tlak vody, přiváděné kohoutkem, by měl být minimálně 0,3 bar a maximálně 10 barů. Pokud tlak vody překročí 10 barů, je třeba mezi díly nainstalovat přetlakový ventil.

UPOZORNĚNÍ Zdroj vody a odvodňovací hadice musí být řádně upevněny a nepoškozeny.

UPOZORNĚNÍ Po provedení připojení zcela otevřete kohouty, čímž ověříte, zda nedochází k únikům vody.

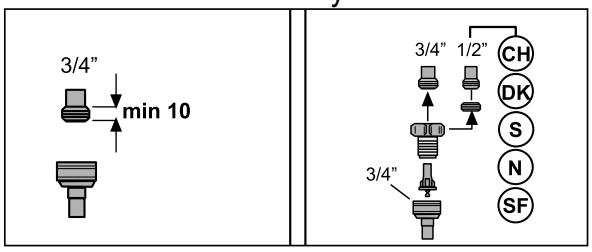

Připojení k odtoku

Hadici pro vypouštění vody lze přímo připojit k otvoru pro výtok vody nebo odtoku dřezu. Podrobné informace naleznete v instalační příručce dodané s přístrojem.

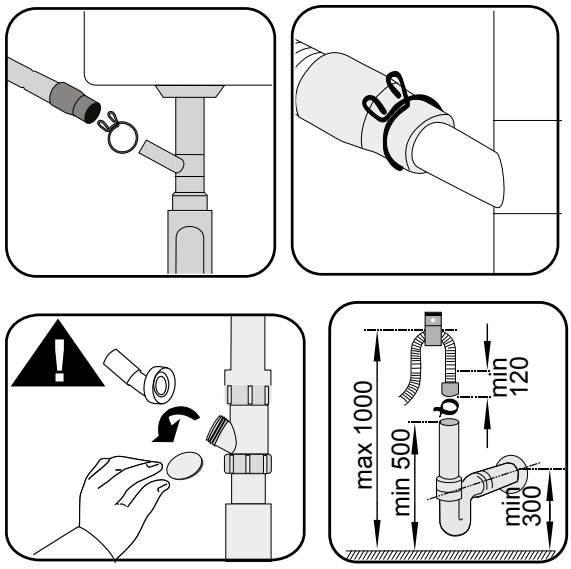

Odtoková roura musí být připojena k systému odpadních vod a nesmí být připojena k žádné povrchové vodě.

Nastavení nožek

Pokud není možné dvířka produktu správně zavřít nebo pokud se produkt kývá, když do něj jen lehce strčíte, je třeba nastavit nožky produktu. Nastavte nožky produktu, jak je znázorněno v návodu k instalaci dodaném s produktem.

Pokud dveře myčky nejsou správně seřízeny, může unikat pára. Horká pára může způsobit vážné popáleniny a zranění a poškodit váš nábytek.

Aquasafe+

(afhankelijk van het model)
Het Aquasafe+-systeem beschermt tegen waterlekkage aan de wateraanvoerslang. Watercontact met het klephuis van het systeem moet worden voorkomen om schade aan het elektrische gedeelte van de machine te vermijden.

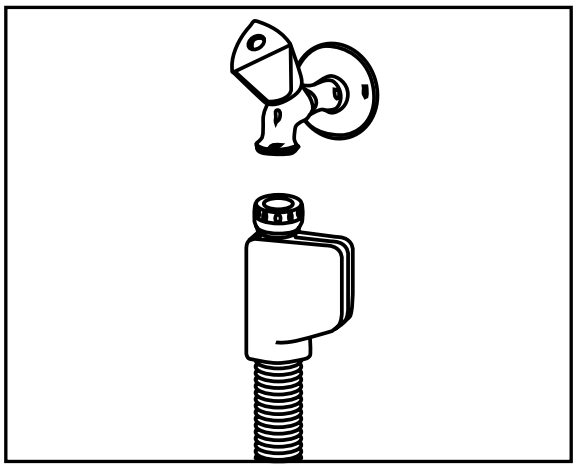

⚠ Gezien de slangset elektrische verbindingen en samenstellingen bevat, mag de slang nooit korter of langer worden gemaakt met verlengslangen.

⚠ Als het Aquasafe+ systeem is beschadigd, trek de stekker uit het product en bel de bevoegde serviceagent.

Elektrické připojení

⚠ Zapojte produkt do uzemněné zásuvky chráněné pojistkou vyhovující hodnotám uvedeným v tabulce „Technické údaje“. Naše společnost neponese žádnou odpovědnost za jakékoli škody, které by mohly nastat v důsledku použití produktu bez uzemnění provedeného v souladu s místními směrnicemi.

- Připojení musí vyhovovat národním směrnicím.
- Zástrčka napájecího kabelu musí být po instalaci snadno dostupná.
- Připojte produkt k uzemněné zásuvce, která je chráněna pojistkou 16 A.
- Stanovené napětí se musí rovnat napětí elektrické sítě.

⚠ Nepoužívejte k připojení prodlužovací kabely nebo rozdvojky.

⚠ Poškozené napájecí kabely je třeba vyměnit u zástupce autorizovaného servisu.

5- Příprava

⚠ Nejprve si přečtěte sekci „Bezpečnostní pokyny“!

Tipy pro úsporu energie

Následující informace vám pomohou používat spotřebič ekologicky a energeticky úsporně.
Než vložíte nádobí do spotřebiče, otřete z něj všechny hrubé zbytky jídla.
ⓘ Ruční oplachování nádobí před vložením do myčky se nedoporučuje, protože vede ke zvýšené spotřebě vody a energie.
ⓘ Mytí nádobí v domácí myčce nádobí obvykle spotřebovává méně energie a vody než ruční mytí nádobí, pokud se myčka nádobí používá podle pokynů výrobce.
Spotřebič zapínejte až poté, co jej úplně naplníte.
Při výběru programu se řiďte tabulkou „Údaje o programu a hodnoty průměrné spotřeby“, kterou naleznete ve Stručném průvodci.
Nepoužívejte více mycího prostředku, než je doporučováno na jeho obalu.

Systém pro změkčení vody

Výrobek je vybaven systémem pro změkčení vody, který snižuje tvrdost vody vstupující do spotřebiče. Tento systém změkčuje vodu na úroveň, která umožní mytí nádobí v požadované kvalitě.
ⓘ Tvrdost vody v potrubí se musí změkčit, pokud je více než 7 °dH. Jinak se budou ionty způsobující tvrdost hromadit na povrchu mytého nádobí a mohou ovlivnit účinnost mytí, oplachování a sušení přístroje.

Nastavení systému pro změkčení vody

Účinnost mytí se zvýší, když je správně nastaven systém pro změkčení vody.
ⓘ Před touto částí si přečtěte „Stručný průvodce – Nastavení systému pro změkčení vody“!

Regeneraci systému pro změkčování vody lze provádět ve všech programech během kroku sušení. Pokud dojde k regeneraci, zvyšuje se doba trvání, spotřeba energie a vody programu. Pro regenerační proces; frekvence regeneračního cyklu, maximální dodatečné trvání, spotřeba vody a energie jsou uvedeny v tabulce níže v závislosti na spotřebě vody programu Eco 50 °C, pokud je myčka provozována za standardních podmínek s přívodem vody 14 dH v programu Eco 50 °C:

Spotřeba vody při programu Eco 50 °C (l)	Regenerace po…. cyklech	Dodatečné trvání (min)	Dodatečná spotřeba vody (l)	Dodatečná spotřeba energie (kWh)
12,3–14,7	5	5	3,0	0,05
9,6–12,2	6	5	3,0	0,05
9,0–9,5	7	5	3,0	0,05
8,0–9,0	8	5	3,0	0,05
7,0–7,9	9	5	3,0	0,05

Hodnoty spotřeby vody vaší myčky při programu Eco 50 °C najdete v tabulce Údaje o programu a hodnoty průměrné spotřeby uvedené ve Stručném průvodci.

Přidávání soli

Pokud má produkt dlouhodobě fungovat se stejným výkonem, je třeba systém pro změkčení vody regenerovat. K tomuto účelu se používá sůl do myček.

Používejte pouze speciální změkčující soli vyrobené přímo pro dané myčky nádobí.

Do systému změkčování vody se doporučuje přidávat změkčující soli ve formě granulí nebo prášku. Nepoužívejte soli, které nejsou zcela rozpustné ve vodě, jako je stolní sůl nebo kamenná sůl. Jinak se časem může snížit účinnost systému.

Zásobník na sůl se při zapnutí spotřebiče naplní vodou. Z tohoto důvodu přidejte sůl před zahájením provozu stroje.

1. Nejprve vyjměte spodní koš, abyste mohli přidat změkčující sůl.
2. Otevřete zásobník na sůl otočením víčka proti směru chodu hodinových ručiček (A).



3. Přidejte 1 litr vody do zásobníku na sůl v zařízení, a to pouze při prvním použití.
4. Pomocí trychtýře na sůl (D) naplňte solí zásobník na sůl. Pro urychlení rozpouštění soli ve vodě ji zamíchejte lžící.

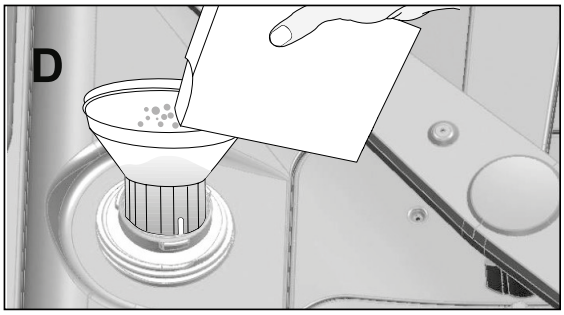

Do zásobníku na sůl můžete dát asi 2 kg změkčující soli.

5. Když je zásobník plný, nasaďte víčko na místo a utáhněte ho.

Sůl je třeba přidat přímo před zapnutím spotřebiče. Tak bude přebytečná slaná voda okamžitě odplavena a zabrání se riziku koroze ve spotřebiči. Pokud byste okamžitě nespustili mytí, nechejte spotřebič běžet prázdný na nejkratší program.

Jelikož různé značky solí na trhu mají různě velké částice a protože se může lišit tvrdost vody, může rozpuštění soli ve vodě trvat několik hodin. Z toho důvodu zůstane kontrolka Sůl svítit i nějakou dobu poté, co doplníte sůl do spotřebiče.

Mycí prostředek

Ve spotřebiči můžete používat práškový, tekutý/gelový mycí prostředek nebo tablety.

Ve spotřebiči používejte pouze mycí prostředky, které byly vyrobeny speciálně pro použití v myčkách. Doporučujeme nepoužívat mycí prostředky obsahující chlór a fosfáty, protože jsou škodlivé pro životní prostředí.

Přidávání mycího prostředku

Věnujte pozornost varováním na obalu mycího prostředku, abyste získali lepší výsledky mytí a sušení. S dalšími otázkami se obraťte na výrobce mycího prostředku.

⚠ Do dávkovače mycího prostředku nedávejte rozpouštědla. Existuje nebezpečí výbuchu!

Dejte mycí prostředek do dávkovače mycího prostředku těsně před zapnutím spotřebiče, jak je zobrazeno níže.

1. Posunutím západky doprava otevřete víčko dávkovače mycího prostředku (A) (závisí na modelu).

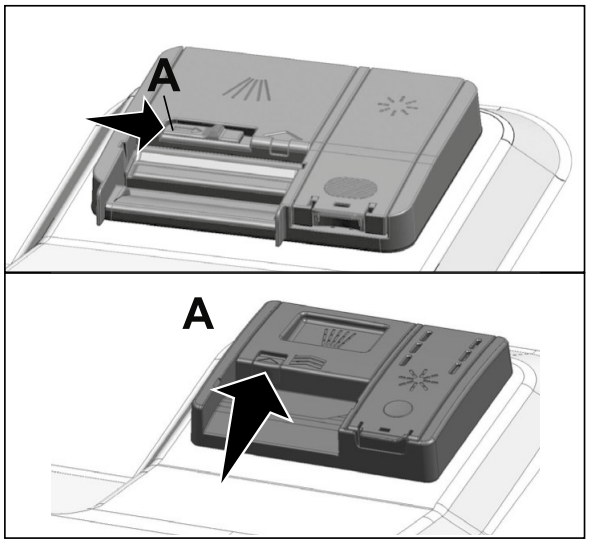

2. Vložte do zásobníku doporučované množství práškového, tekutého/gelového mycího prostředku nebo tabletu.

ⓘ V dávkovači mycího prostředku je stupnice, která vám pomůže určit správné množství práškového mycího prostředku. Plný dávkovač mycího prostředku bude obsahovat 45 cm³ mycího prostředku. Doplňte mycí prostředek až ke značce hladiny 15 cm³ nebo 25 cm³ v dávkovači mycího prostředku podle naplnění spotřebiče a/nebo stupně znečištění nádobí. Pokud používáte tablety na mytí, je jedna tableta dostatečná.

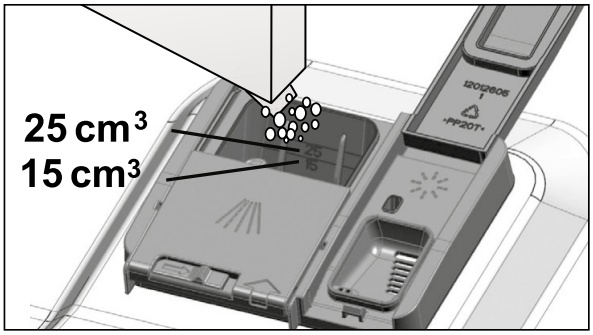

3. Zatlačením víčka dávkovače mycího prostředku jej zavřete. Když se víčko zavře, uslyšíte „cvaknutí“.

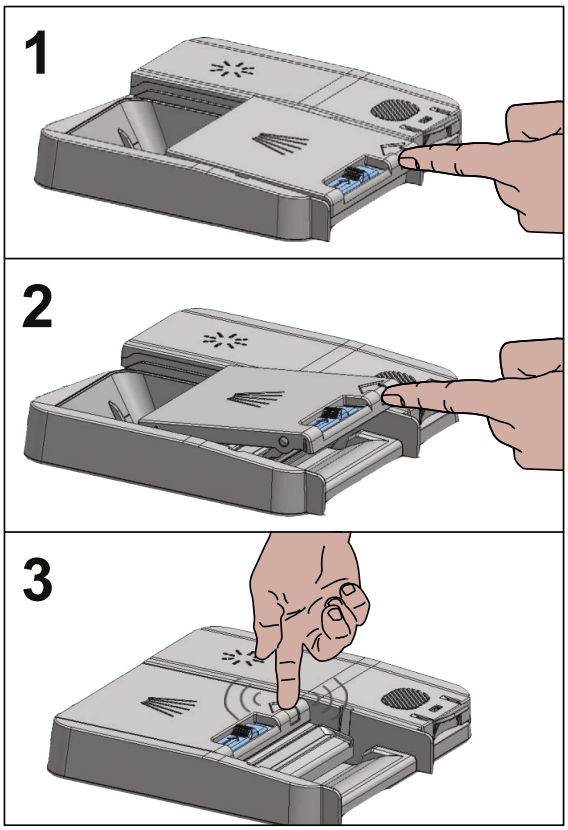

ⓘ U krátkých programů bez předmytí používejte práškový nebo tekutý/gelový mycí prostředek, protože rozpustnost mycí tablety se mění v závislosti na teplotě a času.

Mycí tablety

Kromě obvyklých mycích tablet jsou k dispozici také komerčně dostupné mycí tablety, které obsahují sůl změkčující vodu a/nebo vykazují podpůrný účinek při oplachování. Některé typy těchto mycích prostředků obsahují speciální složky sloužící například k ochraně skla nebo nerezové oceli. Tyto tablety vykazují své účinky až do určité úrovně tvrdosti vody (21 °dH). Sůl na změkčování vody a leštidlo se musejí také používat spolu s mycím prostředkem, pokud je tvrdost vody nad uvedenou úrovní.

Nejlepšího mycího výkonu dosáhnete v myčce při použití samostatného čisticího prostředku, oplachovacího prostředku a soli na změkčení vody.

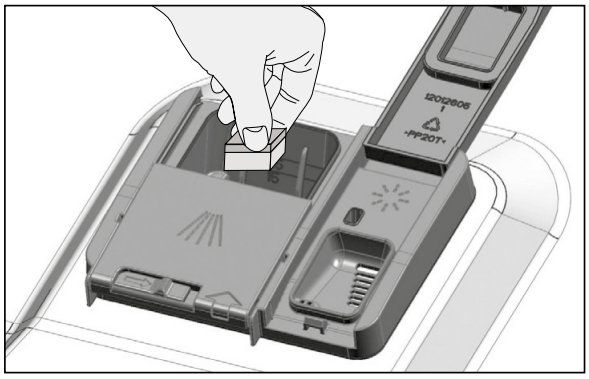

Při použití mycích tablet se řiďte pokyny výrobce mycího prostředku na obalu.

Pokud je při použití mycích tablet po skončení mycího programu nádobí mokré a/nebo pokud zaznamenáte skvrny od vodního kamene, obzvláště na sklenicích, obraťte se na výrobce mycího prostředku.

Když přejdete na práškový čisticí prostředek z tabletového čisticího prostředku:

1. Ujistěte se, že jsou plné zásobníky na sůl a leštidlo.
2. Nastavte tvrdost vody na nejvyšší úroveň a spusťte chod naprázdno.
3. Po mycím cyklu s prázdnou myčkou znovu nastavte úroveň tvrdosti vody podle návodu k použití tak, aby vyhovovala přívodu vody.
4. Proveďte příslušné nastavení množství leštidla.

Leštidlo

Leštidlo používané v myčkách je speciální kombinace, která je zaměřená na zvýšení účinnosti sušení a zabránění vzniku skvrn od vody nebo vodního kamene na umytém nádobí. Z toho důvodu je důležité dbát na to, aby bylo leštidlo v zásobníku na leštidlo a aby se používala pouze leštidla vyrobená speciálně pro myčky.

1. Pomocí západky otevřete víčko zásobníku na leštidlo.

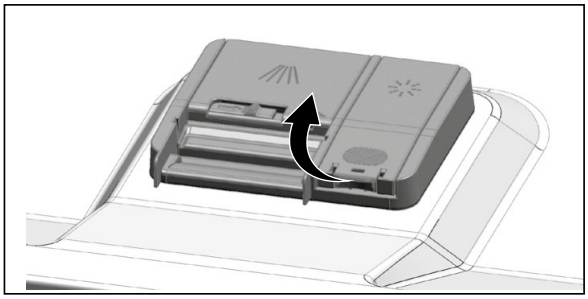

2. Naplňte zásobník až po rysku „MAX“.

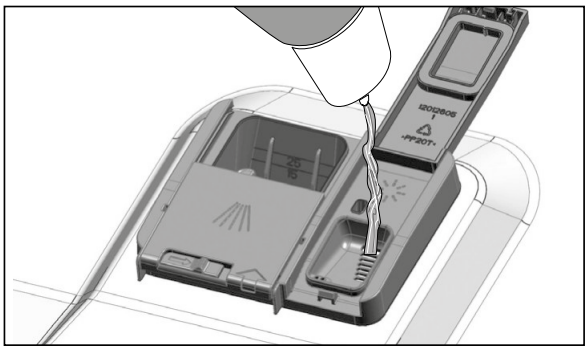

3. Pro zavření lehce stiskněte bod (B) víčka nádrže.

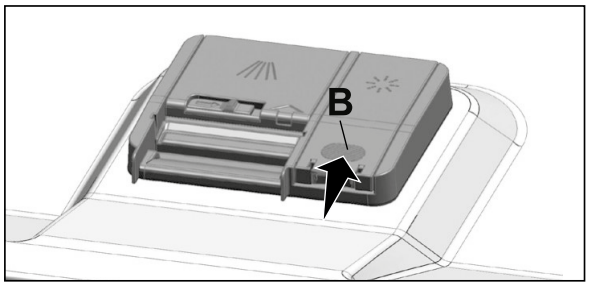

4. Pokud po mytí zůstávají na nádobí skvrny, je třeba úroveň zvýšit, a naopak pokud je na nádobí po přetření rukou modrá stopa, je třeba úroveň snížit. Z výroby je to nastaveno do polohy 3.

Nastavení množství leštidla je popsáno v části „Regulace množství leštidla“ pro ovládání spotřebiče.

Otřete všechno leštidlo rozlité mimo zásobník. Omylem rozlité leštidlo způsobí pěnění a nakonec sníží účinnost mytí.

Nádobí nevhodné pro mytí v myčce

- Nikdy v myčce nemyjte nádobí znečištěné cigaretovým popelem, voskem, leštěnkou, barvivem, chemikáliemi atd.
- Nemyjte v myčce stříbrné nádobí a příbory s dřevěnými nebo kostěnými částmi, slepovanými díly nebo díly, které nejsou odolné horku, stejně jako měděné nebo pocínované nádoby.

Dekorativní potisk na porcelánu, jakož i hliníkové a stříbrné nádobí může po umytí v myčce změnit barvu nebo ztratit lesk, stejně jako k tomu dochází i při ručním mytí. Některé křehké typy skla a křišťálu mohou časem vyblednout. Důrazně doporučujeme, abyste vždy zkontrolovali, zda je nádobí, které se chystáte koupit, zvláště vhodné pro mytí v myčce.

Umístění nádobí do myčky

V závislosti na její kapacitě můžete myčku používat optimálním způsobem s ohledem na spotřebu energie a účinnost mytí a sušení jen tehdy, když do ní budete nádobí řádně skládat.

- Než nádobí vložíte do myčky, otřete z něj všechny hrubé zbytky jídla (kosti, semínka atd.).
- Pokud je to možné, umisťujte tenké, úzké kusy do prostřední části košů.
- Silně znečištěné a větší nádobí umísťujte do spodního koše a menší, křehké a lehké kusy umísťujte do horního koše.
- Duté nádobí jako jsou misky, sklenice a pánve ukládejte do myčky obráceně. Zabráníte tak hromadění vody v prohlubních.

Abyste zabránili možným zraněním, vždy ukládejte ostré a špičaté nádobí, jako jsou vidličky, nože na chléb atd., obráceně tak, aby špičaté konce směřovaly dolů, nebo aby ležely vodorovně v koši na nádobí.

Nejprve vyndejte nádobí ze spodního koše a teprve poté nádobí z horního koše.

Příklady alternativního umístění košíků

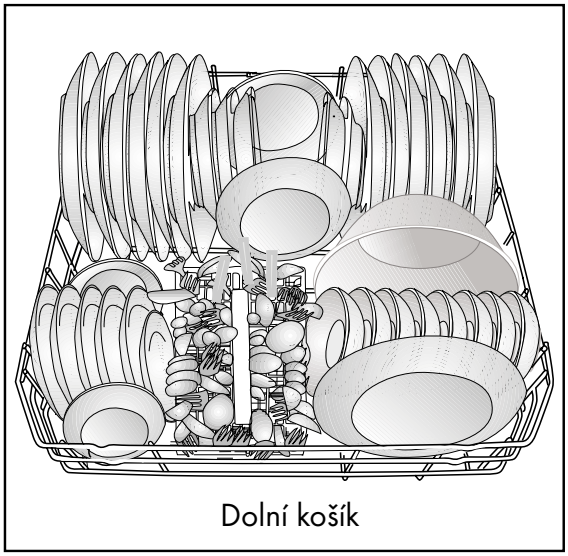

Dolní košík

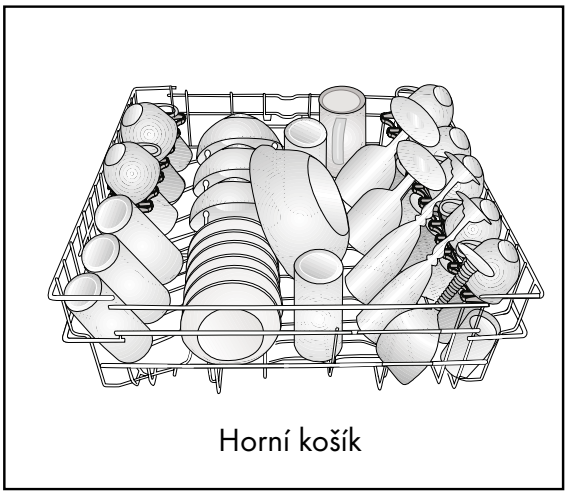

Horní košík

Nesprávné umístění

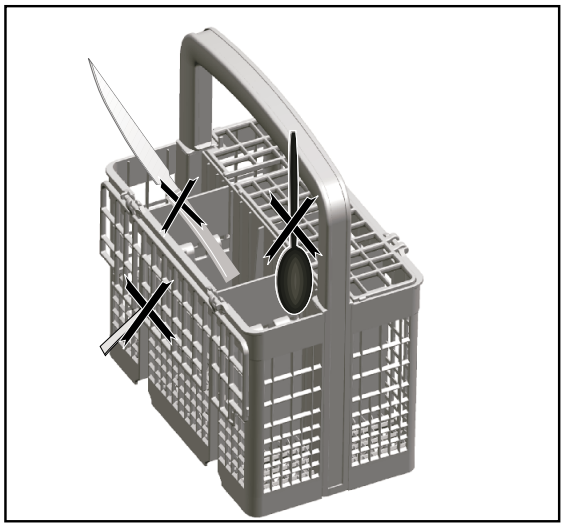

Nesprávné umístění

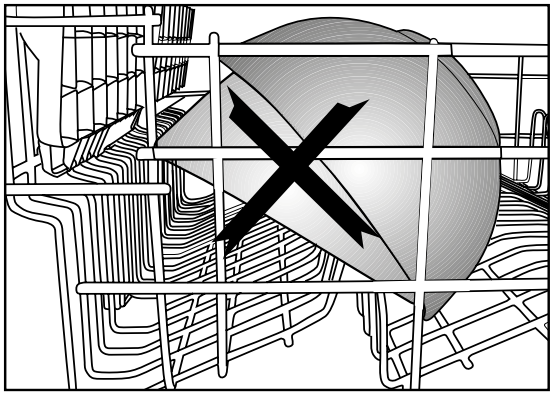

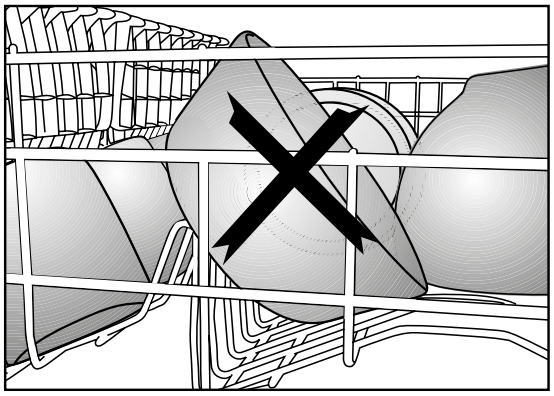

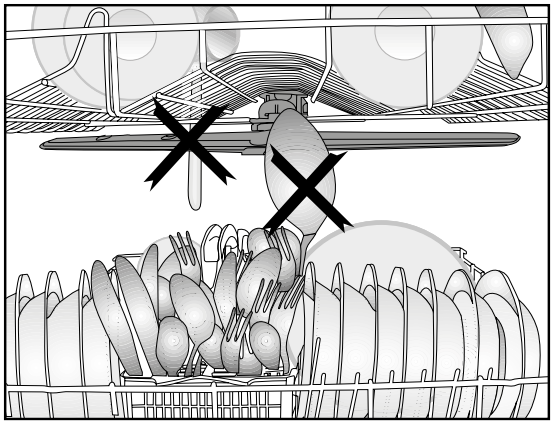

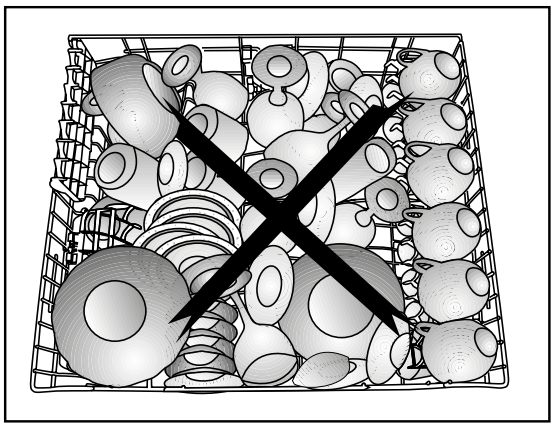

Koš na příbory

(podle modelu)
Koš na příbory je navržen pro účinnější mytí nádobí, jako jsou například nože, vidličky, lžíce atd.
Jelikož lze košem na příbory hýbat (A, B), můžete vytvořit více prostoru při umisťování nádobí do spodního koše a uvolnit prostor pro nádobí různých velikostí.

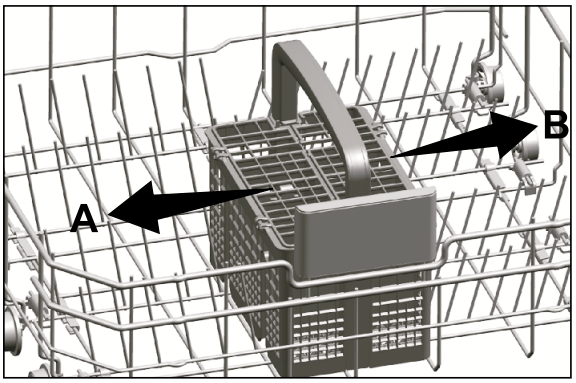

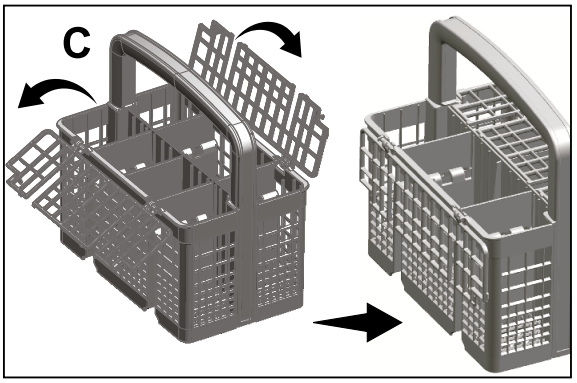

Koš na příbory

(podle modelu)
Koš na příbory je navržen pro účinnější mytí nádobí, jako jsou například nože, vidličky, lžíce atd.
Jelikož lze košem na příbory hýbat (A, B), můžete vytvořit více prostoru při umisťování nádobí do spodního koše a uvolnit prostor pro nádobí různých velikostí.

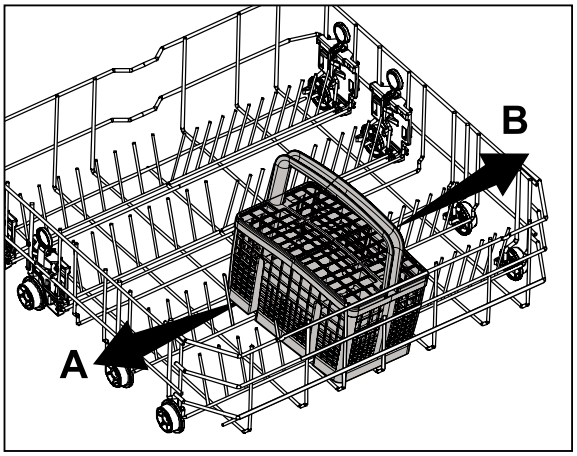

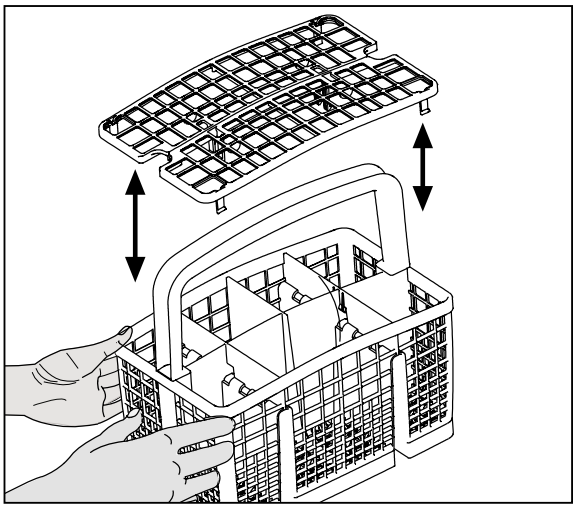

Sklopné zuby dolního koše

(podle modelu)
Šest kusů sklopných zuby (A) umístěných ve spodním koši spotřebiče je navrženo pro snadnější vkládání velkých kusů nádobí, jako jsou pánve, mísy atd. Můžete vytvořit větší prostory sklopením jednotlivých skupin zubů nebo všech najednou.

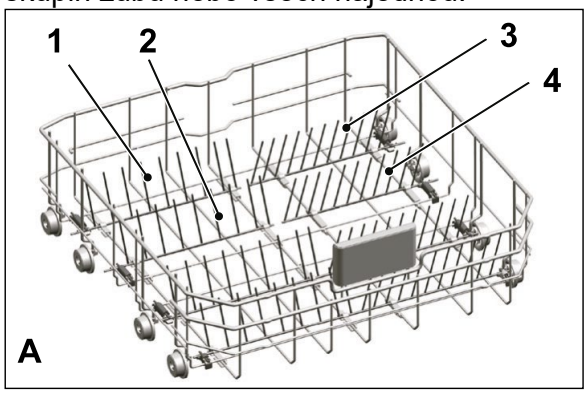

Chcete-li zuby sklopit do vodorovné polohy, chytněte zuby odprostřed a zatlačte je ve směru šipek (B). Do svislé polohy zuby dostanete pouhým zvednutím. Sklopné zuby opět zacvaknou do západky (C).

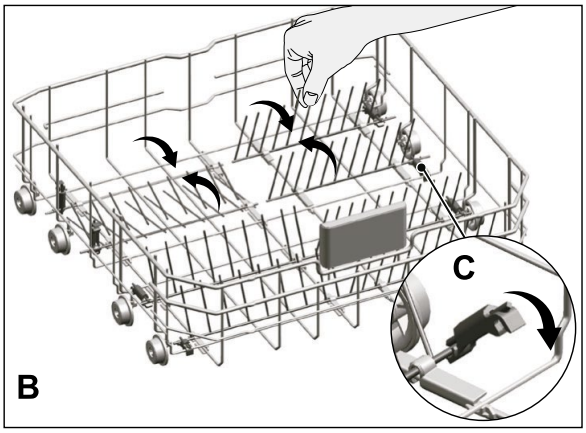

Pokud budete zuby při sklápění do vodorovné polohy držet za hroty, může dojít k jejich ohnutí. Proto bude lepší zuby uprostřed dostávat do vodorovné či svislé polohy tak, že je podržíte za tělo a zatlačíte je ve směru šipky.

Sklopné zuby dolního koše

(podle modelu)
Šest kusů sklopných zuby (A) umístěných ve spodním koši spotřebiče je navrženo pro snadnější vkládání velkých kusů nádobí, jako jsou pánve, mísy atd. Můžete vytvořit větší prostory sklopením jednotlivých skupin zubů nebo všech najednou.

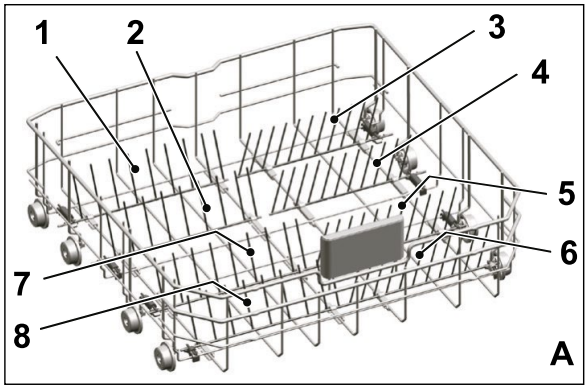

Chcete-li zuby sklopit do vodorovné polohy, chytněte zuby odprostřed a zatlačte je ve směru šipek (B). Do svislé polohy zuby dostanete pouhým zvednutím. Sklopné zuby opět zacvaknou do západky (C).

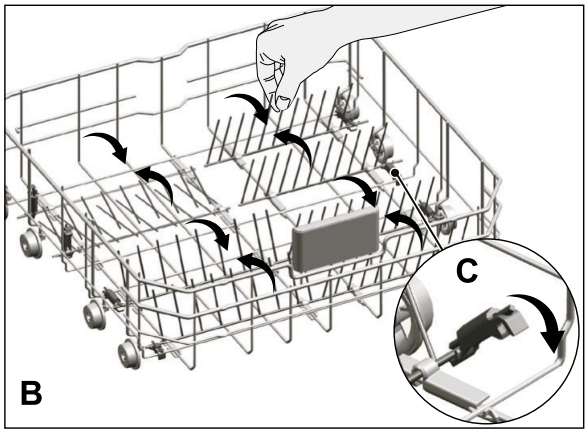

Pokud budete zuby při sklápění do vodorovné polohy držet za hroty, může dojít k jejich ohnutí. Proto bude lepší zuby uprostřed dostávat do vodorovné či svislé polohy tak, že je podržíte za tělo a zatlačíte je ve směru šipky.

Podpory Tray Wash

(podle modelu)
Podpory použijte k mytí plechů ve spodním koši.
Informace o vhodném programu a výběru funkce najdete v části Doplňkové funkce.

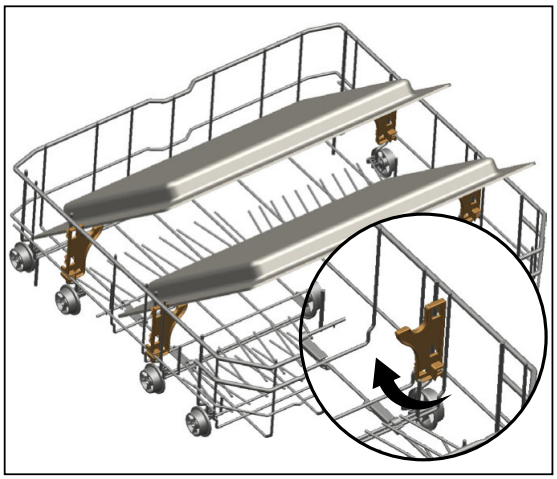

SoftTouch Accessory

(podle modelu)
SoftTouch Accessory ve spodní části koše vaší myčky umožňuje bezpečné mytí křehkého skla.

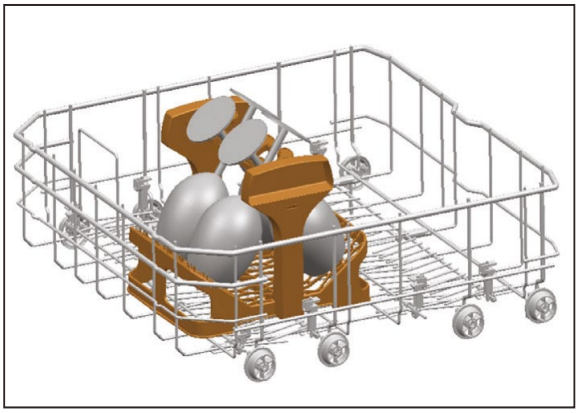

Víceúčelová / výškově nastavitelná servisní přihrádka spodního koše

(podle modelu)
Toto příslušenství umístěné ve spodním koši spotřebiče vám umožňuje snadno mýt nádobí, jako jsou například skleničky, dlouhé naběračky a nože na chleba.

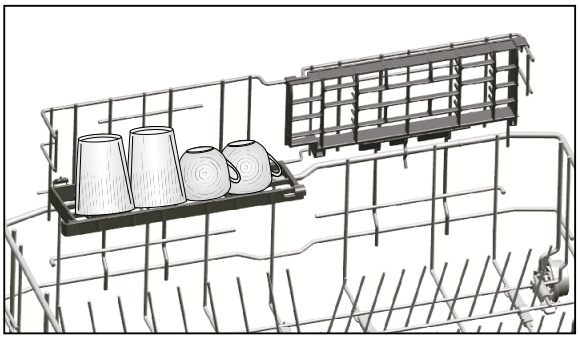

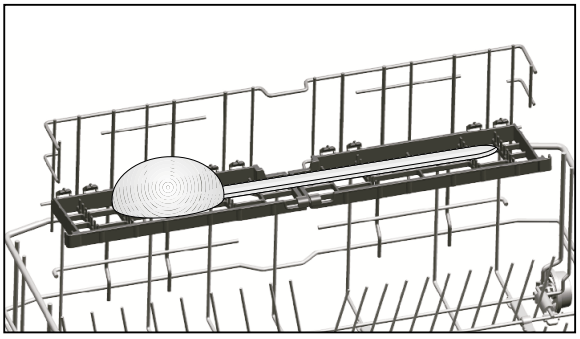

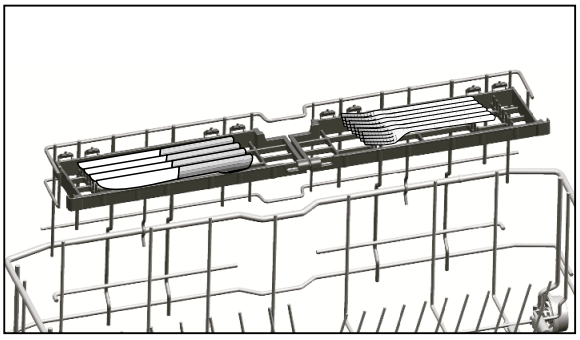

Přihrádky můžete používat podle potřeby tak, že je přesunete do spodní nebo horní pozice, nebo je můžete zavřít a vytvořit tak širší prostor ve spodním koši.

Ujistěte se, že se lopatka nedotýká nádobí, které jste umístili do přihrádek.

Zavření přihrádek:

1. Přehněte přihrádku (A).
2. Posuňte přihrádku nahoru (B).
3. Umístěte přihrádku do svislé pozice (C).
4. Posuňte přihrádku dolů a uzamkněte ji pomocí oušek (D).

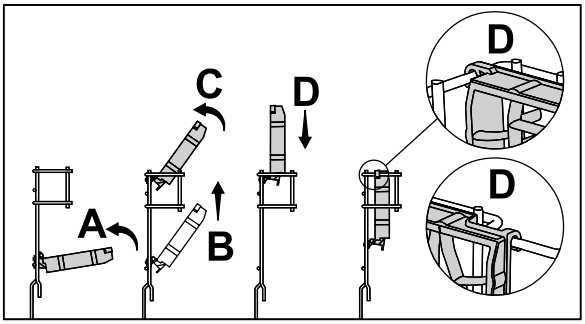

Přihrádky lze otevřít úplně stejně, jen v opačném pořadí.

Nastavení výšky přihrádek:

1. Přehněte přihrádku (E).
2. Posuňte přihrádku nahoru (F).
3. Otevřete přihrádku na požadované úrovni (G).

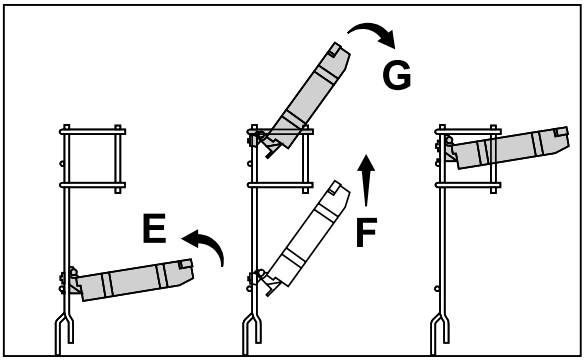

Podpora mytí zásobníku

(Závisí na modelu)
Chcete-li mýt podnos na spodním koši, můžete použít podložky na mytí podnosů. Správný program a funkce naleznete v části Další funkce.
Tuto část, pokud se nepoužívá, můžete složit k usnadnění umístění vašeho nádobí.

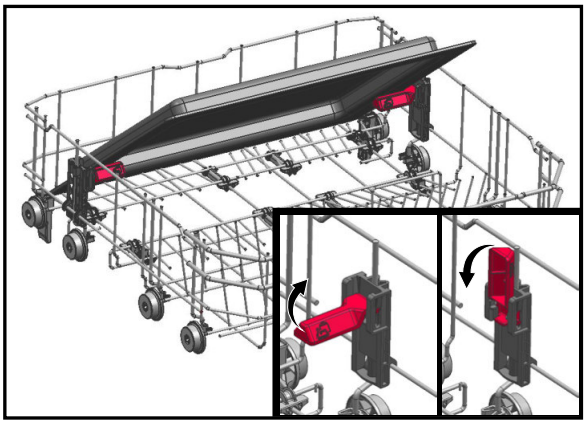

Podle potřeby můžete tuto část také odstranit, jak je to znázorněno na obrázcích 1 a 2.

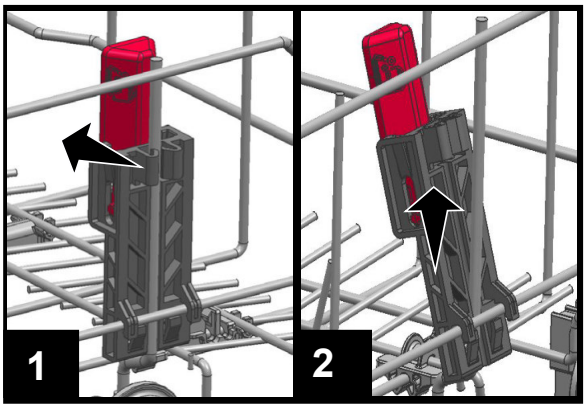

Podpěry na mytí podnosů odstraňte, jak je znázorněno na obrázcích 1 a 2, pro uskutečnění zkoušky kontroly výkonu, která se má provést podle norem.

Lower Basket Glass Holder

(podle modelu)
Lower Basket Glass Holder se nachází ve spodní části vaší myčky a umožňuje bezpečné mytí velkých a vysokých sklenic.

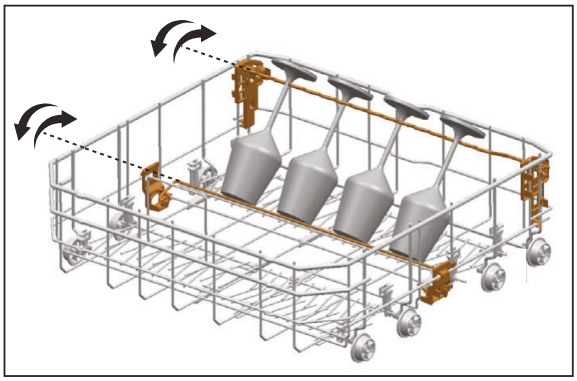

Držák na lahve a nádobí na spodním koši

(Závisí na modelu)
Držák na lahve a nádobí (A) na spodním koši je navržen tak, aby usnadňoval umytí znečištěného kuchyňského nádobí s úzkými otvory a větší výškou. Lahve můžete položit na držáky na lahve po sklopení sklopných drátů do vodorovné polohy. Zajistěte své lahve jejich sevřením sponou držáku na lahve, jak je znázorněno na obrázku níže.

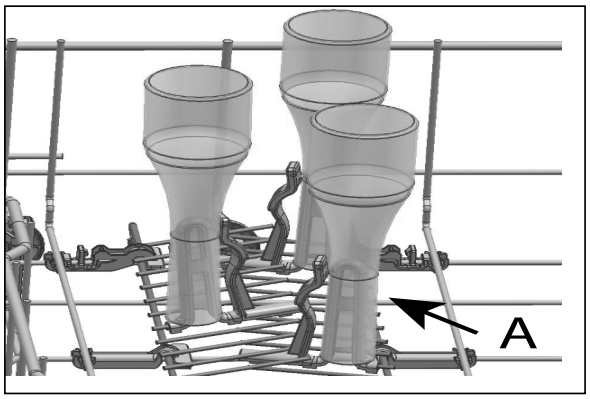

A když sklopné dráty zvednete do svislé polohy, můžete nádobí položit, aniž byste museli držáky vyjmout

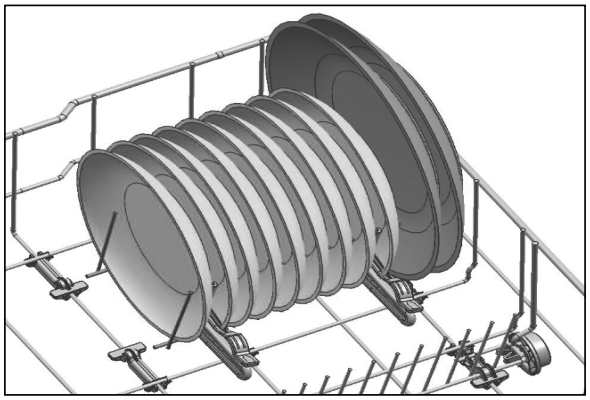

Sklopení drátů do vodorovné polohy tak, že je držíte za konce, může způsobit jejich ohnutí. Proto je vhodné dráty sklopit do vodorovné polohy nebo zvednout do svislé polohy tak, že je uchopíte za spodní část.

Dráty na lahve dolního koše

(podle modelu)
Dráty na lahve jsou navrženy pro snadnější mytí dlouhých kusů se širokým hrdlem. Když se dráty na lahve nepoužívají, můžete je z koše vyjmout tak, že je vytáhnete z obou stran ven (H).

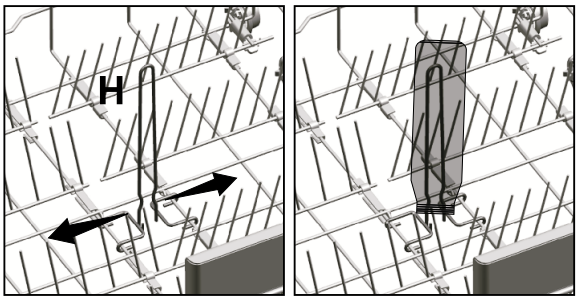

Výškově nastavitelná přihrádka horního koše

(podle modelu)
Horní a spodní díly výškově nastavitelných přihrádek v horním koši spotřebiče lze použít tak, že je posunete nahoru nebo dolů v závislosti na výšce sklenek, hrníčků atd. (A, B, C).

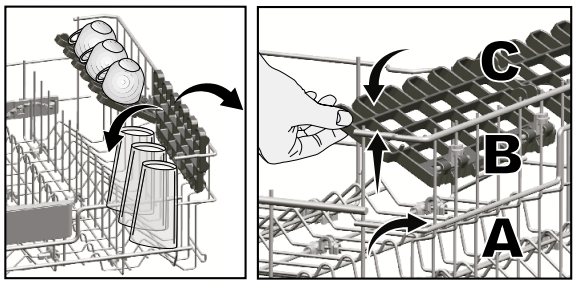

Multifunkční servisní stojan na horní koš

(podle modelu)
Díky multifunkčnímu servisnímu stojanu horního koše na horním koši vašeho spotřebiče můžete snadno vložit a umýt dlouhý servisní a kuchyňské nádobí. Také přihrádky na skleněné sklenice na víno, které jsou k dispozici na přední straně tohoto příslušenství, umožňují snadnější položení poháru se správnými velikostmi na horní koš.

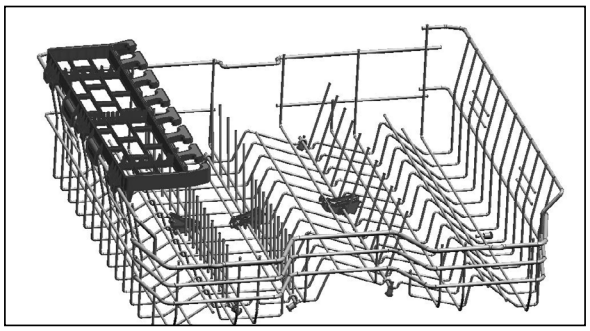

Pokud multifunkční servisní stojan na horní koš nechcete používat, můžete jej zvednout směrem nahoru.

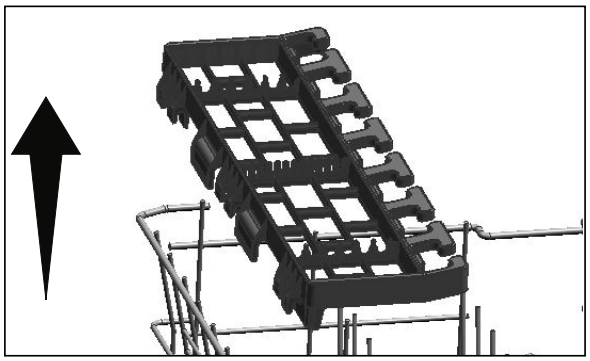

Multifunkční servisní regál horního koše můžete znovu nainstalovat na boční stranu horního koše a snadno ho znovu použít.

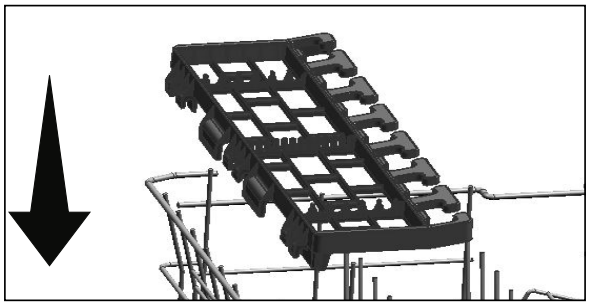

Víceúčelová servisní přihrádka horního koše

(podle modelu)
Toto příslušenství umístěné v horním koši spotřebiče vám umožňuje snadno mýt nádobí, jako jsou například zvlášť dlouhé sběračky a nože na chleba.

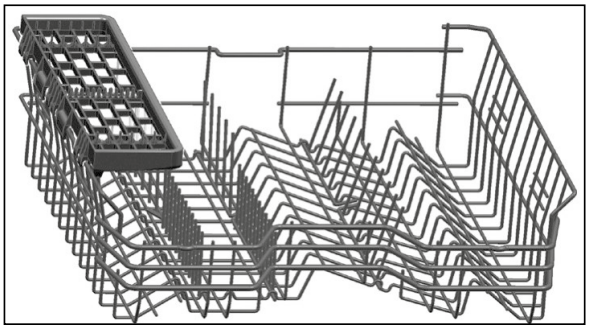

Pokud nechcete používat víceúčelovou servisní přihrádku horního koše, můžete ji zvednout a vyjmout.

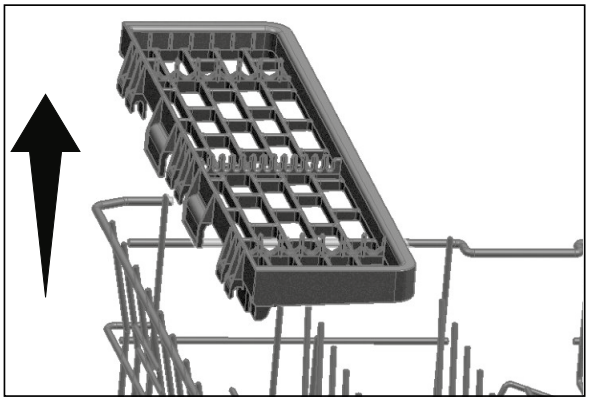

Pokud chcete znovu používat víceúčelovou servisní přihrádku horního koše, můžete ji snadno připevnit k boční části horního koše.

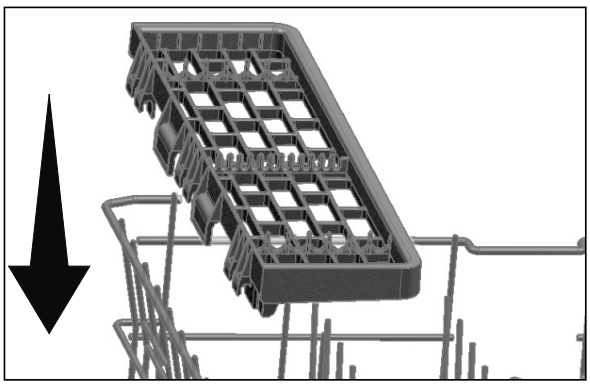

Nastavení výšky horního koše

(závisí na modelu)

Mechanismus nastavení výšky horního koše je navržen tak, abyste mohli vytvořit široké mezery v horním nebo dolním oddělení stroje nastavením koše směrem nahoru nebo dolů, když je prázdný nebo plný.

Díky tomuto mechanismu lze košík používat ve třech různých polohách, a to v dolní, střední a horní poloze.

Chcete-li koš spustit, proveďte následující, když je koš v nejvyšší poloze;

1. Držte dráty horního koše a zvedněte rukojeť mechanismu nahoru, jak je to znázorněno na obrázku (A).
2. Sklopte koš do následující spodní polohy.
3. Uvolněte koš, když se zachytí do následující spodní polohy.

Pokud výše není dostatečná, zopakujte stejnou operaci.

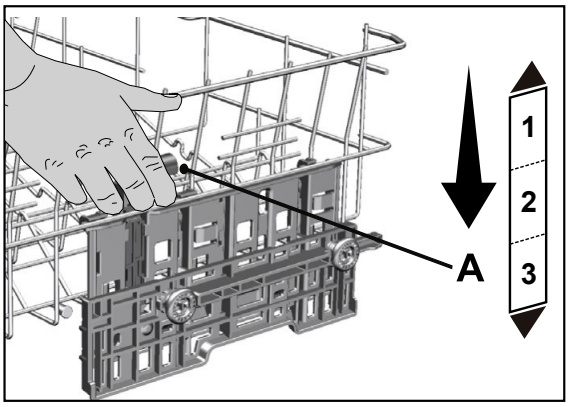

1. Pokud chcete košík zvednout, držte ho za dráty a vytáhněte košík oběma rukama směrem nahoru, když je koš v nejspodnější poloze (B)
2. Uvolněte koš, když se zachytí do další horní polohy "kliknutím", které je slyšet z pravého a levého mechanismu.

Pokud výše není dostatečná, zopakujte stejnou operaci.

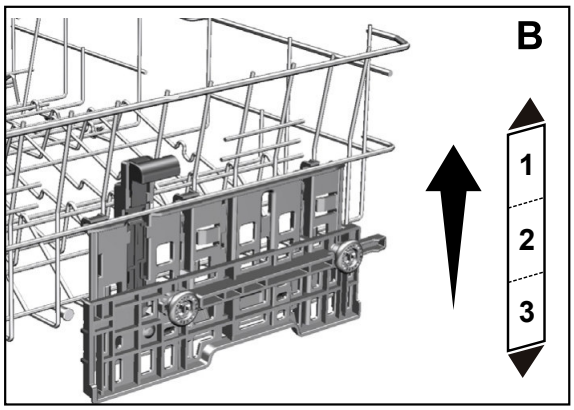

Pohybový mechanizmus nemusí fungovat správně, když je horní koš přetížen nebo když je náklad nevyvážený. Pokud je příliš těžký, může spadnout na následující nižší pozici.

Dbejte na to, aby byly nastavovací mechanismy vpravo a vlevo od horního koše zarovnané.

Nastavení výšky horního koše

(podle modelu)
Mechanismus nastavení výšky horního koše byl navržen, abyste mohli vytvořit větší prostor ve spodní nebo horní části vašeho spotřebiče v závislosti na vašich potřebách nastavením výšky ve směru nahoru nebo dolů, když je koš prázdný nebo plný.

Díky tomuto mechanismu můžete použít koš ve třech různých polohách, a sice ve spodní, prostřední a horní poloze (1, 2, 3).

1. Pokud chcete koš zvednout, držte dráty horního koše oběma rukama, když je koš v nejspodnější poloze, a vytáhněte jej nahoru (A).
2. Uslyšíte "cvaknutí" z pravého a levého mechanismu, což znamená, že koš dosáhl další úrovně. Uvolněte koš.

Zopakujte postup, pokud výška není dostatečná.

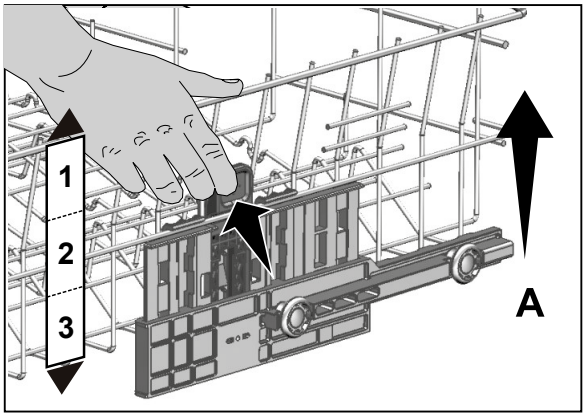

Spuštění koše, když je v nejvyšší poloze;

1. Držte dráty horního koše oběma rukama, lehce koš zvedněte a zároveň zatlačte a uvolněte západky zobrazené na obrázku (B).
2. Spusťte koš z jeho aktuální polohy do nižší.
3. Uvolněte koš, když se dostane o jednu úroveň níže.

Zopakujte postup, pokud výška není dostatečná.

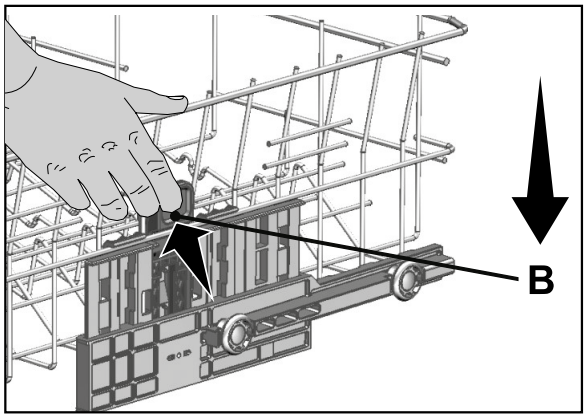

Pohybový mechanismus nemusí správně fungovat, pokud je horní koš přetížený, nebo pokud není vyvážené rozložení hmotnosti. Při velkém zatížení hrozí nebezpečí spadnutí o jednu úroveň dolů.

Ujistěte se, že je seřizovací mechanismus ve stejné pozice na pravé a levé straně horního koše.

Sklápěcí dráty horního koše

(podle modelu)
Pokud potřebujete větší prostor pro vaše nádobí v horním koši spotřebiče, můžete použít sklápěcí dráty.
Pro nastavení sklápěcích drátů do vodorovné polohy uchopte drát uprostřed a zatlačte jej ve směru šipky na obrázku.
Umístěte větší nádobí do vytvořeného prostoru. Pro nastavení drátů zpět do svislé polohy je jen zvedněte.

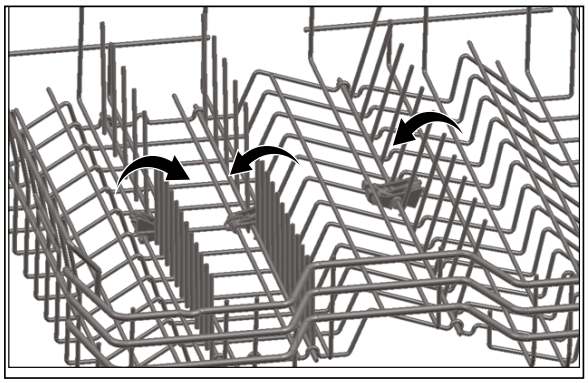

Pokud budete dráty při sklápění do vodorovné polohy držet za špičky, mohou se ohnout. Proto při sklápění do vodorovné nebo svislé polohy držte dráty za jejich střed.

Nastavení výšky při prázdném koši

(podle modelu)
V tomto modelu lze měnit nastavení výšky horního koše, a to pomocí koleček, jež jsou připevněna ve dvou různých výškách.
Uvolněte západky na obou stranách horního koše tak, že je zatlačíte ven.
Zcela vytáhněte koš.
Umístěte koš zpět do kolejnic v požadované výšce.
Zatlačte západky zpět do správné pozice.

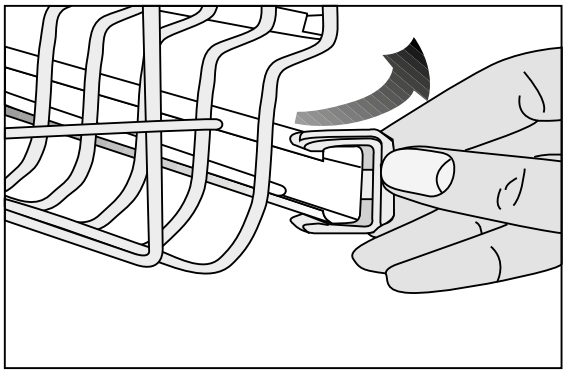

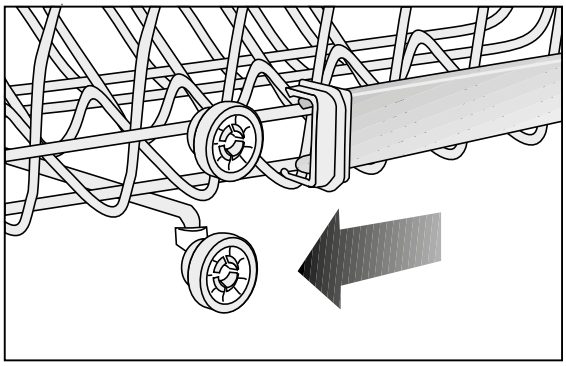

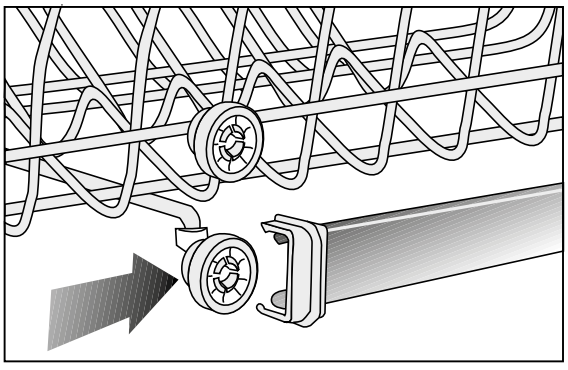

Horní koš na příbory

(podle modelu)
Horní koš na příbory je určen k mytí příborů, jako jsou vidličky, lžíce atd. tak, že je umístíte mezi tyče na koši.

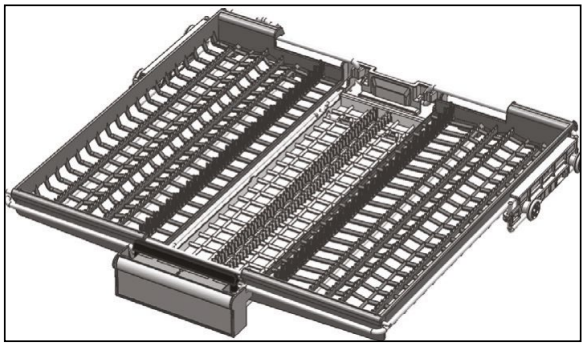

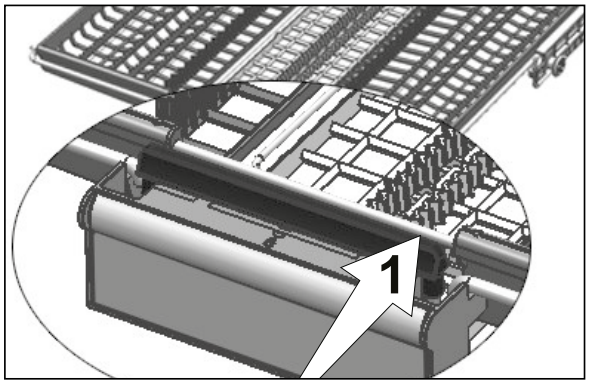

U modelů s funkcí částečného pohybu umožní zatlačení na tyč (1) na rukojeti, aby se centrální zásobník koše dostal do spodní polohy a systém se odblokoval.
Tak lze pravý a levý zásobník použít jako pohyblivé části.
Volný prostor odblokovaný bočními zásobníky umožní, aby se do horního koše mohly ukládat dlouhé kusy.

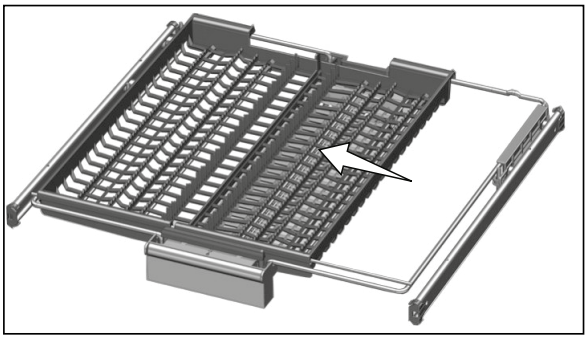

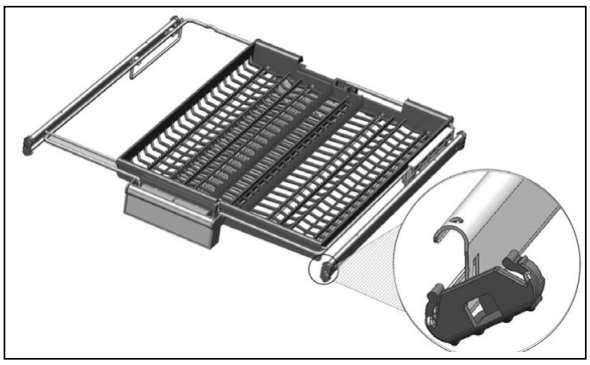

Když je centrální zásobník ve spodní poloze, můžete do zásobníku uložit dlouhé/vysoké kusy jako kávové šálky, naběračky, atd. Když se boční zásobníky opřou o dvě boční stěny, lze vytáhnout rukojeť, a centrální zásobník jde zvednout a systém zablokovat.

Horní koš na příbory

(podle modelu)
Horní koš na příbory je určen k mytí příborů, jako jsou vidličky, lžíce atd. tak, že je umístíte mezi tyče na koši.

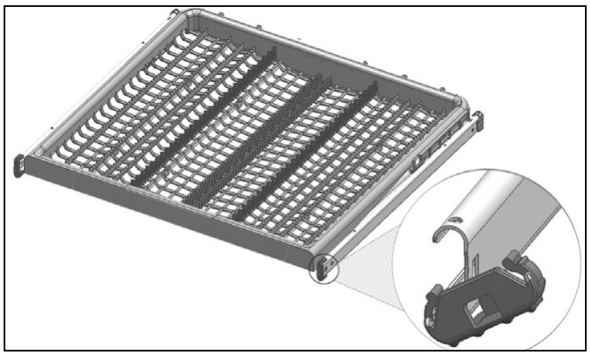

6- Obsluha produktu

⚠ Nejprve si přečtěte sekci „Bezpečnostní pokyny“!

ⓘ Před touto částí si přečtěte „Stručného průvodce“.

Tlačítko Zap./Vyp.

Když stisknete tlačítko Zap./Vyp., kontrolka se na displeji rozsvítí, když je v pozici ZAP. Kontrolka se vypne v pozici VYP.

Tlačítko Výběr programu/Zrušit program

Vyberte požadovaný program pomocí tlačítek pro výběr programu a potom stiskněte toto tlačítko.
Pro zrušení spuštěného programu, otevřete dveře přístroje a stiskněte a podržte tlačítko Start/Pauza/Zrušit po dobu 3 sekund.
Po odpočtu 3 - 2 - 1 se zobrazí 0:01, zavřete dveře spotřebiče a počkejte, než se proces vypouštění dokončí. Vypouštění se dokončí za 2 minuty a spotřebič po dokončení vydá zvukové upozornění.

Funkční tlačítka

Pokud stisknete některé z funkčních tlačítek během výběru programu nebo výběru časové prodlevy, ozve se potvrzující signál, za předpokladu, že relevantní funkce je podporována vybraným programem. Funkce je vybrána, když je kontrolka vybrané funkce rozsvícena. Chcete-li vybranou funkci zrušit, nechte tlačítko funkce stisknuté, dokud kontrolka funkce nezmizí.

Příprava spotřebiče

1. Otevřete dveře myčky na nádobí.
2. Nádobí vložte v souladu s pokyny v návodu k použití.
3. Ujistěte se, zda se horní a spodní listy rotoru otáčí zcela volně.
4. Do zásobníku na čisticí prostředek vložte dostatečné množství čisticího přípravku.

Výběr programu

1. Spotřebič zapnete stisknutím tlačítka Zap./Vyp.
2. Zkontrolujte, zda kontrolky Sůl a Opláchnutí svítí a je-li třeba, přidejte sůl a/nebo leštící přípravek.
3. Program vhodný pro vaše nádobí viz tabulka "Údaje o programu a hodnoty průměrné spotřeby".
4. Vybraný program se spustí, když zavřete dveře myčky.

Doplňkové funkce

Programy mytí nádobí jsou navrženy tak, aby se dosáhlo co nejlepšího účinku, při zvážení typu znečištění, úrovně znečištění a vlastností nádobí, které má být umyto. Doplňkové funkce vám umožní ušetřit čas, vodu a energii.

ⓘ Doplňkové funkce mohou způsobit změny v délce trvání programu.

ⓘ Doplňkové funkce nejsou vhodné pro všechny programy. Kontrolka doplňkové funkce, která není kompatibilní s programem, nebude aktivní.

Funkce Deep Wash

(závisí na modelu)

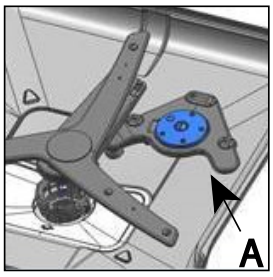

Oběžné kolo pro mytí lahví/hrnců (A) pod spodním oběžným kolem umožňuje lepší umytí vašich lahví a nádobí s velkým znečištěním, které jsou podle zvoleného programu umístěny na pravé straně spodního koše.

Deep Wash Nepokoušejte se vyjmout část oběžného kola!

Výběr této funkce prodlouží dobu programu.

Program lze použít jako funkce mytí hrnců nebo mytí lahví podle vašeho výběru.

Funkce Poloviční náplň

(závisí na modelu)
Používá se k obsluze spotřebiče bez úplné náplně.

1. Nádobí dejte do myčky tak, jak potřebujete.
2. Myčku zapněte pomocí tlačítka Zap./ Vyp.
3. Vyberte požadovaný program a stiskněte tlačítko Poloviční náplň. Na displeji se rozsvítí kontrolka Poloviční náplň.
4. Program spusťte zavřením dveří myčky.

Díky funkci Poloviční náplň můžete ušetřit jak vodu, tak energii a současně použít spodní a horní košíky stroje.

Funkce Čisticí tableta

(závisí na modelu)
Umožní dosáhnout lepšího sušícího výkonu při použití víceúčelových čisticích prostředků, tzv. vše v jednom, např. 2v1, 3v1, 4v1, 5v1 atd., v závislosti na tvrdosti vody.

Pokud jste použili funkci Tableta během posledního programu mytí, zůstane aktivní i při dalším programu mytí, který vyberete.

Funkce Čisticí tableta může způsobit změny v délce trvání programu.

Fast+ Funkce

(závisí na modelu)
Zkracuje délku zvoleného cyklu a sníží spotřebu vody, díky aktivaci mytí pod vysokým tlakem.

AquaIntense Funkce

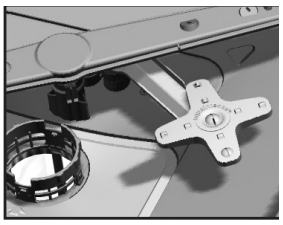

(závisí na modelu)
Lopatk AquaIntense která se nachází pod spodní lopatkou pomáhá mýt silně znečištěné nádobí po pravé straně spodního košíku. Lepších výsledků u hodně znečištěného nádobí dosáhnete, když ho umístíte do pravé přední části.

Nesnažte se o vyjmutí lopatky AquaIntense

TrayWash Funkce

(závisí na modelu)
Vyberte program Intensive 70°C a stiskněte tlačítko funkce a tuto funkci spusťte.

Super Rinse Funkce

(závisí na modelu)
V závislosti na typu použitého čistícího prostředku, pokud dojde k problému s rozpuštěním mycího přípravku, dojde k odstranění následných skvrn z nádobí a umožní optimální omytí.

AquaActive Funkce

(závisí na modelu)
Tato funkce spouští spodní oběhové kolo při vyšším tlaku a vyšší rychlosti a tak umožní lepší mytí nádobí, např. pánví a pekáčů se zaschlými a vysušenými potravinami.

SteamGloss Funkce

(závisí na modelu)
Zajistí vynikající sušení.

Hygiene Intense funkce

(závisí na modelu)
Určené pro použití v případech, kdy je při mytí nádobí zapotřebí větší hygiena. Tato funkce zvyšuje mycí a oplachovací teploty ve vybraném cyklu a prodlužuje periody těchto kroků v cyklu. Kromě toho se provádí další oplachovací cyklus na mytí a oplachování nádobí s větší hygienou.

Funkce v menu nastavení

(závisí na modelu)

V menu nastavení vašeho produktu naleznete další funkce závisející na modelu.

Abyste se dostali k těmto funkcím, zmáčkněte a podržte tlačítko Menu po dobu 3 sekund. Použijte tlačítka <- a +>, abyste se dostali k požadované funkci nebo nastavení.

U některých modelů jednotlivým stisknutím tlačítka Menu přejdete do menu nastavení.

Použijte tlačítko výběru pro změnu požadované funkce nebo nastavení a vypněte zařízení, abyste nastavení uložili.

Funkce podnabídky:

(závisí na modelu)

Zapnutí / vypnutí funkce SelfDry



Funkce Čisticí tableta zap./vyp.



Zapnutí / vypnutí funkce EverClean



Zapnutí / vypnutí funkcelonGuard



Zapnutí / vypnutí funkce automatického systému dávkování tekutého / gelového čisticího prostředku



Nastavení použití čisticího prostředku:
Úroveň 1: o 10 ml méně než výchozí hodnota
Úroveň 2: o 5 ml méně než výchozí hodnota
Úroveň 3: Použije se výchozí množství čisticího prostředku určené programem.
Úroveň 4: o 5 ml více než výchozí hodnota
Úroveň 5: o 10 ml více než výchozí hodnota

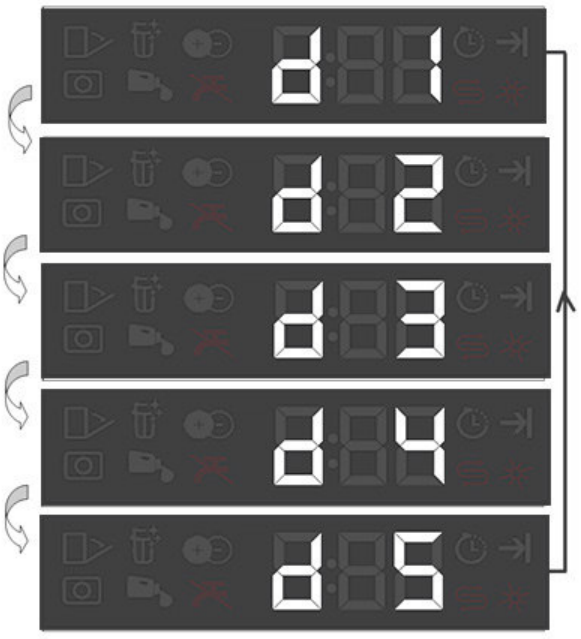

IonGuard Funkce

(závisí na modelu)

Pro aktivaci funkce IonGuard stiskněte tlačítko funkce IonGuard. Je-li tato funkce aktivní, systém se aktivuje a zabrání tvorbě zápachu způsobeného tlením. Je-li vybrána tato funkce, bude aktivní zatímco je produkt zapnutý a na panelu se rozbliká kontrolka IonGuard, lze zaslechnout zvuk větrání, což je normální. Až do deaktivace této funkce se systém automaticky spouští.

EverClean Filtr

(závisí na modelu)

Díky této funkci se váš mikro filtr vyčistí pomocí speciálního systému na konci cyklu a je připravený pro další použití spotřebiče. Tento čistící proces zvýší období čištění mikro filtru ze 2 týdnů na 3 měsíce a tak posílí mycí výkon. Tuto funkci využijte v každém cyklu, a dosáhněte těch nejlepších výsledků.

Osvětlení podlahy

Varování, že myčka je ve fázi mytí

(závisí na modelu)

Vaše myčka odráží během praní světlo na podlahu. Toto světlo se po dokončení mytí vypne.

Osvětlení podlahy se aktivuje automaticky jakmile se program mytí spustí a zůstane rozsvícený až do konce programu.

Osvětlení podlahy nemůže být zrušeno uživatelem.

Změna hlasitosti zvukového upozornění

1. Po zapnutí spotřebiče stiskněte tlačítko Menu a podržte po dobu 3 sekund.

U některých modelů jednotlivým stisknutím tlačítka Menu přejdete do menu nastavení.

2. Stisknutím tlačítek <- a +> přemístíte se do pozice „S:“ na displeji.
3. Každé stisknutí tlačítka Volba změní hlasitost upozornění, např. „S:0“ vyp., „S:1“ střední, a „S:2“ vysoká.
4. Pro uložení změn vypněte spotřebič tlačítkem Zap./Vyp.

SelfDry

(Závisí na modelu)

Díky funkci "SelfDry" na vašem zařízení, zlepší se účinnost sušení zařízení a ušetří se energie. Existují dvě možnosti, a to "OFF" a "ON".

Nastavení podnabídky můžete použít ke změně nastavení "SelfDry".

Pri aktivaci této funkce, na konci mycího cyklu se dvířka pračky automaticky otevřou.

Funkce automatického otevírání dveří otevírá dveře na konci mycího cyklu díky "hřídeli otevírání dveří". Tento proces trvá asi 2 minuty. Pokud se přeruší přívod proudu když se hřídele pohybují směrem ven, dveře násilím nezavírejte. Po obnovení napájení se musí provoz ukončit a hřídele se musí zasunout zpět.

Funkce SelfDry může způsobit změny času cyklu.

Změna nastavení SelfDry

1. Po zapnutí zařízení stiskněte tlačítko Menu na 3 sekundu.
2. Pomocí tlačítek <- a +> se na obrazovce přesuňte na pozici "o".
3. Vyberte pozici o: 0 nebo o: 1 pomocí tlačítka výběru, o: 0" poloha znamená, že funkce SelfDry je vypnuta" o: 1" poloha znamená, že je zapnuta.
4. Nabídku nastavení opustíte stisknutím tlačítka Menu. Vaše nastavení se automaticky uloží.

Vnitřní osvětlení

(závisí na modelu)
Některé modely mají vnitřní osvětlení, které po otevření dvířek osvětlí vnitřní část spotřebiče.

1. Po zapnutí spotřebiče stiskněte tlačítko Menu nastavení a podržte po dobu 3 sekund.

U některých modelů jednotlivým stisknutím tlačítka Menu přejdete do menu nastavení.

2. Stisknutím tlačítek <- a +> přemístíte se do pozice „L:“ na displeji. Tlačítkem Volba nastavte požadovanou polohu. Vnitřní osvětlení je vypnuto v poloze „L:0“ a zapnuto v poloze „L:1“.
3. Pro uložení změn vypněte spotřebič tlačítkem Zap./Vyp.

Naplánování času mytí

Time Delay (Časová prodleva)

Pokud se ve vaší lokalitě používá ekonomický tarif elektřiny, můžete k mytí nádobí použít funkci Časové prodlevy a ušetřit tak na účtech za elektřinu.
Start vybraného programu můžete odložit o 24 hodin.

1. Po výběru programu a doplňkových funkcí stiskněte tlačítko Časová prodleva.
2. Jakmile stisknete tlačítko Časová prodleva, na informačním panelu se zobrazí "0:30" a kontrolka Časové prodlevy začne blikat.
3. Požadovaný čas nastavte stisknutím tlačítka Časová prodleva. Čas se zvýší v krocích po 30 minutách až na 6 hodin a poté se s každým stisknutím tlačítka zvyšuje v krocích po 1 hodině, až po dobu 24 hodin.
4. Po nastavení odloženého startu zavřete dveře spotřebiče. Jakmile prodleva skončí, vybraný program se spustí automaticky.

Změna nastavení zatímco je časová prodleva aktivovaná

Když je aktivovaná funkce Časová prodleva, nemůžete provádět změny programu, doplňkových funkcí nebo trvání časové prodlevy.

Program a doplňkové funkce nelze po spuštění programu nastavit/změnit.

Zrušení funkce Časová prodleva

Otevřete dveře produktu, stiskněte a podržte tlačítka Výběr programu/Zrušit program po dobu 3 sekund. Po odpočtu 3 - 2 - 1 se zobrazí 0:01, zavřete dveře produktu a počkejte než se proces vypouštění dokončí. Vypouštění se dokončí za 2 minuty a spotřebič po dokončení vydá zvukové upozornění.

Po zrušení funkce časové prodlevy si může vybrat a spustit nový program.

Funkci časové prodlevy nelze nastavit po spuštění programu.

Spuštění programu

Zavřete dveře spotřebiče, abyste ho po výběru programy a doplňkových funkcí znovu spustili.

Váš spotřebič provádí zjemňování vody v závislosti na úrovni tvrdosti vody. Čas praní se rovněž může změnit, zatímco je program spuštěný, v závislosti na okolní teplotě, kdy je váš spotřebič nainstalovaný, teplotě přiváděné vody a množství nádobí.

Dejte pozor, abyste neotevřeli dveře zatímco je spotřebič spuštěný. Když otevřete dveře, může se objevit velké množství páry, dávejte pozor.

Spotřebič zůstane tichý v režimu pozastavení, aby se voda ze spotřebiče odčerpala, poté se přepne do režimu sušení.

Zrušení programu

Otevřete dveře produktu, stiskněte a podržte tlačítka Výběr programu/Zrušit program po dobu 3 sekund. Po odpočtu 3 - 2 - 1 se zobrazí 0:01, zavřete dveře produktu a počkejte než se proces vypouštění dokončí. Vypouštění se dokončí za 2 minuty a spotřebič po dokončení vydá zvukové upozornění.

Ve spotřebiči mohou být zbytky čisticího prostředku nebo leštícího přípravka a/nebo částí, které jsou umývány v závislosti na tom, v kterém z kroků byl program přerušen.

Kontrolka Sůl (⛓)

Zkontrolujte kontrolku soli na displeji a zjistěte, zda je v myčce dostatečné množství zjemňující soli či ne. Do zásobníku na sůl doplňte sůl kdykoli se na displeji spotřebiče zobrazí kontrolka, která vás na to upozorní.

Nastavení tvrdosti vody je vysvětleno v části Změkčení vody v systému.

Kontrolka opláchnutí (✳)

Na displeji zkontrolujte kontrolku opláchnutí a zjistěte, zda je v myčce dostatek leštícího přípravku nebo ne. Do zásobníku na leštící přípravek doplňte leštící přípravek kdykoli se na displeji spotřebiče zobrazí kontrolka, která vás na to upozorní.

Regulace množství leštidla

1. Po zapnutí spotřebiče, stiskněte tlačítko Menu po dobu 3 sekundy.

U některých modelů jednotlivým stisknutím tlačítka Menu přejdete do menu nastavení.

2. Použitím tlačítek <- a +>, přejděte k “P:” na displeji.
3. Tlačítkem Volba nastavte příslušnou úroveň.

V poloze mytí P:0 není vydané žádné leštidlo.
V poloze P:1 je vydaná 1 dávka leštidla.
V poloze P:2 jsou vydané 2 dávky leštidla.
V poloze P:3 jsou vydané 3 dávky leštidla.
V poloze P:4 jsou vydané 4 dávky leštidla.

Konec programu

Když program, který jste vybrali, skončí, zvukové upozornění vás upozorní na vypnutí spotřebiče. Tento zvukový signál vás upozorní na určité intervaly před vypnutím.

Jakmile program skončí, rozsvítí se kontrolka Konec programu.

1. Otevřete dveře spotřebiče.
2. Spotřebič vypněte stisknutím tlačítka Zap./Vyp.
3. Zavřete kohoutek.
4. Spotřebič odpojte ze zásuvky.

Z důvodu úspory energie dojde k automatickému vypnutí spotřebiče jakmile co se dokončí program nebo pokud ještě není program spuštěný.

Nádobí nechte v myčce po ukončen programu dalších 15 minut, aby vychladlo. Nádobí vychladne za kratší dobu pokud během této doby necháte dveře myčky pootevřené. Tento proces zvýší účinnost vašeho spotřebiče.

Varování - odpojená voda

Je-li napájení odpojeno nebo je-li kohoutek vypnutý, spotřebič nemůže nabírat vodu a rozsvítí se ikona E:02. Dokud problém přetrvává, program mytí je pozastavený a spotřebič pravidelně kontroluje přívod vody; když se přívod vody obnoví, ikona E:02 po chvilce zmizí a program se znovu spustí.

Varování - Přetečení

Pokud spotřebič nabere příliš velké množství vody nebo pokud dojde k úniku, potom to spotřebič zjistí a rozbliká se ikona E:01. Dokud je algoritmus přetečení spuštěný, snažte se o vypuštění vody. Pokud se přetékání zastaví a bezpečnost je zajištěna, ikona E:01 zmizí. Pokud ikona E:01 nezmizí, došlo k trvalému selhání. V takovém případě kontaktujte autorizovaný servis.

InnerClean

(Závisí na modelu)
Tento program se doporučuje spustit jednou za 1-2 měsíce, provede čištění a nezbytnou hygienu spotřebiče. Program musí být spuštěn pouze je-li myčka prázdná.
Aby se dosáhlo účinného výsledku, doporučuje se použít speciální čistící prostředky.

Program k čištění myčky nepoužívejte k čištění nádobí. Vzhledem k tomu, že využívá vysokých teplot, může poškodit nádobí.

7- Údržba a čištění

⚠ Nejprve si přečtěte sekci „Bezpečnostní pokyny“!

⚠ Před prováděním jakéhokoli čištění odpojte spotřebič od elektrické sítě a zavřete přívod vody.

ⓘ Nepoužívejte k čištění abrazivní látky.

ⓘ Aby spotřebič efektivně fungoval, čistěte filtr a lopatky alespoň jednou týdně.

Životnost spotřebiče se prodlouží a sníží se riziko výskytu častých problémů, pokud je čištěn v pravidelných intervalech.

Čištění vnějšího povrchu spotřebiče

UPOZORNĚNÍ Vnější povrch a těsnění dvířek produktu čistěte opatrným otíráním vlhkým hadrem s jemným čisticím prostředkem. „Ovládací panel“ otírejte pouze vlhkým hadrem.

Čištění vnitřního prostoru spotřebiče

- Vnitřní prostor spotřebiče čistěte každý měsíc spuštěním programu, který běží při nejvyšší možné teplotě s čisticími prostředky nebo speciálními čisticími prostředky. Tato činnost pomůže odstranit zbytky a vodní kámen z vnitřního prostoru spotřebiče.
- Pokud ve spotřebiči zůstala voda, vypusťte ji podle postupu uvedeného v tématu „Zrušení programu“. V případě, že voda nejde vypustit, vyjměte filtry, jak je uvedeno v části „Čištění filtrů“ a zkontrolujte, zda průtok vody neblokují zbylé usazeniny, které se nahromadily v dolní části spotřebiče. V případě potřeby je vyčistěte.

Čištění filtrů

Aby spotřebič efektivně fungoval, čistěte filtry alespoň jednou týdně. Zkontrolujte, zda na filtrech nezůstaly zbytky jídla. Pokud jsou na filtrech zbytky jídla, vyjměte filtry a důkladně je vyčistěte pod tekoucí vodou.

1. Otočte sestavu mikrofiltru (1) a hrubého filtru (2) proti směru chodu hodinových ručiček a vytáhněte ji z usazení (závisí na modelu).

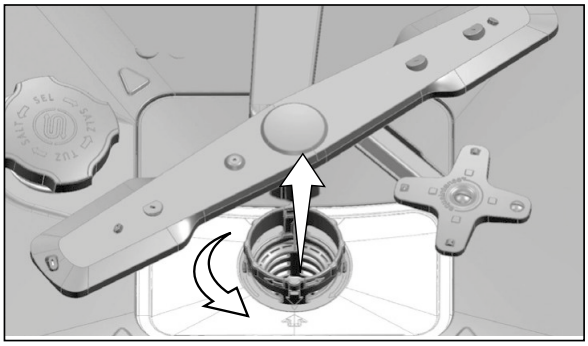

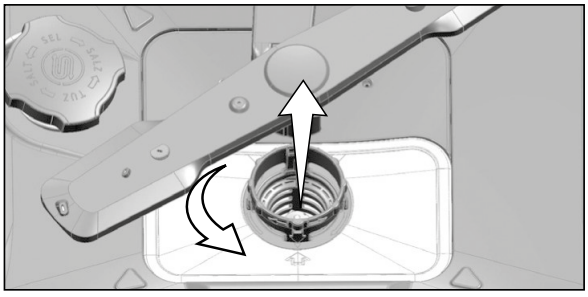

2. Vytáhněte kovový/plastový filtr (3) z usazení.

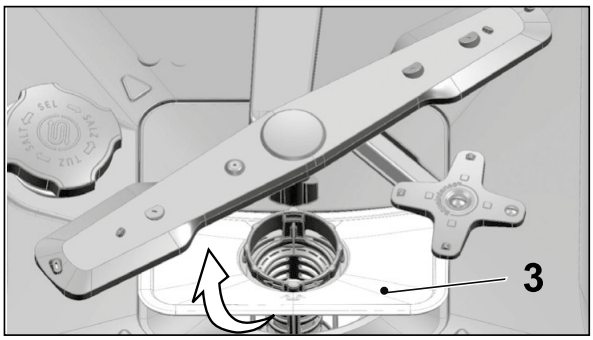

3. Zatlačte dvě západky na hrubém filtru dovnitř a oddělte hrubý filtr od sestavy.

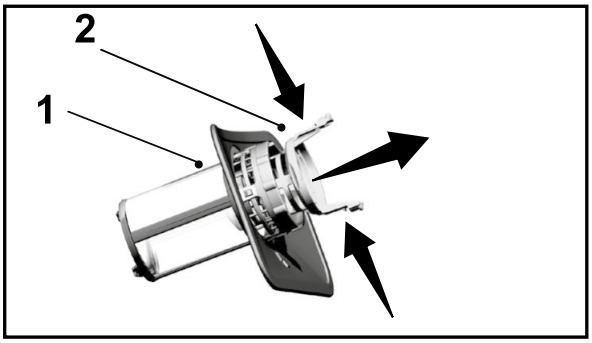

4. Vyčistěte všechny tři filtry pomocí kartáčku pod tekoucí vodou.
5. Umístěte kovový/plastový filtr.
6. Umístěte hrubý filtr do mikrofiltru. Ujistěte se, že je řádně usazený. Otočte hrubým filtrem proti směru chodu hodinových ručiček, dokud se neozve „cvaknutí“.

Nepoužívejte myčku bez filtru.

Nesprávné umístění filtrů sníží účinnost mytí.

Mechanizmus na čištění mikrofiltru

(závisí na modelu)

Čistota filtru se zvýší o 80 % pomocí systému čištění mikrofiltru, který je k dispozici ve vašem spotřebiči.

Pokud je váš spotřebič vybaven funkcí automatického čištění filtru, neodstraňujte čisticí mechanismus mikrofiltru (4) za účelem čištění.

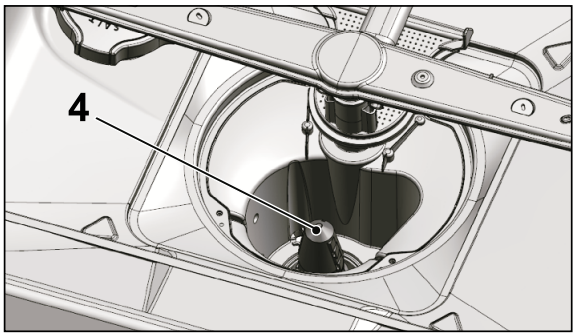

Čištění filtru hadice

Škodám na zařízení, které mohou být způsobeny nečistotami v městské vodě nebo ve vaší vodní instalaci (například písek, prach, rez atd.), lze předejít upevněním filtru k hadici pro přívod vody. Filtr a hadici pravidelně kontrolujte a v případě potřeby je vyčistěte.

1. Vypněte přívod vody a vyjměte hadici.
2. Vyjměte filtr a očistěte jej po tekoucí vodou.
3. Umístěte vyčištěný filtr zpět do jeho pozice v hadici.
4. Připojte hadici k přívodu vody.

(závisí na modelu)

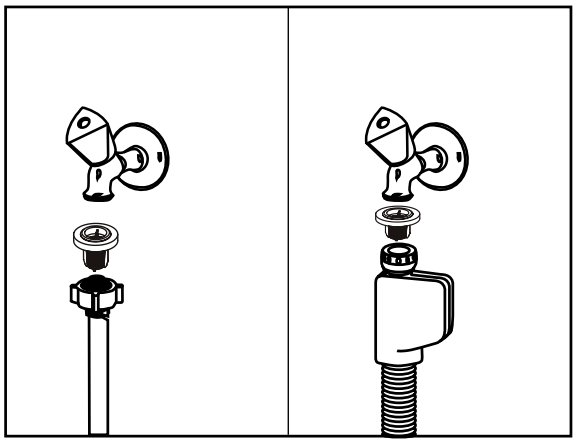

Čištění lopatek

Aby spotřebič efektivně fungoval, čistěte lopatky alespoň jednou týdně.

Spodní lopatka

Zkontrolujte, zda nejsou ucpané otvory na spodní lopatce (1). Pokud jsou ucpané, vyjměte a vyčistěte lopatku. Spodní lopatku vyjmete zatažením
(závisí na modelu).

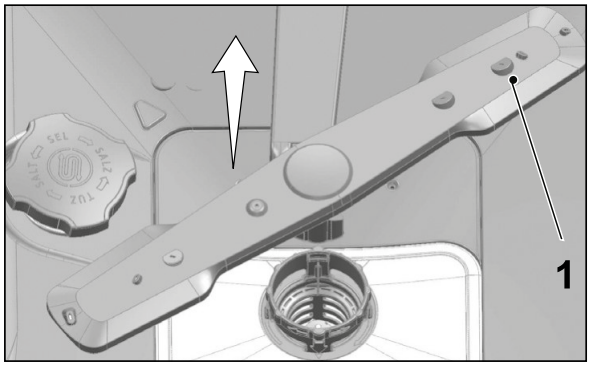

Zkontrolujte, zda nejsou otvory na bloku spodní lopatky ucpané. Pokud jsou ucpány, vyjměte a vyčistěte blok lopatky (závisí na modelu).

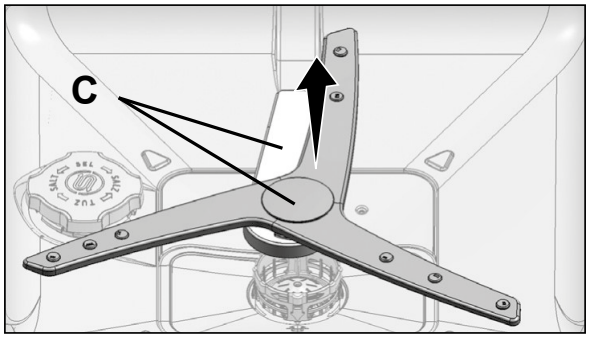

Chcete-li vyjmout a očistit celý blok spodní lopatky, přidržte místa znázorněná na obrázku (C) jednou rukou, zatáhněte nahoru a tyto součásti vyjměte. Po čištění proveďte tyto kroky v opačném pořadí, abyste blok spodní lopatky vrátili na místo.

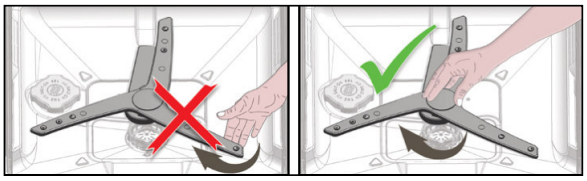

Neotáčejte lopatku za její okraje. Tím můžete způsobit poškození převodového systému uvnitř lopatky.

Horní lopatka

Zkontrolujte, zda nejsou ucpané otvory na horní lopatce (1). Pokud jsou ucpané, vyjměte a vyčistěte lopatku. Horní lopatku vyjmete otočením matice doleva.
Při instalaci horní lopatky se ujistěte, že je matice dobře utažená.

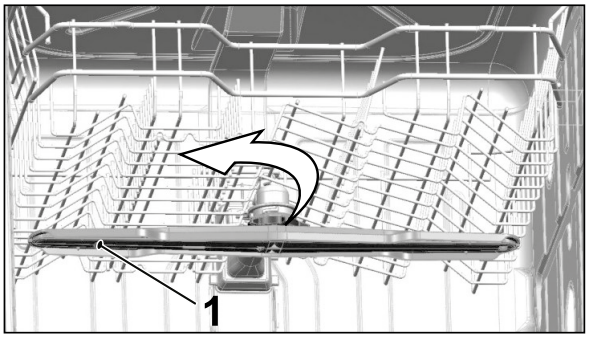

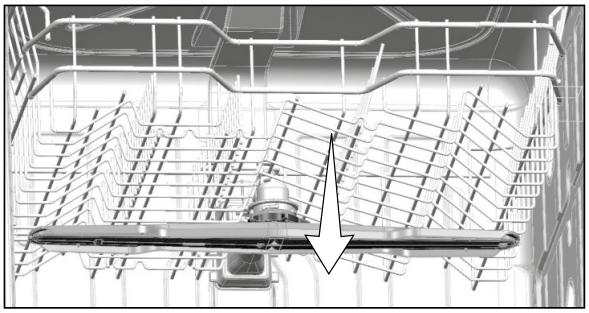

8- Odstraňování problémů

Spotřebič se nezapíná.

- Napájecí kabel je odpojen. >>> Zkontrolujte, zda je napájecí kabel připojen.
- Pojistka je spálená. >>> Zkontrolujte pojistky v domě.
- Voda je odpojena. >>> Ujistěte se, že je kohoutek přívodu vody vypnutý.
- Dvířka spotřebiče jsou otevřená. >>> Ujistěte se, že jste zavřeli dvířka spotřebiče.
- Tlačítko Zapnout/vypnout není stisknuto. >>> Ujistěte se, že jste spotřebič zapnuli stisknutím tlačítka Zapnout/vypnout.

Nádobí není po umytí čisté.

- Nádobí není ve spotřebiči umístěno uspořádaně. >>> Nakládejte nádobí do produktu podle popisu v návodu k používání.
- Vybraný program není vhodný. >>> Vyberte program s vyšší teplotou a delším cyklem.
- Lopatky se zasekly. >>> Před spuštěním programu otočte rukou spodními a horními lopatkami, abyste se ujistili, že se volně otáčejí.
- Otvory lopatek jsou ucpané. >>> Otvory spodních a horních lopatek se mohou ucpat zbytky jídla, například peckami z citronů. Pravidelně čistěte lopatky podle popisu v části „Čištění a péče“.
- Filtry jsou ucpané. >>> Zkontrolujte, zda je filtrovací systém čistý. Pravidelně čistěte filtrovací systém podle popisu v části „Čištění a péče“.
- Filtry jsou nesprávně nainstalovány. >>> Zkontrolujte filtrovací systém a ujistěte se, že je správně nainstalován.
- Koše jsou přetíženy. >>> Nepřetěžujte koše nad jejich kapacitu.
- Čisticí prostředek je skladován za nevhodných podmínek. >>> Pokud používáte práškový čisticí prostředek, neskladujte balení prostředku na vlhkých místech. Je-li to možné, uchovávejte jej v uzavřené krabici. V rámci usnadnění skladování doporučujeme používat tabletové čisticí prostředky.
- Čisticí prostředek nestačí. >>> Pokud používáte práškový čisticí prostředek, upravte množství čisticího prostředku podle stupně znečištění nádobí a/nebo definic programů. Pro dosažení optimálních výsledků doporučujeme používat tabletové čisticí prostředky.
- Oplachovací prostředek nestačí. >>> Zkontrolujte kontrolku oplachovacího prostředku a v případě potřeby přidejte oplachovací prostředek. Pokud je ve spotřebiči dostatek oplachovacího prostředku, upravte jeho nastavení.
- Víčko zásobníku na čisticí prostředek je ponecháno otevřené. >>> Po přidání čisticího prostředku se ujistěte, že je víčko zásobníku na čisticí prostředek pevně zavřeno.

Nádobí není na konci cyklu suché.

- Nádobí není ve spotřebiči umístěno uspořádaně. >>> Umisťujte nádobí do myčky tak, aby se v něm nehromadila voda.

- Oplachovací prostředek nestačí. >>> Zkontrolujte kontrolku oplachovacího prostředku a v případě potřeby přidejte oplachovací prostředek. Pokud je ve spotřebiči dostatek oplachovacího prostředku, upravte jeho nastavení.
- Spotřebič je vyložen ihned po skončení programu. >>> Nevykládejte spotřebič ihned po dokončení mytí. Pootevřete dvířka a počkejte chvíli, než se uvnitř rozptýlí pára. Jakmile nádobí zchladne tak, abyste se ho mohli dotýkat, vyložte myčku. Vykládání zahajte od spodního koše. Zabráníte tak odkapávání vody zbývající na kusech nádobí v horním koši na nádobí ve spodním koši.
- Vybraný program není vhodný. >>> Teplota oplachování je u programů s krátkou dobou trvání nízká, proto bude nízká také účinnost sušení. Chcete-li docílit vyšší účinnosti sušení, vyberte programy s delší dobou trvání.
- Kvalita povrchu kuchyňských potřeb se zhoršuje. >>> Požadovaného mycího výkonu nelze dosahovat s kuchyňským náčiním se zhoršenou kvalitou povrchu, zároveň se používání takovéhoto náčiní nedoporučuje z hygienických důvodu. Voda navíc nemůže na površích se zhoršenou kvalitou tak snadno téct. Čištění takového kuchyňského náčiní v myčce se nedoporučuje.

Je normální, že v případě teflonového kuchyňského náčiní nemusí být vysušení dokonalé. Je to způsobeno strukturou teflonu. Jelikož mají teflon a voda jiné povrchové napětí, bude voda zůstávat na teflonovém povrchu ve formě kapek.

Na nádobí zůstávají skvrny od čaje, kávy nebo rtěnky.

- Vybraný program není vhodný. >>> Vyberte program s vyšší teplotou a delším cyklem.
- Kvalita povrchu kuchyňských potřeb se zhoršuje. >>> Skvrny od čaje a kávy nebo jiné zbarvené skvrny nemusí být možné v myčce vyčistit, když proniknou do povrchů se zhoršenou kvalitou. Požadovaného mycího výkonu nelze dosahovat s kuchyňským náčiním se zhoršenou kvalitou povrchu, zároveň se používání takového náčiní nedoporučuje z hygienických důvodu. Čištění takového kuchyňského náčiní v myčce se nedoporučuje.
- Čisticí prostředek je skladován za nevhodných podmínek. >>> Pokud používáte práškový čisticí prostředek, neskladujte balení prostředku na vlhkých místech. Je-li to možné, uchovávejte jej v uzavřené krabici. V rámci usnadnění skladování doporučujeme používat tabletové čisticí prostředky.

Na nádobí zůstávají skvrny od vodního kamene a sklo dostává zamlžený nádech.

- Oplachovací prostředek nestačí. >>> Zkontrolujte kontrolku oplachovacího prostředku a v případě potřeby přidejte oplachovací prostředek. Pokud je ve spotřebiči dostatek oplachovacího prostředku, upravte jeho nastavení.
- Nastavení tvrdosti vody je nízké nebo úroveň soli nestačí. >>> Změřte tvrdost dodávané vody a zkontrolujte nastavení tvrdosti vody.
- Dochází k úniku soli. >>> Dávejte pozor, abyste během přidávání soli nerozsypali sůl kolem otvoru pro plnění soli. Po dokončení plnění se ujistěte, že je víčko zásobníku na sůl pevně uzavřeno. Spuštěním programu předmytí odstraňte veškerou sůl, která se ve spotřebiči rozsypala. Zrnka soli, která zůstanou pod víčkem, se během

předmytí rozpouští, čímž mohou uvolnit víčko. Proto na konci programu víčko znovu zkontrolujte.

Spotřebič zvláštně zapáchá.

Nový spotřebič má charakteristickou vůni. Ta po několika umytích zmizí.

- Filtry jsou ucpané. >>> Zkontrolujte, zda je filtrovací systém čistý. Pravidelně čistěte filtrovací systém podle popisu v části „Čištění a péče“.
- Špinavé nádobí zůstává v myčce po dobu 2–3 dnů. >>> Pokud nezapnete spotřebič hned poté, co do něj naskládáte nádobí, odstraňte zbytky jídla na nádobí a každé 2 dny spusťte program Předmytí bez použití čisticího prostředku. V takovém případě úplně nezavírejte dvířka spotřebiče, aby se ve spotřebiči nezačal tvořit nepříjemný zápach. K odstranění zápachu můžete použít také komerčně dostupné odstraňovače zápachu.

U nádobí dochází ke korozi, změně barvy nebo zhoršení kvality povrchu.

- Dochází k úniku soli. >>> Sůl může způsobovat zhoršení kvality kovových povrchů a jejich oxidaci. Dávejte pozor, abyste během přidávání soli nerozsypali sůl kolem otvoru pro plnění soli. Po dokončení plnění se ujistěte, že je víčko zásobníku na sůl pevně uzavřeno. Spuštěním programu předmytí odstraňte veškerou sůl, která se ve spotřebiči rozsypala. Zrnka soli, která zůstanou pod víčkem, se během předmytí rozpouští, čímž mohou uvolnit víčko. Proto na konci programu víčko znovu zkontrolujte.
- Zbytky slaného jídla zůstaly dlouhou dobu na nádobí. >>> Pokud zůstane stříbrné nádobí s takovým jídlem stát ve spotřebiči, je nezbytné nečistoty odstranit pomocí předmytí, nebo nádobí umýt okamžitě.
- Elektrická instalace není uzemněna. >>> Zkontrolujte, zda je spotřebič připojen k zemnicí lince. V opačném případě by statická elektřina vznikající v produktu způsobila obloukový výboj na površích kovových věcí, což by mělo za následek tvorbu pórů, odstranění ochranné vrstvy na povrchu a zhoršení kvality povrchu.
- Používají se intenzivní čisticí prostředky, například bělidla. >>> Když přijde ochranná vrstva na kovových površích do kontaktu s čisticími prostředky, jako jsou například bělidla, dojde k jejímu poškození a postupnému zhoršování účinnosti. Nečistěte nádobí pomocí bělidla.
- Obzvláště kovové nádobí, jako jsou například nože, se používá k účelům, k nimž není určeno. >>> Ochranná vrstva na čepelích nožů se může poškodit, když se používají například k otevírání konzerv. Nepoužívejte kovové kuchyňské náčiní k jiným účelům, než k jakým je určeno.
- Stříbrné nádobí je vyrobeno z nerezové oceli nízké kvality. >>> Koroze takovýchto kusů je nevyhnutelná – neměly by se umývat v myčce.
- Kuchyňské náčiní, které již zkorodovalo, se myje v myčce. >>> Rez na zkorodovaném nádobí může přejít na jiné povrchy z nerezové oceli a způsobit i jejich korozi. Takovéto nádobí by se nemělo mýt v myčce.

Čisticí prostředek zůstává v zásobníku na čisticí prostředky.

- Zásobník na čisticí prostředky byl při přidávání čisticího prostředku vlhký. >>> Ujistěte se, že je zásobník na čisticí prostředky suchý, než jej naplníte čisticím prostředkem.
- Čisticí prostředek se přidává dlouho před vlastním mytím. >>> Přidávejte čisticí prostředek až krátce před zahájením procesu mytí.
- Během mytí něco brání otevření víčka zásobníku na čisticí prostředky. >>> Umisťujte nádobí tak, aby nebránilo v otevření víčka zásobníku na čisticí prostředky a aby mohla proudit do spotřebiče voda z lopatek.
- Čisticí prostředek je skladován za nevhodných podmínek. >>> Pokud používáte práškový čisticí prostředek, neskladujte balení prostředku na vlhkých místech. Je-li to možné, uchovávejte jej v uzavřené krabici. V rámci usnadnění skladování doporučujeme používat tabletové čisticí prostředky.
- Otvory lopatek jsou ucpané. >>> Otvory spodních a horních lopatek se mohou ucpat zbytky jídla, například peckami z citronů. Pravidelně čistěte lopatky podle popisu v části „Čištění a péče“.

Ozdoby a dekorace kuchyňského náčiní mizí.

Zdobené sklo a zdobený lesklý porcelán nejsou vhodné k čištění v myčce. Výrobci skleněného a porcelánového nádobí nedoporučují čištění takového kuchyňského náčiní v myčce.

Nádobí se poškrábalo.

Kuchyňské náčiní obsahující hliník nebo vyrobené z hliníku by se nemělo umývat v myčce.

- Dochází k úniku soli. >>> Dávejte pozor, abyste během přidávání soli nerozsypali sůl kolem otvoru pro plnění soli. Rozsypaná sůl může způsobit poškrábání. Po dokončení plnění se ujistěte, že je víčko zásobníku na sůl pevně uzavřeno. Spuštěním programu předmytí odstraňte veškerou sůl, která se ve spotřebiči rozsypala. Zrnka soli, která zůstanou pod víčkem, se během předmytí rozpouští, čímž mohou uvolnit víčko. Proto na konci programu víčko znovu zkontrolujte.
- Nastavení tvrdosti vody je nízké nebo úroveň soli nestačí. >>> Změřte tvrdost dodávané vody a zkontrolujte nastavení tvrdosti vody.
- Nádobí není ve spotřebiči umístěno uspořádaně. >>> Když do koše vkládáte skleničky a jiné skleněné nádobí, nakloňte je tak, aby nemířily proti jinému nádobí, ale naopak proti hranám či přihrádkám koše nebo podpěrnému drátu. Narážení skleniček o sebe nebo o jiné nádobí v důsledku působení vody během mytí může způsobit rozbití skleniček nebo poškrábání povrchu.

Na skle zůstávají skvrny připomínající mléčné skvrny, které nejdou ručním přetřením odstranit. Při pohledu proti světlu se objevuje namodralý/duhový nádech.

- Používá se příliš mnoho oplachovacího prostředku. >>> Snižte nastavení oplachovacího prostředku. Vyčistěte oplachovací prostředek rozlitý během přidávání oplachovacího prostředku.
- Kvůli měkké vodě došlo na skle ke korozi. >>> Změřte tvrdost dodávané vody a zkontrolujte nastavení tvrdosti vody. Pokud používáte měkkou vodu (<5 dH), nepoužívejte sůl. Vybírejte programy, které myjí při vyšších teplotách (např. 60–65 °C). Rovněž můžete použít komerčně dostupné čisticí prostředky chránící sklo.

Ve spotřebiči se tvoří pěna.

- Před vložením do spotřebiče se nádobí myje ručně s použitím čisticího prostředku pro ruční mytí, ale neoplachuje se. >>> Čisticí prostředky pro ruční mytí neobsahují odpěňovadlo. Před vložením do spotřebiče není třeba nádobí umývat v ruce. Bude stačit odstranění hrubých usazenin na nádobí opláchnutím pod vodovodním kohoutkem či otřením ubrouskem nebo vidličkou.
- Při přidávání oplachovacího prostředku se tento prostředek rozlil do spotřebiče. >>> Dávejte pozor, aby se při doplňování oplachovacího prostředku tento prostředek nerozlil do spotřebiče. Vyčistěte rozlitý oplachovací prostředek pomocí papírového kapesníku/utěrky.
- Víčko zásobníku na oplachovací prostředky je otevřené. >>> Nezapomeňte víčko zásobníku na oplachovací prostředky po přidání prostředku zavřít.

Kuchyňské náčiní je rozbité.

- Nádobí není ve spotřebiči umístěno uspořádaně. >>> Nakládejte nádobí do produktu podle popisu v návodu k používání.
- Koše jsou přetíženy. >>> Nepřetěžujte koše nad jejich kapacitu.

Na konci programu zůstává v myčce voda.

- Filtry jsou ucpané. >>> Zkontrolujte, zda je filtrovací systém čistý. Pravidelně čistěte filtrovací systém podle popisu v části „Čištění a péče“.
- Hadice pro vypouštění vody je ucpaná/blokovaná. >>> Zkontrolujte hadici pro vypouštění vody. V případě potřeby vyjměte hadici pro vypouštění vody, odstraňte překážku a poté hadici opět nainstalujte, jak je ukázáno v návodu k použití.

Pokud se vám nedaří vyřešit problém ani podle pokynů v této části, obraťte se na prodejce nebo na zástupce autorizovaného servisu. Nikdy se nepokoušejte opravit nefunkční spotřebič sami.

Rychlý průvodce
Obsluha produktu

⚠ Nejprve si přečtěte sekci „Bezpečnostní pokyny“!

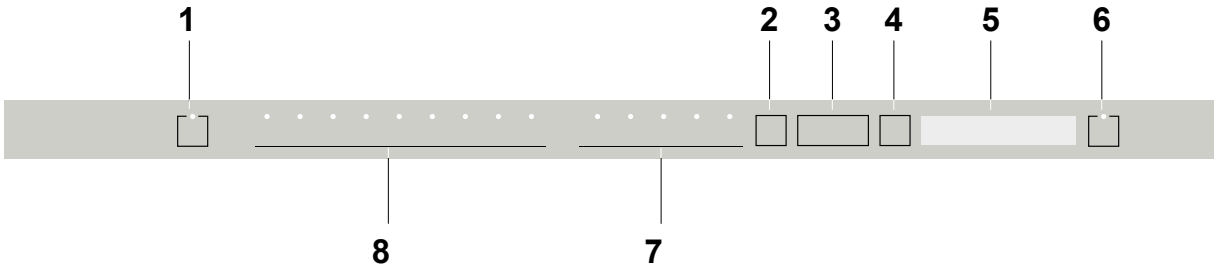

1. Tlačítko Zap./Vyp.
2. Tlačítko Menu
3. Tlačítka Volba času prodlevy / Volba menu
4. Tlačítka Volba / Potvrzení
5. Displej
6. Tlačítko Start / Pauza / Zrušit
7. Tlačítko Volba funkce
   - F1 Hygiene Intense funkce
   - F2 SteamGloss Funkce
   - F3 AquaIntenseFunkce
   - F4 Fast+ Funkce
8. Tlačítka Volba programu

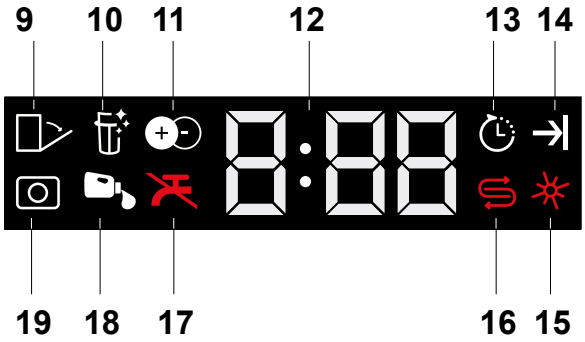

9. Ukazatel automatického otevření dveří (závisí na modelu)
10. Ukazatel funkce čištění filtru (záleží na modelu)
11. Ukazatel funkcí IonGuard (záleží na modelu)
12. Kontrolka Časová prodleva / Čas programu
13. Ukazatel odloženého startu
14. Ukazatel Konec programu
15. Ukazatel opláchnutí
16. Ukazatel úrovně soli
17. Ukazatel odpojené vody
18. Ukazatel dávkování tekutého čisticího prostředku (záleží na modelu)
19. Ukazatel tablet čisticího prostředku (záleží na modelu)

Tabulka Údaje o programu a hodnoty průměrné spotřeby								
Číslo programu	**1**	**2**	**3**	**4**	**5**	**6**	**7**	**8**
Jméno programu	Automatické	AquaFlex	Intenzivnķ	Eco ***	GlassCare	Quick&Shine	Mini (#)	Předmytķ
Teplota mytí	40-65 °C	-	70 °C	50 °C	40 °C	60 °C	35 °C	-
Stupeň znečištění	Stanovķmķru znečištěnķnádobķa nastavķteplotu a množstvķvody i čas pro mytķzcela automaticky. Vhodné pro všechny typy nádobķ	Je to nejvhodnějšķ mycķprogram pro každodennķmytķ nádobķ včetně plastovı ch předmětů. Zatķmco jemné skleněné předmety se myjķv hornķčásti, pánve a talķře lze mı t v části spodnķ	Vhodné pro silně znečištěné nádobķ hrnce a pánve.	Vhodnı na mytķ nádobķs obvyklou intenzitou znečištěnķ. Je to nejúčinnějšķprogram z hlediska kombinované spotřeby energie a vody. Použķvá se k posouzenķsouladu se směrnicķEU o ekodesignu.	Speciálnķprogram pro jemné čištěnķ křehkého skleněného nádobķ	Program dennķho mytķpro běžně znečištěné nádobķ v nejrychlejšķm režimu.	Vhodné pro lehce znečištěné každodennķnádobķ které je oškrábané nebo předmyté.	Vhodné pro odstraněnķzbytků špinavého nádobķ které zůstane v myčce pár dnķ a tedy zabránķvzniku nepřķjemného zápachu.
	Střednķa vysokı	Středně	Vysokı	Středně	Málo	Středně	Málo	-
Předmytí	+	+	+	+	+	-	-	+
Mytí	+	+	+	+	+	+	+	-
Suché	+	+	+	+	+	+	-	-
Délka (min.)	110-178	203	170	245	100	58	30	15
Voda (l)	9,4-12,4	19.0	16.8	9.5	14.4	10.6	10.8	4
Energie (kWh)	0,90-1,45	1.53	1.51	0,94* / 0,965**	0.92	1.18	0.80	-

* : EN 60436:2016 ** : EN 60436:2020 Množstvķspotřeby uvedené v tabulce bylo určeno za běžnı ch podmķnek. V praxi se tak mohou objevit odchylky. *** Referenčnķprogram pro zkušebnķ ústavy. Testy v souladu s EN 50242/60436 je nutno provádět s plnou nádobkou na změkčovacķsůl a plnou nádobkou na leštidlo a s pomocķzkušebnķho programu. Hodnoty uvedené pro všechny programy kromě Eco 50 °C jsou pouze informativnķ (#) Dalšķfunkce mohou způsobit změny v trvánķprogramu.

Kapacita: 15

Rychlý průvodce
Nastavení systému pro změkčení vody

Výkonnost mytí, oplachování a sušení vaší myčky se zvýší, dojde-li k řádnému nastavení systému pro změkčení vody.
Chcete-li systém nastavit, nejprve zjistěte tvrdost vody ve vaší oblasti a systém nastavte dle pokynů uvedených níže.

- Rozbalte testovací proužek.
- Otevřete vodovodní kohoutek a vodu nechte odtékat zhruba 1 minutu.
- Testovací proužek ponořte na 1 sekundu do vody.
- Proužek z vody vyjměte a oklepejte ho.
- Počkejte 1 minutu.
- Proveďte potřebné nastavení podle testovacího proužku..

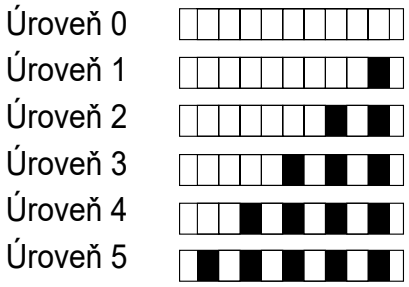

Po zjištění tvrdosti vody:
1. Po zapnutí spotřebiče stiskněte a podržte tlačítko Menu po dobu 3 sekundy.
U některých modelů jednotlivým stisknutím tlačítka Menu přejdete do menu nastavení.
2. Použitím tlačítek <- a +> postupujte, dokud se nerozsvítí ukazatel nastavení tvrdosti vody (poloha “r” se objeví na displeji).
3. Pomocí tlačítka Volba nastavte úroveň tvrdosti vody podle tvrdosti vody v domácnosti. Správné nastavení naleznete v „Tabulce nastavení úrovně tvrdosti vody“.
4. Nastavení uložíte stisknutím tlačítka Zap./Vyp.

Tabulka nastavení úrovně tvrdosti vody

Úroveň tvrdosti	Anglická tvrdost vody °dE	Německá tvrdost vody °dH	Francouzská tvrdost vody °dF	Kontrolka úrovně tvrdosti vody
Úroveň 0	0 – 5	0 – 4	0 – 8	Pro přepnutí úrovně tvrdosti vody na 1, stiskněte tlačítko Volba. (r1)
Úroveň 1	6 – 9	5 – 7	9 – 13	
Úroveň 2	10 – 15	8 – 12	14 – 22	Pro přepnutí úrovně tvrdosti vody na 2, stiskněte tlačítko Volba. (r2)
Úroveň 3	16 – 19	13 – 15	23 – 27	Pro přepnutí úrovně tvrdosti vody na 3, stiskněte tlačítko Volba. (r3)
Úroveň 4	20 – 24	16 – 19	28 – 34	Pro přepnutí úrovně tvrdosti vody na 4, stiskněte tlačítko Volba. (r4)
Úroveň 5	25 – 62	20 – 50	35 – 90	Pro přepnutí úrovně tvrdosti vody na 5, stiskněte tlačítko Volba. (r5)

Proveďte stejné nastavení tvrdosti, jako jste provedli na ovládacím panelu, rovněž pomocí spínače nastavení obnovení. Například, pokud jste na ovládacím panelu nastavili „3“, nastavte spínač nastavení obnovení také na 3.

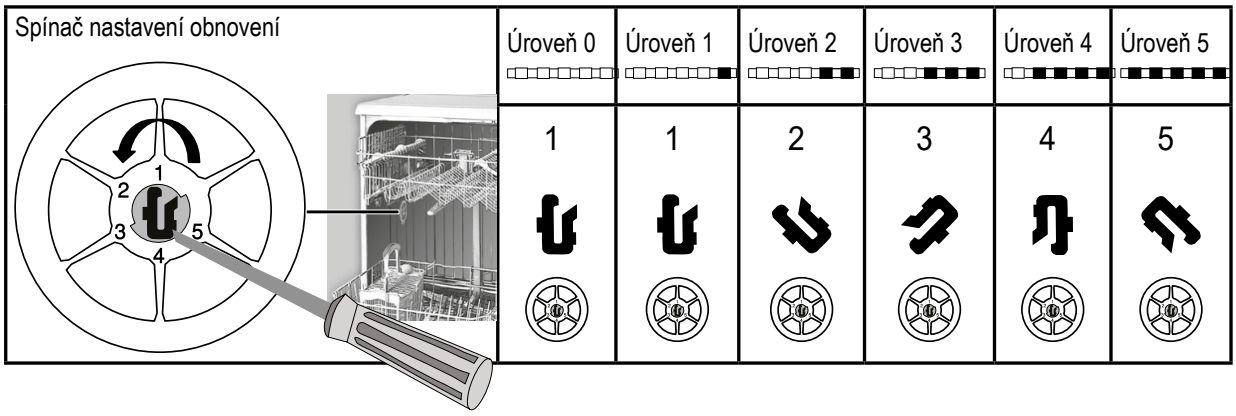

- Je-li tvrdost vody, kterou používáte, nad 50°dH nebo pokud používáte vodu ze studně, potom se doporučuje použít filtrovací a čisticí zařízení.
- Je-li tvrdost vody nižší než 7°dH, není třeba používat žádnou sůl. V tomto případě se na ovládacím panelu myčky rozsvítí kontrolka soli.
- Je-li tvrdost vody nastavena na úroveň 1, kontrolka soli se rozsvítí i když není nutné sůl použít. Pokud v takovém případě použijete sůl, sůl se nespotřebuje a kontrolka se nerozsvítí.

Při stěhování budete muset znovu nastavit tvrdost vody vaší myčky podle výše uvedených informací v závislosti na tvrdosti vody v místě, kam jste se přestěhovali.Je-li tvrdost vody již nastavena, na displeji se zobrazí nejaktuálnější nastavení úrovně tvrdosti vody.

1587141600-AA_BEKO_E9_CZ/02-02-21.(10:25)

beko

Lednička
Pokyny pro používání

Chladnička
Návod na použitie

Hladilnik
Navodila za uporabo

Hladnjak
Upute za uporabu

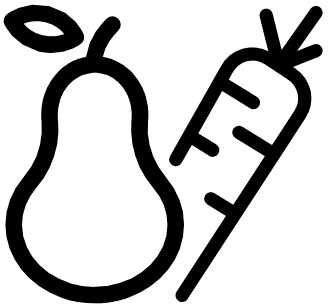

BCHA275E4SN

CZ-SK-SL-HR

1 Vaše chladnička

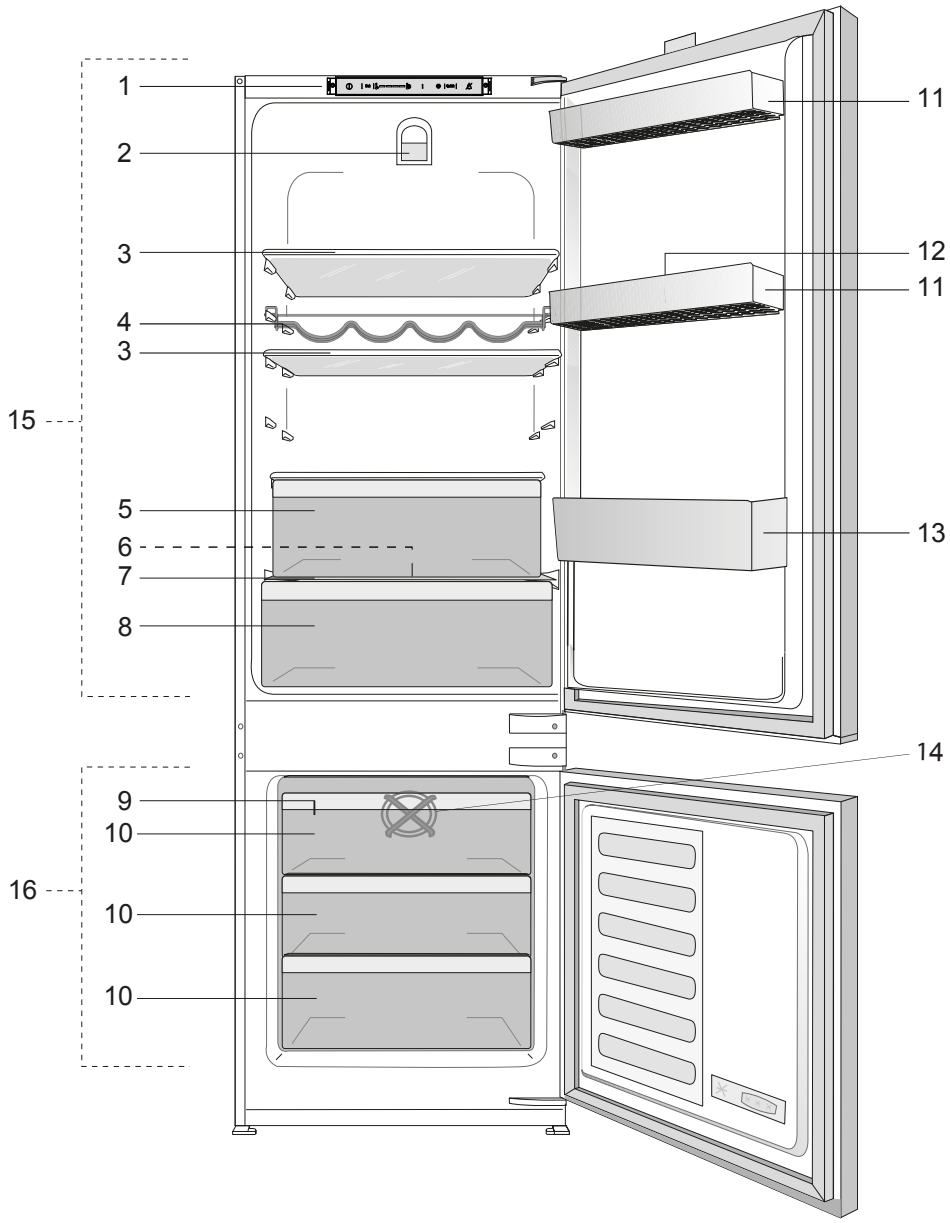

1) Ovládací panel
2) Umístění osvětlení
3) Posuvné police
4) Přihrádka na víno
5) Zero Stupeň přihrádka
6) Kanál pro sběr odmražené vody – odčerpávací trubice
7) Krycí sklo
8) Přihrádka na salát
9) Nádoba a přihrádka na led
10) Přihrádky na uchovávání mrazených potravin
11) Nastavitelné police ve dveřích
12) Prostor pro vajíčka
13) Police na lahve
14) Ventilátor mrazničky
15) Prostor chladniãky
16) Prostor mrazniãky

Obrázky uvedené v tomto návodu k použití jsou schematické a nemusejí přesně korespondovat s vaším výrobkem. Pokud zobrazené části nejsou obsaženy v produktu, který jste zakoupili, jde o součásti jiných modelů.

2 Důležitá bezpečnostní upozornění

Prostudujte si následující informace. Nedodržení těchto informací může vést ke zraněním nebo škodám na majetku. Jinak neplatí záruka ani jiné závazky.

Určené použití

Tento výrobek je určen pro použití:

– uvnitř a v uzavřených oblastech, jako jsou domy;
– v uzavřených pracovních prostředích, jako jsou obchody a kanceláře;
– v uzavřených obytných oblastech, jako jsou farmy, hotely, penziony.

Nepoužívejte přístroj venku.

Obecná bezpečnost

- Když chcete výrobek zlikvidovat/ sešrotovat, doporučujeme kontaktovat autorizovaný servis, kde zjistíte nezbytné informace a autorizované orgány.
- Veškeré otázky a problémy související s chladničkou vám pomůže vyřešit autorizovaný servis. Nezasahujte do chladničky a nikomu toto nedovolte bez upozornění autorizovaného servisu.
- U výrobků s prostorem mrazničky; Nejezte zmrzlinu a kostky ledu bezprostředně poté, co je vyjmete z prostoru mrazničky! (Může dojít k omrznutí úst.)
- U výrobků s prostorem mrazničky; Nevkládejte do prostoru mrazničky nápoje v lahvích a plechovkách. Jinak by mohlo dojít k jejich explozi.
- Nedotýkejte se mražených potravin rukou; mohou se vám přilepit k ruce.
- Odpojte chladničku, než ji vyčistíte nebo odmrazíte.
- Výpary a parní čisticí materiály nikdy nepoužívejte při čištění a odmražování chladničky. V těchto případech by se totiž výpary mohly dostat do styku s elektrickými součástmi a způsobit zkrat či zásah elektrickým proudem.
- Nikdy nepoužívejte součásti na chladničce, jako je ochranná deska, jako dvířka nebo podpěru nebo schůdek.
- Nepoužívejte elektrická zařízení uvnitř chladničky.
- Nepoškozujte součásti, kde obíhá chladicí médium, vrtáním nebo řezáním. Chladicí médium by mohlo vytéct v místech porušení plynových kanálů výparníku, prodlouženích trubek nebo povrchových vrstev a způsobit podráždění kůže a zranění očí.
- Nezakrývejte a neblokujte větrací otvory na chladničce žádným materiálem.
- Elektrické spotřebiče musejí opravovat jen autorizované osoby. Opravy provedené nekompetentními osobami mohou vést k ohrožení uživatele.
- V případě poruchy nebo při údržbě či opravách odpojte napájení chladničky buď vypnutím příslušné pojistky nebo odpojením spotřebiče.
- Netahejte za kabel – tahejte za zástrčku.
- Nápoje umisťujte zavřené a ve svislé poloze.
- Nikdy neskladujte nádoby s hořlavými spreji a výbušnými látkami v chladničce.

- Nepoužívejte mechanické nástroje nebo jiné prostředky k urychlení procesu odmrazení s výjimkou těch, které doporučuje výrobce.
- Tento výrobek by neměly používat osoby s tělesnými, smyslovými nebo duševními poruchami či nezkušené nebo nepoučené osoby (včetně dětí), pokud jsou bez dohledu osoby, která bude odpovídat za jejich bezpečnost nebo která jim poskytné náležité školení k používání výrobku.
- Nepoužívejte poškozenou chladničku. V případě jakýchkoli pochybností kontaktujte servisního zástupce.
- Elektrická bezpečnost chladničky je zaručena pouze tehdy, pokud systém uzemnění ve vašem domě splňuje patřičné normy.
- Vystavení výrobku dešti, sněhu, slunci a větru je nebezpečné z hlediska elektrické bezpečnosti.
- Pokud dojde k poškození napájecího kabelu, kontaktujte autorizovaný servis.
- Během instalace nikdy nezapojujte chladničku k zásuvce. Jinak může dojít k ohrožení zdraví s následkem smrti.
- Tato chladnička je určena jen k uchovávání potravin. Neměla by být používána k žádnému jinému účelu.
- Štítek s technickými parametry se nachází na levé stěně uvnitř chladničky.
- Nikdy nepřipojujte chladničku k systémům pro úsporu elektřiny; mohly by chladničku poškodit.
- Pokud na chladničce svítí modré světlo, nedívejte se do něj optickými nástroji.
- U manuálně ovládaných chladniček počkejte nejméně 5 minut, než chladničku po výpadku energie znovu spustíte.
- Tento návod k použití předejte novému majiteli v případě prodeje výrobku.
- Při přepravě chladničky nepoškozujte napájecí kabel. Ohnutím kabelu může dojít k požáru. Na napájecí kabel nikdy nestavte těžké předměty.

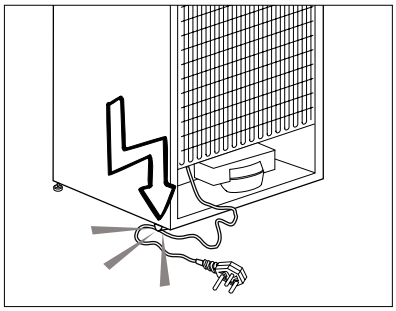

- Nedotýkejte se zástrčky mokrýma rukama při zapojování výrobku.
- Nezapojujte chladničku, pokud je zásuvka uvolněna.
- Nestříkejte vodu přímo na vnitřní či vnější části výrobku z bezpečnostních důvodů.
- Do blízkosti chladničky nestříkejte látky s hořlavými plyny, jako je propan, aby nedošlo k požáru a výbuchu.
- Na horní stranu chladničky nikdy nestavte nádoby naplněné vodou, jinak by mohlo dojít k zásahu elektrickým proudem nebo k požáru.
- Do chladničky nevkládejte přílišná množství potravin. Při přeplnění mohou potraviny spadnout dolů a poranit vás a poškodit chladničku při otevření dveří. Na horní stranu chladničky nic nestavte; tyto předměty by jinak mohly spadnout, až otevřete nebo zavřete dvířka chladničky.
- Jelikož vakcíny, léky citlivé na teplo a vědecké materiály atd. vyžadují přesnou teplotu, neskladujte je tedy v této chladničce.

- Pokud chladničku delší dobu nebudete používat, odpojte ji. Možný problém napájecího kabelu by mohl způsobit požár.
- Konec zástrčky pravidelně čistěte; jinak by mohl způsobit požár.
- Konec zástrčky pravidelně čistěte suchým hadříkem; jinak by mohl způsobit požár.
- Chladničku se může pohybovat, pokud její nožky nejsou řádně upevněny na podlaze. Správným nastavením nožek na podlaze předejdete pohybu chladničky.
- Při přenášení chladničky ji nedržte za kliku dvířek. Jinak by se mohla odlomit.
- Když musíte postavit tento výrobek vedle jiné chladničky nebo mrazničky, vzdálenost mezi zařízeními by měla být nejméně 8 cm. Jinak by mohlo dojít k provlhnutí sousedních stěn.

U výrobků s dávkovačem vody;

Tlak vody by měl být minimálně 1 bar. Tlak vody by měl být maximálně 8 barů.

- Používejte jen pitnou vodu.

Bezpečnost dětí

- Pokud mají dvířka zámek, měli byste skladovat klíč mimo dosah dětí.
- Děti je nutno kontrolovat, aby nezasahovaly do součástí výrobku.

Upozornění HCA

Pokud chladicí systém vašeho výrobku obsahuje R600a:

Tento plyn je hořlavina. Dávejte tedy pozor, abyste nepoškodili systém chlazení a potrubí během použití a přepravy.

V případě poškození udržujte výrobek mimo potenciální zdroje hoření, které mohou způsobit vznícení výrobku, a vyvětrejte místnost, v níž je přístroj umístěn.

Ignorujte toto upozornění, pokud chladicí systém vašeho výrobku obsahuje R134a.

Typ plynu použitý ve výrobku je uveden na typovém štítku na levé stěně uvnitř chladničky.

Výrobek nikdy nevhazujte do ohně.

Postup pro úsporu energie

- Nenechávejte dvířka chladničky otevřená delší dobu.
- Nevkládejte do chladničky horké potraviny nebo nápoje.
- Nepřeplňujte chladničku, abyste nebránili oběhu vzduchu uvnitř.
- Neinstalujte chladničku na přímé sluneční světlo nebo do blízkosti tepelných spotřebičů, jako je trouba, myčka nebo radiátor.
- Dávejte pozor, abyste nechávali potraviny v uzavřených nádobách.
- U výrobků s prostorem mrazničky; Maximální množství potravin v mrazničce můžete uskladnit, pokud vyjmete polici nebo zásuvku mrazničky. Hodnota spotřeby energie udaná pro vaši chladničku byla stanovena při vyjmuté polici nebo zásuvce mrazničky a při maximální náplni. Nehrozí riziko při používání police nebo zásuvky podle tvarů a rozměrů potravin, které chcete mrazit.
- Rozmrazování zmražených potravin v prostoru chladničky zajistí úsporu energie a zachová kvalitu potravin.

3 Instalace

⚠ Nezapomeňte, že výrobce neodpovídá za nedodržení informací uvedených v návodu k použití.

Body ke zvážení při přepravě chladničky

1. Chladničku je nutno vyprázdnit a vyčistit před jakoukoli přepravou.
2. Police, příslušenství, prostor pro čerstvé potraviny atd. v chladničku je nutno řádně upoutat lepicí páskou, aby nedocházelo k vibracím.
3. Obaly je nutno upevnit silnými páskami a lany a je nutno dodržovat pravidla pro přepravu vytištěná na obalu.

Nezapomeňte...

Každý recyklovaný materiál je nezbytný zdroj pro přírodu a naše národní zdroje.

Pokud chcete přispět k recyklaci obalových materiálů, další informace získáte od orgánů ochrany životního prostředí nebo místních úřadů.

Než chladničku zapnete

Než začnete používat chladničku, zkontrolujte následující:

1. Je vnitřek chladničky suchý a může za ní volně obíhat vzduch?
2. Vyčistěte vnitřek chladničky podle kapitoly „Údržba a čištění“.
3. Zapojte chladničku do sítě. Po otevření dvířek se rozsvítí vnitřní osvětlení prostoru chladničky.
4. Uslyšíte hluk při startování kompresoru. Kapalina a plyn v chladicí soustavě mohou také vydávat zvuky, i když kompresor neběží, což je poměrně normální.
5. Přední kraje chladničky mohou být teplé. Je to zcela normální. Tyto oblasti mají být teplé, aby nedocházelo ke kondenzaci.

Zapojení do sítě

Připojte výrobek k uzemněné zásuvce, která je chráněna pojistkou vhodné kapacity.

Důležité:

- Spojení musí být v souladu s národními předpisy.
- Napájecí kabel musí být po instalaci snadno dostupný.
- Specifikované napětí musí být rovné napětí v síti.
- **K připojení nepoužívejte prodlužovací kabely a vícecestné zásuvky.**

⚠ Poškozený napájecí kabel musí vyměnit kvalifikovaný elektrikář.

⚠ Výrobek nesmíte používat, dokud není opraven! Hrozí riziko zásahu elektrickým proudem!

Likvidace obalu

Obalové materiály mohou být pro děti nebezpečné. Udržujte materiály mimo dosah dětí nebo je zlikvidujte v souladu s pokyny zpracování odpadů. Nelikvidujte je s běžným domovním odpadem. Balení chladničky je z recyklovatelných materiálů.

Likvidace vaší staré chladničky

Starou chladničku zlikvidujte tak, abyste neohrozili životní prostředí

- Informace o likvidaci chladničky získáte u autorizovaného prodejce nebo odpadového odboru vašeho města.

Před likvidací vaší chladničky odřízněte zástrčku a v případě, že jsou na dveřích zámky, zneškodněte je, aby nedošlo k ohrožení dětí.

Umístění a instalace

⚠ Pokud nejsou vstupní dveře do místnosti, v níž chladničku nainstalujete, dostatečně široké, aby chladnička prošla, kontaktujte autorizovaný servis a nechte sejmout dveře chladničky a protáhněte je bokem.

1. Chladničku umístěte na místo, které umožňuje snadnou obsluhu.
2. Chladničku umístěte mimo zdroje tepla, vlhka a přímé světlo.
3. Kolem chladničky musí být dostatečný prostor pro ventilaci, aby se zajistila účinnost provozu. Pokud máte chladničku umístit do výklenku, musí být nejméně 5 cm od stropu a 5 cm od stěn. Pokud je na podlaze koberec, musíte zvednout produkt o 2,5 cm nad zem.
4. Umístěte chladničku na rovnou podlahu, aby nedocházelo ke kymácení.
5. Neskladujte chladničku při teplotách pod 10°C.

Výměna vnitřní žárovky

Za účelem výměny žárovky osvětlení v chladničce prosím kontaktujte Autorizovaný servis. Lampa (y) použité v tomto přístroji nejsou vhodné pro osvětlení místnosti domácnosti. Zamýšlený účel tohoto svítidla je pomoci uživateli umístit potraviny do chladničky / mrazničky bezpečně a pohodlně. Žárovky použité v tomto spotřebiči musí vydržet extrémní fyzické podmínky, např. teploty pod -20°C.

Změna dvířek

Postupujte podle pořadí.

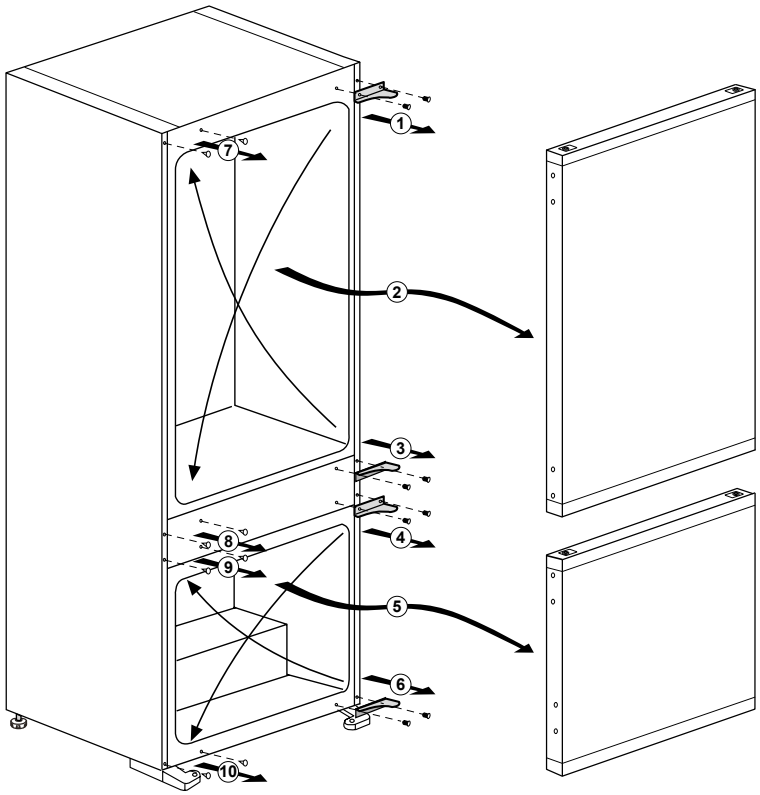

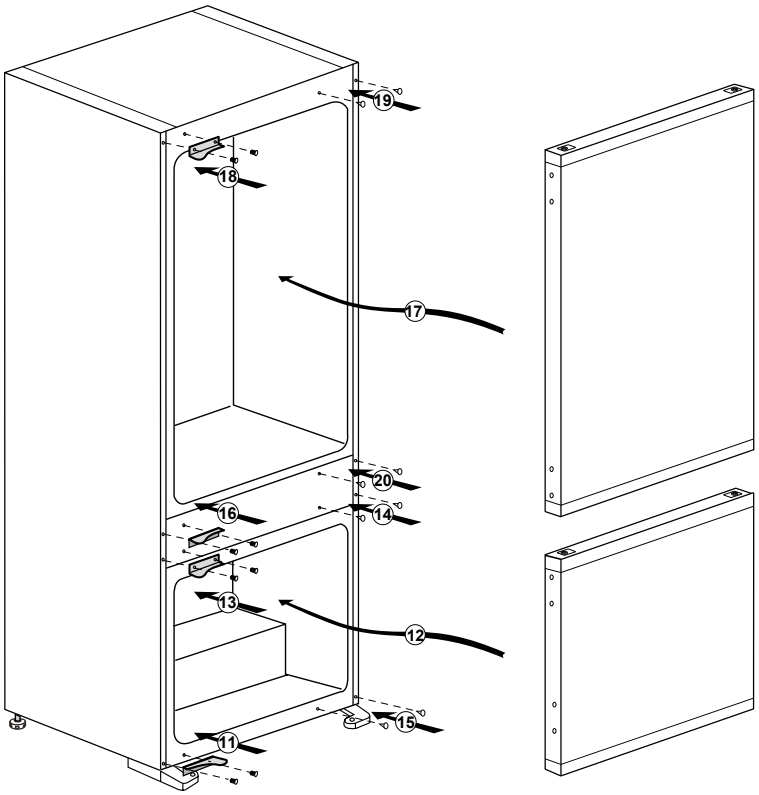

4 Příprava

- Chladničku instalujte nejméně 30 cm od zdrojů tepla, jako jsou varné desky, trouby, ústřední topení a sporáky a nejméně 5 cm od elektrických trub, neumisťujte ji na přímé sluneční světlo.
- Teplota prostředí v místnosti, kde instalujete chladničku, by měla být nejméně 10°C. Používání chladničky za chladnějších podmínek se nedoporučuje vzhledem k její účinnosti.
- Zajistěte, aby byl vnitřek vaší chladničky důkladně vyčištěn.
- Pokud vedle sebe instalujete dvě chladničky, měl by mezi nimi být rozestup nejméně 2 cm.
- Když spustíte chladničku poprvé, dodržujte následující pokyny během prvních šesti hodin.
  - Dveře neotevírejte často.
  - Musí běžet prázdná bez vkládání potravin.
  - Neodpojujte chladničku. Pokud dojde k výpadku energie, prostudujte si varování v kapitole “Doporučená řešení problémů”.
- Původní obaly a pěnové materiály uschovejte pro budoucí přepravu či přesun.

5 Použití ledničky

Ovládací panel

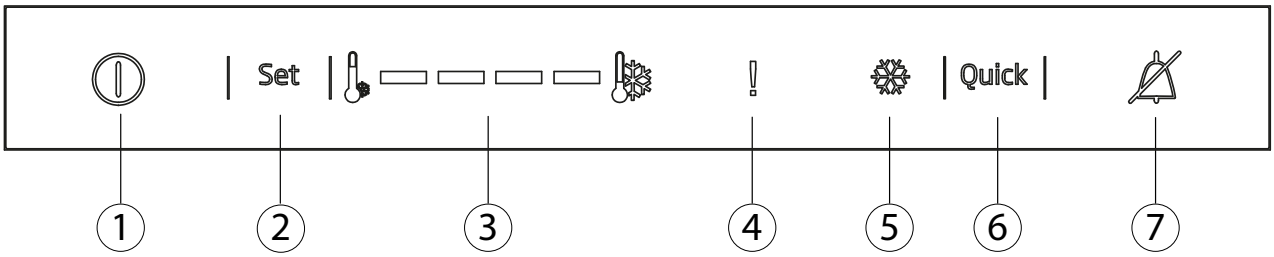

1- Funkce Zap./Vyp.
Stiskněte tlačítko Zap./Vyp. po dobu 3 sekund a chladničku zapněte nebo vypněte.

2- Funkce Nastavení chladničky
Tato funkce vám vždy umožní provést nastavení teploty v chladničce. Stiskněte toto tlačítko a nastavte teplotu chladničky na - (nejteplejší), --, ---, ----, ----- (nejchladnější).

3- Prostor chladničky - ukazatel nastavení teploty
Označuje teplotu nastavenou v chladničce. Nastavení je - (nejteplejší), --, ---, ----, ----- (nejchladnější).

4- Ukazatel vysoké teploty / chyby
Toto světlo se rozsvítí, dojde-li k selhání vysoké teploty a výstraze.

5- Ukazatel rychlého chlazení
Tato kontrolka se rozsvítí je-li aktivní funkce Rychlého chlazení.

6- Funkce rychlého chlazení
Když stisknete tlačítko rychlého chlazení, teplota v prostoru chladničky bude nižší než je nastavená hodnota. Tuto funkci lze použít pro potraviny uložené v prostoru chladničky, které je třeba rychle zchladit.
Pokud chcete zchladit velké množství čerstvých potravin, doporučujeme aktivovat tuto funkci, než vložíte potraviny do chladničky. Kontrolka rychlého chlazení zůstane během aktivace funkce rychlého chlazení rozsvícená. Funkci zrušíte dalším stiskem tlačítka Quick Fridge (Rychlé chlazení). Ukazatel rychlého chlazení zhasne a vrátí se na normální nastavení.
Pokud funkci rychlého chlazení nezrušíte, vypne se sama automaticky po 8 hodinách nebo jakmile prostor chladničky dosáhne požadované teploty. Tato funkce se nevyvolá po selhání napájení.

7- Vypnutí alarmu
Jsou-li dveře chladničky otevřené po dobu 2 minut nebo dojde-li k selhání senzoru, zapne se zvukový alarm. Alarm lez vypnout stisknutím tlačítka „Vypnout alarm“.
Alarm selhání senzoru se nespustí dokud nedojde k selhání napájení. Pokud zavřete dveře a potom je znovu otevřete, aktivuje se o 2 minuty později „Alarm – otevřená dveře“.

HarvestFresh

Ovoce a zelenina uložené v přihrádce na ovoce a zeleninu které jsou osvětleny technologií HarvestFresh si zachovávají své vitamíny déle díky cyklu s modrým, zeleným, červeným světlem a tmou, které simulují denní cyklus. *Pokud otevřete dvířka chladničky v tmavém období technologie HarvestFresh, chladnička to automaticky detekuje a rozsvítí modro-zelené nebo červené světlo, aby osvětlovala přihrádku na ovoce a zeleninu pro vaše pohodlí. Po zavření dvířek chladničky bude tmavá perioda pokračovat a bude představovat noční čas v denním cyklu.*

Odmrazování

A) Prostor chladničky

V prostoru chladničky dochází k plně automatickému odmrazení.
Kapky vody a námraza do síly 7-8 mm se mohou objevit na zadní stěně chladničky, když se chladnička ochlazuje. Tyto jevy jsou normálním důsledkem systému chlazení.
Námraza se uvolní automaticky v určitých intervalech díky automatickému odmrazení na zadní stěně. Uživatel nemusí odškrabávat námrazu nebo stírat kapky vody. Voda po odmrazení stéká do drážky pro sběr vody a teče do výparníku udvodňovací trubicí, kde se sama vypařuje.
Pravidelně kontrolujte průchodnost odvodňovací trubice a podle potřeby ji čistěte.

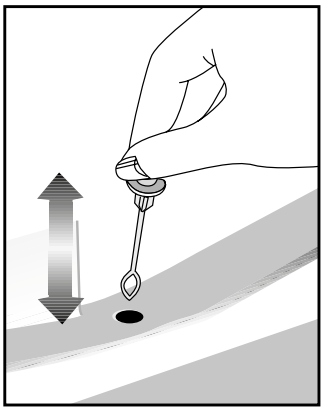

B) Prostor mrazničky

Prostor mrazničky se odmrazuje automaticky.

Upozornění!

Větrák rozhání chladný vzduch v prostoru mrazničky. Nikdy nevkládejte žádné předměty skrz mřížku. Nedovolte dětem hrát si s ventilátorem mrazničky.
Nikdy neskladujte výrobky s obsahem vznětlivého pohonného plynu (např. dávkovače, plechovky spreje atd.) nebo výbušné látky.
Nezakrývejte police ochrannými materiály, které by mohly bránit v cirkulaci vzduchu.
Nedovolte dětem hrát si se spotřebičem nebo manipulovat s ovladači.
Neblokujte mřížku ventilátoru mrazničky, a byste dosáhli co nejlepší výkonnosti vašeho spotřebiče.

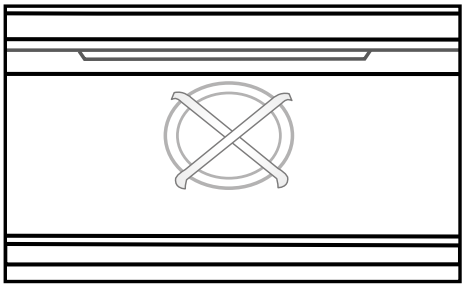

Prostor pro skladování rychle se kazících potravin

Tento prostor byl navržen ke skladování mražených potravin, které lze pomalu rozmrazit (maso, ryby, kuře, atd.). Prostor s nízkou teplotou je nestudenější místo v chladničce, kde lze v ideálních podmínkách skladovat mléčné produkty (sýr, máslo), maso nebo kuře.
Do tohoto prostoru nepatří zelenina ani ovoce.

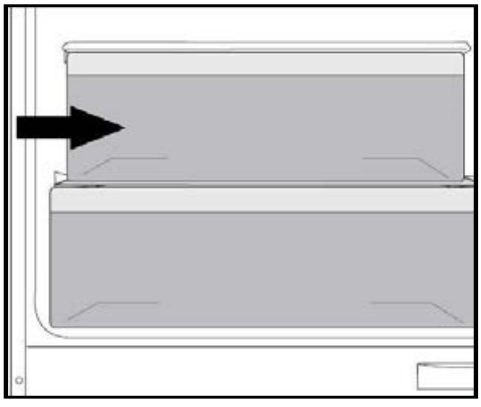

6 Údržba a čištění

⚠ Nikdy na čištění nepoužívejte benzín, technický benzín a podobné materiály.

⚠ Doporučujeme odpojit přístroj od sítě, než jej začnete čistit.

⚠ Nikdy nepoužívejte brusné nástroje, mýdlo, domovní čistič, odmašťovač či voskové čistidlo.

ⓘ Používejte vlažnou vodu pro vyčištění skříně a otřete ji pak dosucha.

ⓘ Používejte vlhký hadřík namočený do roztoku jedné čajové lžičky sody bikarbony na půl litru vody na vyčištění vnitřku, pak jej dosucha otřete.

⚠ Zajistěte, aby do krytu světla a jiných elektrických prvků nepronikla voda.

⚠ Pokud chladničku delší dobu nebudete používat, odpojte napájecí kabel, vyjměte všechny potraviny, vyčistěte jej a nechte dveře otevřené.

ⓘ Pravidelně kontrolujte těsnění dvířek, abyste zajistili jejich čistotu a nezanesení částečkami potravin.

⚠ Pro odstranění polic ve dveřích odstraňte všechen obsah a pak jen zvedněte dveřní polici vzhůru ze základny.

⚠ K čištění vnějších povrchů a chrómem potažených součástí produktu nikdy nepoužívejte čistící prostředky nebo vodu, která obsahuje chlór. Chlór způsobuje korozi takových kovových povrchů.

Ochrana plastových ploch

ⓘ Nevkládejte tekuté oleje nebo pokrmy s obsahem oleje do chladničky v neuzavřených nádobách, jelikož poškodí plastovou plochu vaší chladničky. V případě rozlití nebo rozetření oleje na plastové ploše vyčistěte a opláchněte příslušnou část plochy teplou vodou.

7 Doporučená řešení problémů

Než zavoláte do servisu, projděte si tento seznam. Možná vám ušetří čas a peníze. Tento seznam obsahuje časté stížnosti, které nejsou způsobeny vadným zpracováním či použitými materiály. Některé zde uvedené funkce nemusejí být přítomny na vašem výrobku.

Chladnička nefunguje.
• Je chladnička řádně zapojena? Zasuňte zástrčku do sítě. • Není vypálena pojistka zástrčky, do níž je chladnička zapojena, nebo hlavní pojistka? Zkontrolujte pojistku.
Kondenzace na boční stěně prostoru chladničky (MULTIZONE, COOL CONTROL a FLEXI ZONE).
• Velmi nízká teplota prostředí. Časté otevírání a zavírání dveří. Vysoká vlhkost v prostředí. Skladování potravin s obsahem kapalin v otevřených nádobách. Nechání otevřených dveří. Přepnutí termostatu na nižší teplotu. • Snížení času otevřených dveří nebo méně časté použití. • Zakrytí potravin v otevřených nádobách vhodným materiálem. • Otřete kondenzaci suchým hadrem a ověřte, zda je stále přítomna.
Kompresor neběží.
• Tepelná pojistka kompresoru se zapne během náhlého výpadku energie nebo odpojení a zapojení, jelikož tlak chladicího média v chladicí soustavě chladničky není dosud vyvážen. Vaše chladnička začne fungovat asi po 6 minutách. Kontaktujte servis, pokud se chladnička nespustí na konci této doby. • Chladnička je v režimu odmražování. Toto je normální pro chladničku s plně automatickým odmražováním. Cyklus odmražení probíhá pravidelně. • Chladnička není zapojena do zásuvky. Ověřte, zda je zástrčka řádně zasunuta do zásuvky. • Je správně nastavena teplota? • Možná je odpojeno napájení.

Chladnička často běží nebo běží dlouhodobě.
• Nový výrobek může být širší než předchozí. Je to zcela normální. Větší chladničky fungují delší dobu. • Okolní teplota v místnosti je možná vysoká. Je to zcela normální. • Chladnička možná byla nedávno zapojena nebo byla naplněna potravinami. Ochlazování chladničky může trvat o pár hodin déle. • V nedávné době jste do chladničky vložili velké množství teplých pokrmů. Horké pokrmy způsobují delší fungování chladničky až do dosažení bezpečné teploty pro uchování. • Dveře se mohly otevřít častěji nebo byly ponechány dlouhou dobu otevřené. Teplý vzduch, který pronikl do chladničky, způsobil dlouhodobější chod chladničky. Otevírejte dveře méně často. • Mraznička nebo dveře chladničky zůstaly dokořán. Zkontrolujte, zda jsou dveře pevně zavřeny. • Chladnička je nastavena na velmi nízkou teplotu. Upravte teplotu chladničky na vyšší hodnotu a počkejte na dosažení této teploty. • Těsnění dveří chladničky nebo mrazničky může být ušpiněno, opotřebené, prasklé nebo nesprávně usazené. Vyčistěte nebo vyměňte těsnění. Poškození/prasklé těsnění způsobuje dlouhodobý chod chladničky pro udržení správné teploty.
Teplota mrazničky je velmi nízká, zatímco teplota v chladničce je dostatečná.
• Teplota mrazničky je nastavena na velmi nízkou teplotu. Upravte teplotu mrazničky na vyšší hodnotu a zkontrolujte ji.
Teplota chladničky je velmi nízká, zatímco teplota v mrazničce je dostatečná.
• Teplota chladničky může být nastavena na velmi nízkou teplotu. Upravte teplotu chladničky na vyšší hodnotu a zkontrolujte ji.
Jídlo v chladničce začíná mrznout.
• Teplota chladničky může být nastavena na velmi nízkou teplotu. Upravte teplotu chladničky na vyšší hodnotu a zkontrolujte ji.
Teplota v mrazničce nebo chladničce je velmi vysoká.
• Teplota chladničky může být nastavena na velmi vysokou teplotu. Nastavení chladničky má vliv na teplotu v mrazničce. Změňte teplotu chladničky nebo mrazničky, dokud teplota v chladničce nebo mrazničce nedosáhne dostatečnou hodnotu. • Dveře se mohly otevřít častěji nebo byly ponechány dlouhou dobu otevřené; otevírejte je méně často. • Možná jste nechali nedovřená dvířka; zavírejte je úplně. • V nedávné době jste do chladničky vložili velké množství teplých pokrmů. Počkejte, až chladnička nebo mraznička dosáhne požadované teploty. • Chladnička byla nedávno zapojena. Úplné ochlazení chladničky trvá nějakou dobu.

Provozní hluk se zvyšuje, když je chladnička zapnutá.
• Provozní vlastnosti chladničky se mohou změnit podle výkyvů okolní teploty. Je to normální, nejde o poruchu.
Vibrace nebo hluk.
• Podlaha není rovná nebo je slabá. Chladnička se při pohybu kymácí. Ověřte, zda je podlaha dostatečně pevná pro chladničku a zda je rovná. • Hluk mohou způsobovat předměty vkládané na chladničku. Předměty na horní straně chladničky sejměte.
Ozývá se zvuk z chladničky jako rozlévání kapaliny nebo stříkání.
• Proudění kapalin a plynu se může objevit v souladu s provozními zásadami vaší chladničky. Je to normální, nejde o poruchu.
Ozývá se hluk jako kvílení větru.
• Jsou v provozu ventilátory pro ochlazení chladničky. Je to normální, nejde o poruchu.
Kondenzace na vnitřních stěnách chladničky.
• Horké a vlhké počasí zvyšuje tvorbu ledu a kondenzace. Je to normální, nejde o poruchu. • Možná zůstala nedovřená dvířka; zajistěte úplné uzavření dveří. • Dveře se mohly otevřít častěji nebo byly ponechány dlouhou dobu otevřené; otevírejte je méně často.
Vlhkost na vnější straně chladničky nebo mezi dveřmi.
• Ve vzduchu může být vlhkost; toto je ve vlhkém počasí poměrně normální. Po poklesu vlhkosti kondenzace zmizí.
Nepříjemný zápach v chladničce.
• Chladničku je nutno vyčistit uvnitř. Vyčistěte vnitřek chladničky houbičkou, vlažnou vodou nebo karbonovou vodou. • Některé nádoby či obalové materiály mohou způsobit zápach. Použijte odlišnou nádobu nebo obalový materiál jiné značky.
Dvířka se nezavírají.
• Zabalené potraviny mohou bránit v zavírání dveří. Vyměňte obaly, které brání v chodu dveří. • Chladnička nestojí zcela svisle na podlaze a při pohybu se mírně pohupuje. Upravte seřizovací šrouby. • Podlaha není rovná či silná. Ověřte, zda je podlaha rovná a unese chladničku.
Přihrádky na čerstvé potraviny jsou zaseklé.
• Potraviny se možná dotýkají horní strany zásuvek. Upravte rozložení potravin v zásuvce.

Prosím, prečítajte si najskôr túto príručku!

Vážený zákazník,

Dúfame, že váš produkt, ktorý bol vyrobený v moderných továrňach a skontrolovaný v rámci prepracovaných postupov riadenia kvality, vám bude úspešne a efektívne slúžiť.

Preto vám odporúčame, aby ste si pozorne prečítali celú túto príručku k vášmu produktu predtým, ako ho začnete používať, a ponechajte si ju poruke, aby ste si ju v prípade potreby mohli prezerať.

Tento manuál

- Vám pomôže používať vaš prístroj rýchle a bezpečne.
- Manuál si prečítajte pred inštaláciou a prevádzkou vášho produktu.
- Dodržiavajte pokyny, obzvlášť tie, ktoré sa týkajú bezpečnosti.
- Manuál si uschovajte na ľahko prístupnom mieste, pretože ho môžete neskôr potrebovať.
- Okrem toho si prečítajte aj ostatné dokumenty dodané s vašim produktom.
- Majte na pamäti, že tento manuál platí aj pre iné modely.

Symboly a ich popis

Tento návod na obsluhu obsahuje nasledovné symboly:

ⓘ Dôležité informácie alebo užitočné tipy.

⚠ Výstraha pred ohrozením života a majetku.

⚠ Výstraha pred elektrickým napätím.



VAROVANIE!

Aby sa zabezpečila normálna prevádzka vašej chladničky, ktorá používa úplne ekologicky nezávadné chladivo R 600a (horľavé len pri určitých podmienkach), musíte dodržiavať nasledujúce pravidlá:

- Nebráňte voľnej cirkulácii vzduchu okolo spotrebiča.
- Nepoužívajte mechanické prístroje na urýchľovanie rozmrazovacieho procesu, iné ako odporúča výrobca.
- Neporušujte chladiaci okruh.
- Nepoužívajte elektrické spotrebiče vo vnútri pípacieho priestoru potravín, iné ako tie, ktoré odporúčal výrobca.

Recyklácia

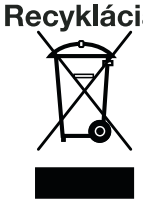

Tento produkt obsahuje symbol samostatného roztriedenia pre odpadové elektrické a elektronické vybavenie (WEEE).
To znamená, že s týmto produktom sa musí narábať v súlade s európskou normou 2002/96/ES, aby sa mohol recyklovať alebo rozobrať, čím sa minimalizuje jeho dopad na životné prostredie. Ohľadom ďalších informácií kontaktujte vaše miestne alebo okresné úrady.

Elektronické produkty, ktoré nie sú súčasťou roztrieďovacieho procesu, sú potenciálne nebezpečné pre životné prostredie a ľudské zdravie, kvôli prítomnosti nebezpečných látok.

beko

Refrigerator
Instruction of use

Lednička
Pokyny pro používání

Chladnička
Návod na použitie

Chłodziarka
Instrukcja obsługi

Külmik
Kasutusjuhend

Frigider
Instrucțiuni de utilizare

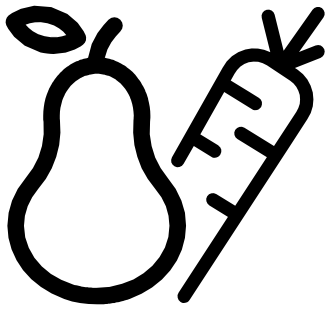

BCNA306E4SN

EN-CZ-SK-PL-ET-RO

1 Vaše chladnička

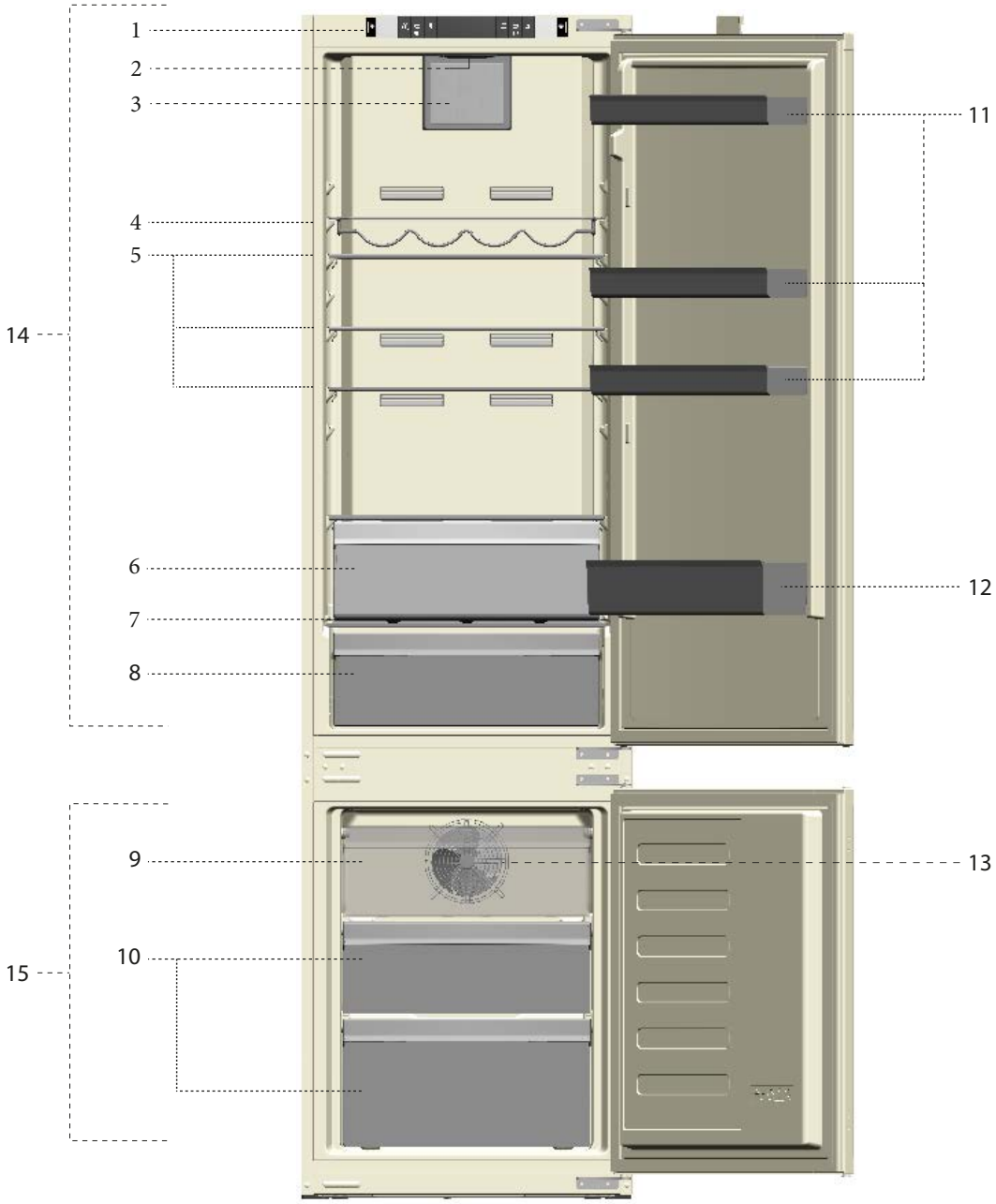

1) Ovládací panel
2) Umístění osvětlení
3) Ventilátor pro čerstvé potraviny
4) Podpěra na láhve vína
5) Posuvné police
6) Zero Stupeň přihrádka
7) Krycí sklo
8) Přihrádka na salát
9) Přihrádka na rychlé zmrazení
10) Přihrádky na uchovávání mrazených potravin
11) Nastavitelné police ve dveřích
12) Police na lahve
13) Ventilátor mrazničky
14) Prostor chladniãky
15) Prostor mrazniãky

Obrázky uvedené v tomto návodu k použití jsou schematické a nemusejí přesně korespondovat s vaším výrobkem. Pokud zobrazené části nejsou obsaženy v produktu, který jste zakoupili, jde o součásti jiných modelů.

2 Důležitá bezpečnostní upozornění

Prostudujte si následující informace. Nedodržení těchto informací může vést ke zraněním nebo škodám na majetku. Jinak neplatí záruka ani jiné závazky.

Určené použití

Tento výrobek je určen pro použití:

– uvnitř a v uzavřených oblastech, jako jsou domy;
– v uzavřených pracovních prostředích, jako jsou obchody a kanceláře;
– v uzavřených obytných oblastech, jako jsou farmy, hotely, penziony.

Nepoužívejte přístroj venku.

Obecná bezpečnost

- Když chcete výrobek zlikvidovat/ sešrotovat, doporučujeme kontaktovat autorizovaný servis, kde zjistíte nezbytné informace a autorizované orgány.
- Veškeré otázky a problémy související s chladničkou vám pomůže vyřešit autorizovaný servis. Nezasahujte do chladničky a nikomu toto nedovolte bez upozornění autorizovaného servisu.
- U výrobků s prostorem mrazničky; Nejezte zmrzlinu a kostky ledu bezprostředně poté, co je vyjmete z prostoru mrazničky! (Může dojít k omrznutí úst.)
- U výrobků s prostorem mrazničky; Nevkládejte do prostoru mrazničky nápoje v lahvích a plechovkách. Jinak by mohlo dojít k jejich explozi.
- Nedotýkejte se mražených potravin rukou; mohou se vám přilepit k ruce.
- Odpojte chladničku, než ji vyčistíte nebo odmrazíte.
- Výpary a parní čisticí materiály nikdy nepoužívejte při čištění a odmražování chladničky. V těchto případech by se totiž výpary mohly dostat do styku s elektrickými součástmi a způsobit zkrat či zásah elektrickým proudem.
- Nikdy nepoužívejte součásti na chladničce, jako je ochranná deska, jako dvířka nebo podpěru nebo schůdek.
- Nepoužívejte elektrická zařízení uvnitř chladničky.
- Nepoškozujte součásti, kde obíhá chladicí médium, vrtáním nebo řezáním. Chladicí médium by mohlo vytéct v místech porušení plynových kanálů výparníku, prodlouženích trubek nebo povrchových vrstev a způsobit podráždění kůže a zranění očí.
- Nezakrývejte a neblokujte větrací otvory na chladničce žádným materiálem.
- Elektrické spotřebiče musejí opravovat jen autorizované osoby. Opravy provedené nekompetentními osobami mohou vést k ohrožení uživatele.
- V případě poruchy nebo při údržbě či opravách odpojte napájení chladničky buď vypnutím příslušné pojistky nebo odpojením spotřebiče.
- Netahejte za kabel – tahejte za zástrčku.
- Nápoje umisťujte zavřené a ve svislé poloze.
- Nikdy neskladujte nádoby s hořlavými spreji a výbušnými látkami v chladničce.

- Nepoužívejte mechanické nástroje nebo jiné prostředky k urychlení procesu odmrazení s výjimkou těch, které doporučuje výrobce.
- Tento výrobek by neměly používat osoby s tělesnými, smyslovými nebo duševními poruchami či nezkušené nebo nepoučené osoby (včetně dětí), pokud jsou bez dohledu osoby, která bude odpovídat za jejich bezpečnost nebo která jim poskytné náležité školení k používání výrobku.
- Nepoužívejte poškozenou chladničku. V případě jakýchkoli pochybností kontaktujte servisního zástupce.
- Elektrická bezpečnost chladničky je zaručena pouze tehdy, pokud systém uzemnění ve vašem domě splňuje patřičné normy.
- Vystavení výrobku dešti, sněhu, slunci a větru je nebezpečné z hlediska elektrické bezpečnosti.
- Pokud dojde k poškození napájecího kabelu, kontaktujte autorizovaný servis.
- Během instalace nikdy nezapojujte chladničku k zásuvce. Jinak může dojít k ohrožení zdraví s následkem smrti.
- Tato chladnička je určena jen k uchovávání potravin. Neměla by být používána k žádnému jinému účelu.
- Štítek s technickými parametry se nachází na levé stěně uvnitř chladničky.
- Nikdy nepřipojujte chladničku k systémům pro úsporu elektřiny; mohly by chladničku poškodit.
- Pokud na chladničce svítí modré světlo, nedívejte se do něj optickými nástroji.
- U manuálně ovládaných chladniček počkejte nejméně 5 minut, než chladničku po výpadku energie znovu spustíte.
- Tento návod k použití předejte novému majiteli v případě prodeje výrobku.
- Při přepravě chladničky nepoškozujte napájecí kabel. Ohnutím kabelu může dojít k požáru. Na napájecí kabel nikdy nestavte těžké předměty.

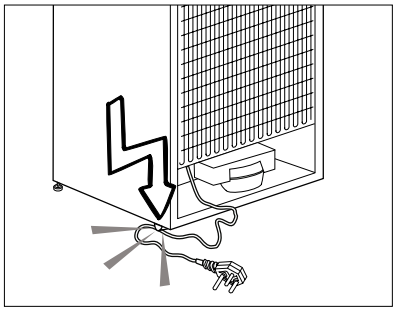

- Nedotýkejte se zástrčky mokrýma rukama při zapojování výrobku.
- Nezapojujte chladničku, pokud je zásuvka uvolněna.
- Nestříkejte vodu přímo na vnitřní či vnější části výrobku z bezpečnostních důvodů.
- Do blízkosti chladničky nestříkejte látky s hořlavými plyny, jako je propan, aby nedošlo k požáru a výbuchu.
- Na horní stranu chladničky nikdy nestavte nádoby naplněné vodou, jinak by mohlo dojít k zásahu elektrickým proudem nebo k požáru.
- Do chladničky nevkládejte přílišná množství potravin. Při přeplnění mohou potraviny spadnout dolů a poranit vás a poškodit chladničku při otevření dveří. Na horní stranu chladničky nic nestavte; tyto předměty by jinak mohly spadnout, až otevřete nebo zavřete dvířka chladničky.
- Jelikož vakcíny, léky citlivé na teplo a vědecké materiály atd. vyžadují přesnou teplotu, neskladujte je tedy v této chladničce.

- Pokud chladničku delší dobu nebudete používat, odpojte ji. Možný problém napájecího kabelu by mohl způsobit požár.
- Konec zástrčky pravidelně čistěte; jinak by mohl způsobit požár.
- Konec zástrčky pravidelně čistěte suchým hadříkem; jinak by mohl způsobit požár.
- Chladničku se může pohybovat, pokud její nožky nejsou řádně upevněny na podlaze. Správným nastavením nožek na podlaze předejdete pohybu chladničky.
- Při přenášení chladničky ji nedržte za kliku dvířek. Jinak by se mohla odlomit.
- Když musíte postavit tento výrobek vedle jiné chladničky nebo mrazničky, vzdálenost mezi zařízeními by měla být nejméně 8 cm. Jinak by mohlo dojít k provlhnutí sousedních stěn.

U výrobků s dávkovačem vody

Tlak vody by měl být minimálně 1 bar.
Tlak vody by měl být maximálně 8 barů.

- Používejte jen pitnou vodu.

Bezpečnost dětí

- Pokud mají dvířka zámek, měli byste skladovat klíč mimo dosah dětí.
- Děti je nutno kontrolovat, aby nezasahovaly do součástí výrobku.

Upozornění HCA

Pokud chladicí systém vašeho výrobku obsahuje R600a:
Tento plyn je hořlavina. Dávejte tedy pozor, abyste nepoškodili systém chlazení a potrubí během použití a přepravy.
V případě poškození udržujte výrobek mimo potenciální zdroje hoření, které mohou způsobit vznícení výrobku, a vyvětrejte místnost, v níž je přístroj umístěn.
Ignorujte toto upozornění, pokud chladicí systém vašeho výrobku obsahuje R134a.
Typ plynu použitý ve výrobku je uveden na typovém štítku na levé stěně uvnitř chladničky.
Výrobek nikdy nevhazujte do ohně.

Postup pro úsporu energie

- Nenechávejte dvířka chladničky otevřená delší dobu.
- Nevkládejte do chladničky horké potraviny nebo nápoje.
- Nepřeplňujte chladničku, abyste nebránili oběhu vzduchu uvnitř.
- Neinstalujte chladničku na přímé sluneční světlo nebo do blízkosti tepelných spotřebičů, jako je trouba, myčka nebo radiátor.
- Dávejte pozor, abyste nechávali potraviny v uzavřených nádobách.
- U výrobků s prostorem mrazničky; Maximální množství potravin v mrazničce můžete uskladnit, pokud vyjmete polici nebo zásuvku mrazničky. Hodnota spotřeby energie udaná pro vaši chladničku byla stanovena při vyjmuté polici nebo zásuvce mrazničky a při maximální náplni. Nehrozí riziko při používání police nebo zásuvky podle tvarů a rozměrů potravin, které chcete mrazit.
- Rozmrazování zmražených potravin v prostoru chladničky zajistí úsporu energie a zachová kvalitu potravin.

3 Instalace

⚠ Nezapomeňte, že výrobce neodpovídá za nedodržení informací uvedených v návodu k použití.

Body ke zvážení při přepravě chladničky

1. Chladničku je nutno vyprázdnit a vyčistit před jakoukoli přepravou.
2. Police, příslušenství, prostor pro čerstvé potraviny atd. v chladničku je nutno řádně upoutat lepicí páskou, aby nedocházelo k vibracím.
3. Obaly je nutno upevnit silnými páskami a lany a je nutno dodržovat pravidla pro přepravu vytištěná na obalu.

Nezapomeňte...

Každý recyklovaný materiál je nezbytný zdroj pro přírodu a naše národní zdroje.
Pokud chcete přispět k recyklaci obalových materiálů, další informace získáte od orgánů ochrany životního prostředí nebo místních úřadů.

Než chladničku zapnete

Než začnete používat chladničku, zkontrolujte následující:
1. Je vnitřek chladničky suchý a může za ní volně obíhat vzduch?
2. Vyčistěte vnitřek chladničky podle kapitoly „Údržba a čištění“.
3. Zapojte chladničku do sítě. Po otevření dvířek se rozsvítí vnitřní osvětlení prostoru chladničky.
4. Uslyšíte hluk při startování kompresoru. Kapalina a plyn v chladicí soustavě mohou také vydávat zvuky, i když kompresor neběží, což je poměrně normální.
5. Přední kraje chladničky mohou být teplé. Je to zcela normální. Tyto oblasti mají být teplé, aby nedocházelo ke kondenzaci.

Zapojení do sítě

Připojte výrobek k uzemněné zásuvce, která je chráněna pojistkou vhodné kapacity.
Důležité:

- Spojení musí být v souladu s národními předpisy.
- Napájecí kabel musí být po instalaci snadno dostupný.
- Specifikované napětí musí být rovné napětí v síti.
- K připojení nepoužívejte prodlužovací kabely a vícecestné zásuvky.

⚠ Poškozený napájecí kabel musí vyměnit kvalifikovaný elektrikář.
⚠ Výrobek nesmíte používat, dokud není opraven! Hrozí riziko zásahu elektrickým proudem!

Likvidace obalu

Obalové materiály mohou být pro děti nebezpečné. Udržujte materiály mimo dosah dětí nebo je zlikvidujte v souladu s pokyny zpracování odpadů.
Nelikvidujte je s běžným domovním odpadem. Balení chladničky je z recyklovatelných materiálů.

Likvidace vaší staré chladničky

Starou chladničku zlikvidujte tak, abyste neohrozili životní prostředí

- Informace o likvidaci chladničky získáte u autorizovaného prodejce nebo odpadového odboru vašeho města.

Před likvidací vaší chladničky odřízněte zástrčku a v případě, že jsou na dveřích zámky, zneškodněte je, aby nedošlo k ohrožení dětí.

Umístění a instalace

⚠ Pokud nejsou vstupní dveře do místnosti, v níž chladničku nainstalujete, dostatečně široké, aby chladnička prošla, kontaktujte autorizovaný servis a nechte sejmout dveře chladničky a protáhněte je bokem.

1. Chladničku umístěte na místo, které umožňuje snadnou obsluhu.
2. Chladničku umístěte mimo zdroje tepla, vlhka a přímé světlo.
3. Kolem chladničky musí být dostatečný prostor pro ventilaci, aby se zajistila účinnost provozu. Pokud máte chladničku umístit do výklenku, musí být nejméně 5 cm od stropu a 5 cm od stěn. Pokud je na podlaze koberec, musíte zvednout produkt o 2,5 cm nad zem.
4. Umístěte chladničku na rovnou podlahu, aby nedocházelo ke kymácení.
5. Neskladujte chladničku při teplotách pod 10°C.

Výměna vnitřní žárovky

Za účelem výměny žárovky osvětlení v chladničce prosím kontaktujte Autorizovaný servis.

Lampa (y) použité v tomto přístroji nejsou vhodné pro osvětlení místnosti domácnosti. Zamýšlený účel tohoto svítidla je pomoci uživateli umístit potraviny do chladničky / mrazničky bezpečně a pohodlně.

Žárovky použité v tomto spotřebiči musí vydržet extrémní fyzické podmínky, např. teploty pod -20°C.

Změna dvířek

Postupujte podle pořadí.

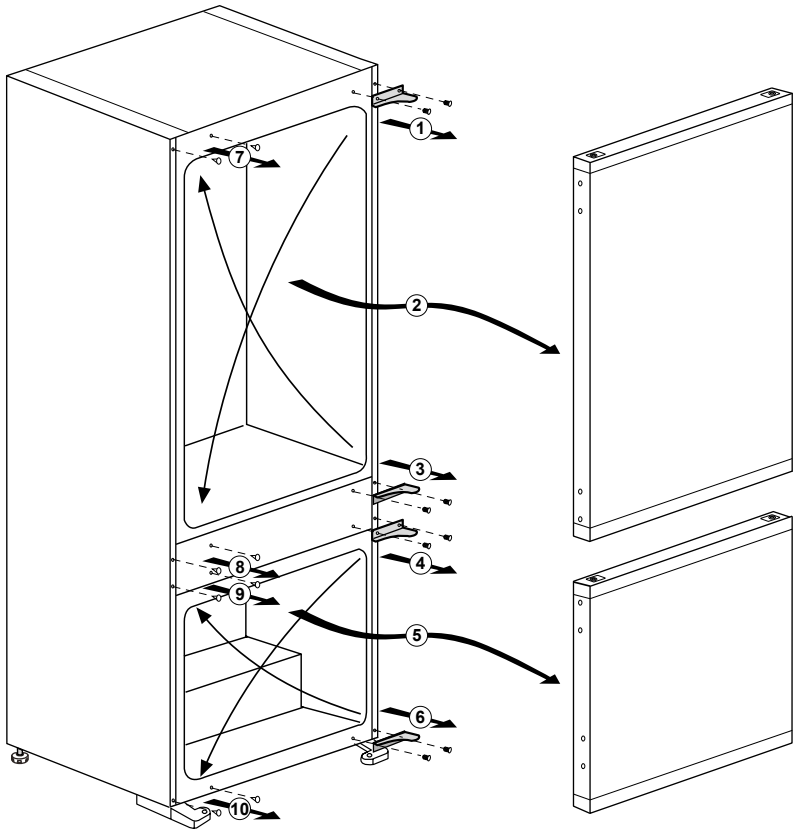

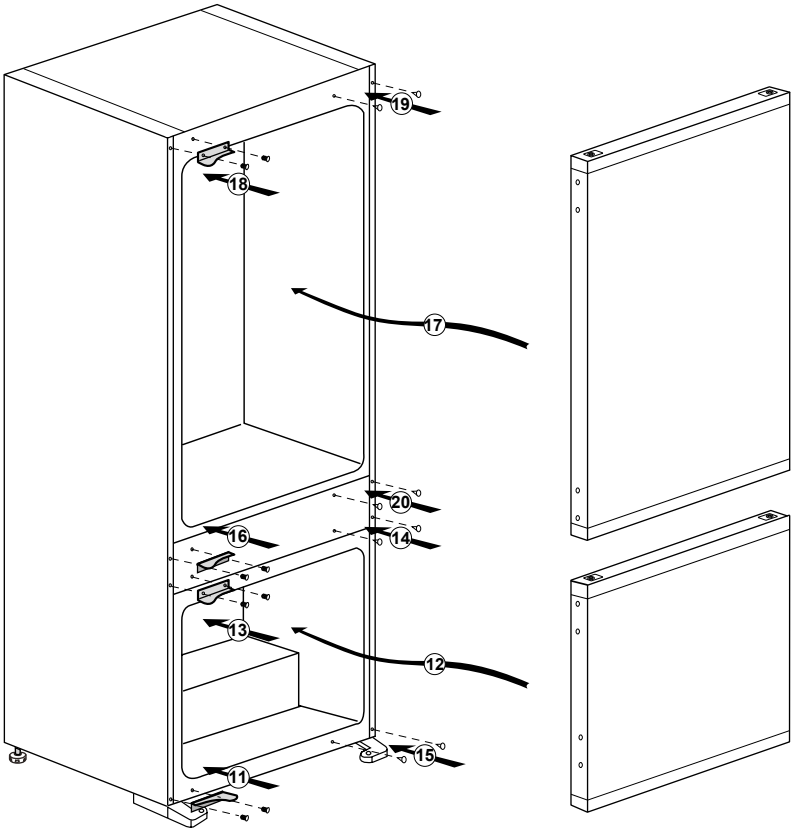

4 Příprava

- Chladničku instalujte nejméně 30 cm od zdrojů tepla, jako jsou varné desky, trouby, ústřední topení a sporáky a nejméně 5 cm od elektrických trub, neumisťujte ji na přímé sluneční světlo.
- Teplota prostředí v místnosti, kde instalujete chladničku, by měla být nejméně 10°C. Používání chladničky za chladnějších podmínek se nedoporučuje vzhledem k její účinnosti.
- Zajistěte, aby byl vnitřek vaší chladničky důkladně vyčištěn.
- Pokud vedle sebe instalujete dvě chladničky, měl by mezi nimi být rozestup nejméně 2 cm.
- Když spustíte chladničku poprvé, dodržujte následující pokyny během prvních šesti hodin.
  - Dveře neotevírejte často.
  - Musí běžet prázdná bez vkládání potravin.
  - Neodpojujte chladničku. Pokud dojde k výpadku energie, prostudujte si varování v kapitole “Doporučená řešení problémů”.
- Původní obaly a pěnové materiály uschovejte pro budoucí přepravu či přesun.

5 Použití chladničky

Ovládací panel

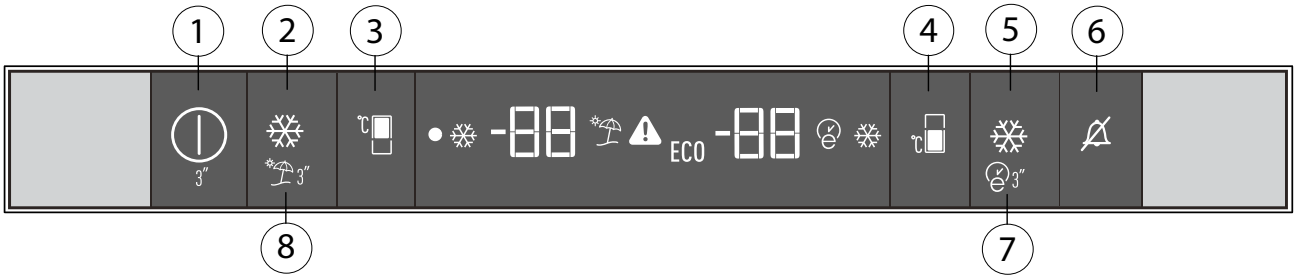

1. Kontrolka Zap./Vyp.

Stiskněte tlačítko Zap./Vyp. po dobu 3 sekund a chladničku zapněte nebo vypněte. Symbol (●) se rozsvítí, je-li chladnička vypnutá. Všechny ostatní symboly zhasnou.

2. Funkce rychlého chlazení

Tlačítko (❄) má dvě funkce. Krátce ho stiskněte, chcete-li funkci rychlého chlazení aktivovat nebo deaktivovat. Kontrolka Rychlé chlazení zhasne a produkt se vrací do normálního nastavení.

	Funkci rychlého chlazení použijte, kdykoli chcete rychle zchladit potraviny vložené do chladničky. Pokud chcete zchladit velké množství čerstvých potravin, doporučujeme aktivovat tuto funkci, než vložíte potraviny do chladničky.
	Pokud funkci rychlého chlazení nezrušíte, vypne se sama automaticky nejdéle po **1** hodině nebo jakmile prostor chladničky dosáhne požadované teploty. Tato funkce se nevyvolá po selhání napájení.

3. Tlačítko nastavení teploty v chladničce

Stiskem tohoto tlačítka (℃) nastavíte teplotu prostoru chladničky na 8, 7, 6, 5, 4, 3, 2, 8 atd. Stiskněte toto tlačítko a nastavte teplotu v chladničce na požadovanou hodnotu.

4. Tlačítko nastavení teploty v mrazničce

Stiskem tohoto tlačítka (℃) nastavíte teplotu prostoru mrazničky na -18, -19, -20, -21, -22, -23, -24, -18 atd. Stiskněte toto tlačítko a nastavte teplotu v mrazničce na požadovanou hodnotu.

5. Tlačítko funkce rychlého mrazení

Stisknutím tohoto tlačítka (❄) aktivujete nebo deaktivujete funkci rychlého mrazení. Při aktivaci této funkce teplota v prostoru mrazničky bude snížena pod nastavenou hodnotu.

	Funkci rychlého mrazení použijte, kdykoli chcete rychle mrazení potraviny vložené do mrazničky. Pokud chcete zmrazit velké množství čerstvých potravin, doporučujeme aktivovat tuto funkci, než vložíte potraviny do mrazničky.
	Pokud funkci rychlého mrazení nezrušíte, vypne se sama automaticky nejdéle po **25** hodinách nebo jakmile prostor mrazničky dosáhne požadované teploty. Tato funkce se nevyvolá po selhání napájení.

6. Varování vypnutí alarmu

V případě upozornění na výpadek napájení, vysokou teplotu, po kontrole potravin v mrazničce stiskněte tlačítko vypnutí alarmu (🔕) a varování vymažte.

7. Eco fuzzy

Tlačítko Eco fuzzy stiskněte a přidržte (3″) na 3 sekundy a aktivujte tímto funkci Eco fuzzy. Chladnička se spustí v nejúspornějším režimu nejméně o 6 hodin později a ukazatel úsporného provozu se rozsvítí (). Pro vypnutí funkce Eco fuzzy stiskněte a přidržte tlačítko Eco fuzzy na 3 sekundy. Tato kontrolka se rozsvítí po 6 hodinách od aktivace funkce Eco fuzzy za podmínky, že dvířka spotřebiče nejsou otevřena.
ECO ukazatel bude aktivní, pokud nastavíte teplotu prostoru mrazničky na -18°C.

8. Funkce Dovolená

Abyste aktivovali funkci dovolené, na 3 sekundy stiskněte toto tlačítko (3″), aktivuje se kontrolka režimu dovolené (). Když se kontrolka funkce dovolené aktivuje, na panelu kontrolek chladničky se zobrazí “- -” a v chladničce nedochází k žádnému aktivnímu chlazení. Když je tato funkce aktivována, není vhodné uchovávat potraviny v prostoru chladničky. Ostatní prostory se budou chladit v souladu s nastavenou teplotou.
Chcete-li tuto funkci zrušit, znovu stiskněte tlačítko funkce **Dovolená**.

Systém dvojího chlazení

Vaše chladnička je vybavena dvěma samostatnými chladicímu systémy k chlazení prostoru pro čerstvé potraviny a mrazicího prostoru. Vzduch v prostoru pro čerstvé potraviny a v mrazicím prostoru se tedy nemísí. Díky těmto dvěma chladicím systémům je rychlost chlazení mnohem vyšší než u jiných chladniček. Pachy v obou prostorech se nemísí. Při jednotlivém odmrazování dochází k další úspoře energie.

Odmrazení

A) Prostor chladničky

Prostor chladničky se odmrazuje automaticky.
Odmražená voda stéká do odčerpávací trubice přes sběrnou nádobu na zadní straně spotřebiče. Zkontrolujte, zda je hadice neustále umístěná koncem v sběrném tácu na kompresoru, aby nedošlo k rozlití vody na elektrickou instalaci nebo zem.

B) Prostor mrazničky

„NO FROST“ odmrazování je zcela automatické.
Není nutný žádný zásah z vaší strany.
Voda se shromáždí na plátu kompresoru. Voda se vypařuje vlivem tepla od kompresoru.

Upozornění !

Větráky rozhánějí chladný vzduch v prostoru mrazničky a prostoru pro čerstvé potraviny. Nikdy nevkládejte žádné předměty skrz mřížku. Nedovolte dětem hrát si s ventilátorem mrazničky a prostoru pro čerstvé potraviny.
Nikdy neskladujte výrobky s obsahem vznětlivého pohonného plynu (např. dávkovače, plechovky spreje atd.) nebo výbušné látky.
Nezakrývejte police ochrannými materiály, které by mohly bránit v cirkulaci vzduchu.
Nedovolte dětem hrát si se spotřebičem nebo manipulovat s ovladači. Neblokujte mřížku ventilátoru, abyste dosáhli co nejlepší výkonnosti vašeho spotřebiče.

Ověřte, zda ventilátory nejsou zablokované (zastavené) nebo blokované potravinami či balením. Blokování (zastavení) či zablokování ventilátoru může vést k vyšší teplotě vnitřního mrazničky (roztavení).

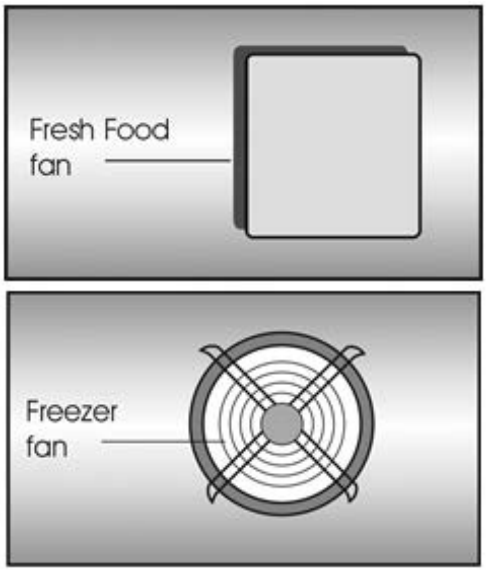

Prostor pro skladování rychle se kazících potravin

Tento prostor byl navržen ke skladování mražených potravin, které lze pomalu rozmrazit (maso, ryby, kuře, atd.).
Prostor s nízkou teplotou je nestudenější místo v chladničce, kde lze v ideálních podmínkách skladovat mléčné produkty (sýr, máslo), maso nebo kuře.
Do tohoto prostoru nepatří zelenina ani ovoce.

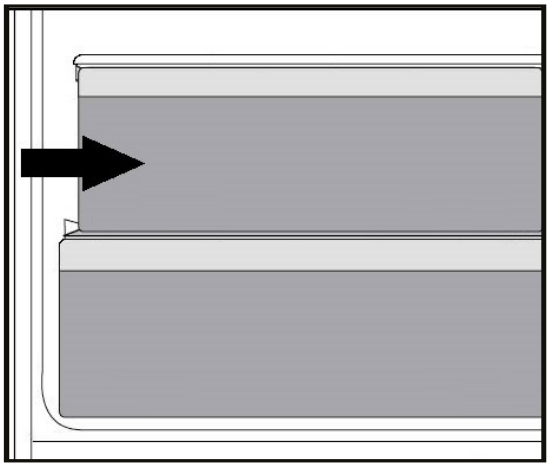

HarvestFresh

Ovoce a zelenina uložené v přihrádce na ovoce a zeleninu které jsou osvětleny technologií HarvestFresh si zachovávají své vitamíny déle díky cyklu s modrým, zeleným, červeným světlem a tmou, které simulují denní cyklus. *Pokud otevřete dvířka chladničky v tmavém období technologie HarvestFresh, chladnička to automaticky detekuje a rozsvítí modro-zelené nebo červené světlo, aby osvětlovala přihrádku na ovoce a zeleninu pro vaše pohodlí. Po zavření dvířek chladničky bude tmavá perioda pokračovat a bude představovat noční čas v denním cyklu.*

6 Údržba a čištění

⚠ Nikdy na čištění nepoužívejte benzín, technický benzín a podobné materiály.

⚠ Doporučujeme odpojit přístroj od sítě, než jej začnete čistit.

⚠ Nikdy nepoužívejte brusné nástroje, mýdlo, domovní čistič, odmašťovač či voskové čistidlo.

ⓘ Používejte vlažnou vodu pro vyčištění skříně a otřete ji pak dosucha.

ⓘ Používejte vlhký hadřík namočený do roztoku jedné čajové lžičky sody bikarbony na půl litru vody na vyčištění vnitřku, pak jej dosucha otřete.

⚠ Zajistěte, aby do krytu světla a jiných elektrických prvků nepronikla voda.

⚠ Pokud chladničku delší dobu nebudete používat, odpojte napájecí kabel, vyjměte všechny potraviny, vyčistěte jej a nechte dveře otevřené.

ⓘ Pravidelně kontrolujte těsnění dvířek, abyste zajistili jejich čistotu a nezanesení částečkami potravin.

⚠ Pro odstranění polic ve dveřích odstraňte všechen obsah a pak jen zvedněte dveřní polici vzhůru ze základny.

⚠ K čištění vnějších povrchů a chrómem potažených součástí produktu nikdy nepoužívejte čistící prostředky nebo vodu, která obsahuje chlór. Chlór způsobuje korozi takových kovových povrchů.

Ochrana plastových ploch

ⓘ Nevkládejte tekuté oleje nebo pokrmy s obsahem oleje do chladničky v neuzavřených nádobách, jelikož poškodí plastovou plochu vaší chladničky. V případě rozlití nebo rozetření oleje na plastové ploše vyčistěte a opláchněte příslušnou část plochy teplou vodou.

7 Doporučená řešení problémů

Než zavoláte do servisu, projděte si tento seznam. Možná vám ušetří čas a peníze. Tento seznam obsahuje časté stížnosti, které nejsou způsobeny vadným zpracováním či použitými materiály. Některé zde uvedené funkce nemusejí být přítomny na vašem výrobku.

Chladnička nefunguje.
• Je chladnička řádně zapojena? Zasuňte zástrčku do sítě. • Není vypálena pojistka zástrčky, do níž je chladnička zapojena, nebo hlavní pojistka? Zkontrolujte pojistku.
Kondenzace na boční stěně prostoru chladničky (MULTIZONE, COOL CONTROL a FLEXI ZONE).
• Velmi nízká teplota prostředí. Časté otevírání a zavírání dveří. Vysoká vlhkost v prostředí. Skladování potravin s obsahem kapalin v otevřených nádobách. Nechání otevřených dveří. Přepnutí termostatu na nižší teplotu. • Snížení času otevřených dveří nebo méně časté použití. • Zakrytí potravin v otevřených nádobách vhodným materiálem. • Otřete kondenzaci suchým hadrem a ověřte, zda je stále přítomna.
Kompresor neběží.
• Tepelná pojistka kompresoru se zapne během náhlého výpadku energie nebo odpojení a zapojení, jelikož tlak chladicího média v chladicí soustavě chladničky není dosud vyvážen. Vaše chladnička začne fungovat asi po 6 minutách. Kontaktujte servis, pokud se chladnička nespustí na konci této doby. • Chladnička je v režimu odmražování. Toto je normální pro chladničku s plně automatickým odmražováním. Cyklus odmražení probíhá pravidelně. • Chladnička není zapojena do zásuvky. Ověřte, zda je zástrčka řádně zasunuta do zásuvky. • Je správně nastavena teplota? • Možná je odpojeno napájení.

Chladnička často běží nebo běží dlouhodobě.
• Nový výrobek může být širší než předchozí. Je to zcela normální. Větší chladničky fungují delší dobu. • Okolní teplota v místnosti je možná vysoká. Je to zcela normální. • Chladnička možná byla nedávno zapojena nebo byla naplněna potravinami. Ochlazování chladničky může trvat o pár hodin déle. • V nedávné době jste do chladničky vložili velké množství teplých pokrmů. Horké pokrmy způsobují delší fungování chladničky až do dosažení bezpečné teploty pro uchování. • Dveře se mohly otevřít častěji nebo byly ponechány dlouhou dobu otevřené. Teplý vzduch, který pronikl do chladničky, způsobil dlouhodobější chod chladničky. Otevírejte dveře méně často. • Mrazničká nebo dveře chladničky zůstaly dokořán. Zkontrolujte, zda jsou dveře pevně zavřeny. • Chladnička je nastavena na velmi nízkou teplotu. Upravte teplotu chladničky na vyšší hodnotu a počkejte na dosažení této teploty. • Těsnění dveří chladničky nebo mrazničky může být ušpiněno, opotřebené, prasklé nebo nesprávně usazené. Vyčistěte nebo vyměňte těsnění. Poškození/ prasklé těsnění způsobuje dlouhodobý chod chladničky pro udržení správné teploty.
Teplota mrazničky je velmi nízká, zatímco teplota v chladničce je dostatečná.
• Teplota mrazničky je nastavena na velmi nízkou teplotu. Upravte teplotu mrazničky na vyšší hodnotu a zkontrolujte ji.
Teplota chladničky je velmi nízká, zatímco teplota v mrazničce je dostatečná.
• Teplota chladničky může být nastavena na velmi nízkou teplotu. Upravte teplotu chladničky na vyšší hodnotu a zkontrolujte ji.
Jídlo v chladničce začíná mrznout.
• Teplota chladničky může být nastavena na velmi nízkou teplotu. Upravte teplotu chladničky na vyšší hodnotu a zkontrolujte ji.
Teplota v mrazničce nebo chladničce je velmi vysoká.
• Teplota chladničky může být nastavena na velmi vysokou teplotu. Nastavení chladničky má vliv na teplotu v mrazničce. Změňte teplotu chladničky nebo mrazničky, dokud teplota v chladničce nebo mrazničce nedosáhne dostatečnou hodnotu. • Dveře se mohly otevřít častěji nebo byly ponechány dlouhou dobu otevřené; otevírejte je méně často. • Možná jste nechali nedovřená dvířka; zavírejte je úplně. • V nedávné době jste do chladničky vložili velké množství teplých pokrmů. Počkejte, až chladnička nebo mrazničká dosáhne požadované teploty. • Chladnička byla nedávno zapojena. Úplné ochlazení chladničky trvá nějakou dobu.

Provozní hluk se zvyšuje, když je chladnička zapnutá.
• Provozní vlastnosti chladničky se mohou změnit podle výkyvů okolní teploty. Je to normální, nejde o poruchu.
Vibrace nebo hluk.
• Podlaha není rovná nebo je slabá. Chladnička se při pohybu kymácí. Ověřte, zda je podlaha dostatečně pevná pro chladničku a zda je rovná. • Hluk mohou způsobovat předměty vkládané na chladničku. Předměty na horní straně chladničky sejměte.
Ozývá se zvuk z chladničky jako rozlévání kapaliny nebo stříkání.
• Proudění kapalin a plynu se může objevit v souladu s provozními zásadami vaší chladničky. Je to normální, nejde o poruchu.
Ozývá se hluk jako kvílení větru.
• Jsou v provozu ventilátory pro ochlazení chladničky. Je to normální, nejde o poruchu.
Kondenzace na vnitřních stěnách chladničky.
• Horké a vlhké počasí zvyšuje tvorbu ledu a kondenzace. Je to normální, nejde o poruchu. • Možná zůstala nedovřená dvířka; zajistěte úplné uzavření dveří. • Dveře se mohly otevřít častěji nebo byly ponechány dlouhou dobu otevřené; otevírejte je méně často.
Vlhkost na vnější straně chladničky nebo mezi dveřmi.
• Ve vzduchu může být vlhkost; toto je ve vlhkém počasí poměrně normální. Po poklesu vlhkosti kondenzace zmizí.
Nepříjemný zápach v chladničce.
• Chladničku je nutno vyčistit uvnitř. Vyčistěte vnitřek chladničky houbičkou, vlažnou vodou nebo karbonovou vodou. • Některé nádoby či obalové materiály mohou způsobit zápach. Použijte odlišnou nádobu nebo obalový materiál jiné značky.
Dvířka se nezavírají.
• Zabalené potraviny mohou bránit v zavírání dveří. Vyměňte obaly, které brání v chodu dveří. • Chladnička nestojí zcela svisle na podlaze a při pohybu se mírně pohupuje. Upravte seřizovací šrouby. • Podlaha není rovná či silná. Ověřte, zda je podlaha rovná a unese chladničku.
Přihrádky na čerstvé potraviny jsou zaseklé.
• Potraviny se možná dotýkají horní strany zásuvek. Upravte rozložení potravin v zásuvce.

Plně automatická pračka

Uživatel Manuální

Automatická pračka

Používateľská príručka



EWUE7736CSX0C

CZ/SK

Číslo dokumentu= 1911861500_CZ/ 15-09-20.(16:18)



Tento produkt byl vyroben s využitím nejmodernější technologie, v prostředí šetrném k životnímu prostředí.

1 Všeobecné bezpečnostní pokyny

Tento oddíl obsahuje bezpečnostní pokyny, které pomohou s ochranou před zraněním osob nebo poškozením majetku. Nedodržení těchto pokynů způsobí ztrátu nároku na čerpání záruky.

1.1 Životnost a bezpečnost majetku

- Výrobek nikdy nestavte na koberec. Jinak by došlo k přehřívání elektrických součástí stroje vlivem nedostatečného proudění vzduchu pod přístrojem. Tím by mohly vzniknout potíže s vaším produktem.
- Odpojte produkt, který nepoužíváte.
- Činnosti instalace a oprav musí vždy provádět zástupci autorizovaného servisu. Výrobce neodpovídá za škody vzniklé činnostmi, které provedou neoprávněné osoby.
- Hadice pro přívod a vypouštění vody musejí být řádně upevněny a nesmí být poškozené. Jinak hrozí riziko úniku vody.
- Nikdy neotevírejte dveře ani nevyjímejte filtr, pokud je v produktu ještě voda. V opačném případě existuje nebezpečí zaplavení nebo popálení horkou vodou.
- Zamknuté dveře neotevírejte silou. Dvířka se otevřou bezprostředně po ukončení pracího cyklu. Pokud se dveře neotvírají, použijte řešení uvedená v kapitole "Nelze otevřít dvířka". Chyba v části Odstraňování problémů. V případě, že otevřete vkládací dvířka silou, může dojít k poškození dveří a mechanismu zámku.
- Používejte pouze prací prostředky, změkčovadla a doplňky vhodné pro automatické pračky.
- Postupujte dle pokynů na štítcích textilních produktů a balení pracího prášku.

1.2 Bezpečnost dětí

- Tento produkt mohou používat děti starší 8 let a osoby, jejich fyzické, smyslové nebo duševní schopnosti nejsou plně rozvinuty nebo kterým chybí zkušenosti a znalosti, pouze tehdy, pokud jsou pod dohledem nebo jsou proškoleny k bezpečnému používání výrobku a vědí o rizicích, která s ním souvisejí. Děti si nesmí se spotřebičem hrát. Čištění a údržbu by nikdy neměly provádět děti, pokud nejsou pod dozorem odpovědné dospělé osoby. Je třeba uchovat produkt mimo dosah děti mladší 3 let a mít je neustále pod dohledem.

- Obalové materiály jsou pro děti nebezpečné. Obalové materiály skladujte na bezpečném místě mimo dosah dětí.
- Elektrické produkty jsou pro děti nebezpečné. Udržujte děti mimo dosah stroje, když je v provozu. Nedovolte jim hrát si se strojem. Dětský zámek použijte k tomu, abyste zabránili dětem ve hře se spotřebičem.
- Nezapomeňte zavírat dveře, když odejdete z místnosti, v které je výrobek umístěn.
- Veškeré prací prášky a aditiva skladujte na bezpečném místě mimo dosah dětí, zavřete kryt nádoby na prací prášek nebo utěsněte jeho balení.

1.3 Elektrická bezpečnost

- Pokud dojde k poruše výrobku, neměl by se používat, dokud jej neopraví autorizovaný servis. Hrozí riziko zásahu elektrickým proudem!
- Tento výrobek bude pokračovat v provozu po případném výpadku elektrické energie. Pokud si přejete program zrušit, postupujte podle oddílu "Stornování programu".
- Připojte výrobek k uzemněné zásuvce chráněné pojistkou na 16 A. Nezapomeňte zajistit, aby vám uzemnění provedl kvalifikovaný elektrikář. Naše společnost nenese odpovědnost za žádné škody vzniklé tím, že výrobek používáte bez uzemnění v souladu s místními předpisy.
- Nikdy nemyjte výrobek tak, že na něj nalijete vodu! Hrozí riziko zásahu elektrickým proudem!
- Napájecího kabelu se nikdy nedotýkejte mokrýma rukama! Produkt nikdy neodpojujte taháním za kabel. Vždy jednou rukou přidržte zásuvku a zástrčku vytáhněte druhou rukou.
- Během instalace, údržby, čištění a oprav musí být produkt odpojený.
- Pokud je poškozen napájecí kabel, musí jej vyměnit výrobce, jeho autorizovaný servis nebo podobně kvalifikovaná osoba (ideálně elektrikář) nebo někdo určený dovozcem tak, aby se předešlo možným rizikům.

1.4 Bezpečnost horkého povrchu

	Sklo nakládacích dveří se při mytí při vyšších teplotách stává příliš horké. Nedovolte proto dětem, aby se skla dvířek během praní dotýkaly.

2 Důležité pokyny pro životní prostředí

2.1 Dodržování směrnice WEEE a o likvidaci odpadů:

Tento produkt splňuje směrnici EU WEEE (2012/19/EU). Tento výrobek nese symbol pro třídění, platný pro elektrický a elektronický odpad (WEEE).



Tento symbol znamená, že příslušný produkt na konci jeho životnosti nesmí být likvidován spolu s jiným domácím odpadem. Použité zařízení musíte odnést do oficiální sběrny pro recyklaci elektrických a elektronických zařízení. Obraťte se na místní úřady nebo na prodejce, u kterého jste si zařízení zakoupili, a informujte se o umístění sběrných zařízení. Každá domácnost hraje důležitou roli ve sběru a recyklaci starých zařízení. Správná likvidace starého zařízení pomáhá předejít možným negativním následkům pro životní prostředí a lidské zdraví.

Dodržování směrnice RoHS:

Produkt, který jste zakoupili splňuje směrnicih EU RoHS (2011/65/EU). Neobsahuje žádné škodlivé ani zakázané materiály, které jsou směrnicí zakázané.

Informace o balení



Balení produktu je vyrobeno z recyklovatelných materiálů, v souladu s naší národní legislativou. Obalové materiály nelikvidujte s domácím nebo jiným druhem odpadu. Odvezte je na sběrné místo balícího materiálu, které má pověření místních orgánů.

3 Zamýšlené použití

- Tento produkt byl vyroben pro domácí použití. Není vhodný pro komerční použití a nesmí se používat mimo stanovené použití.
- Spotřebič lze používat jen na mytí a oplachování látek s příslušným označením.
- Výrobce nenese odpovědnost za nesprávné používání či přepravu.
- Doba životnosti vašeho produktu je 10 let. Během této doby budou dostupné originální náhradní díly pro správnou činnost zařízení.

4 Technické údaje

Jméno dodavatele nebo obchodní známka	Beko
Jméno modelu	EWUE7736CSX0C 7001540016
Jmenovitá kapacita (kg)	7
Maximální otáčky ždímání (ot/min)	1400
Zabudované	No
Výška (cm)	84
Šířka (cm)	60
Hloubka (cm)	49
Jednoduchý přívod vody / Dvojitý přívod vody	• / -
• K dispozici	
Elektrický příkon (V/Hz)	230 V / 50Hz
Celkový proud (A)	10
Celkový výkon (W)	2200
Kód hlavního modelu	1317



Informace o modelu obsažené v databázi výrobků lze získat zadáním identifikačního čísla (*), které naleznete na energetickém štítku vašeho modelu, na následujících webových stránkách. https://eprel.ec.europa.eu/

VAROVÁNÍ: Hodnoty spotřeby jsou uvedeny pro situaci, kdy je bezdrátová síť vypnuta.

4.1 Instalace

- O instalaci produktu požádejte nejbližší autorizovaný servis.
- Za přípravu umístění a elektrických, vodovodních a odpadních instalací na místě pro umístění přístroje odpovídá zákazník.
- Zkontrolujte, zda přívodní a odpadové hadice i napájecí kabel nejsou zkroucené, stisknuté nebo rozdrcené při nasouvání výrobku na místo po instalaci nebo čištění.
- Zkontrolujte, zda instalace a elektrická zapojení produktu provedl autorizovaný servis. Výrobce neodpovídá za škody vzniklé činnostmi, které provedou neoprávněné osoby.
- Před instalací vizuálně zkontrolujte, zda výrobek nevykazuje známky poškození. Pokud ano, nenechávejte jej instalovat. Poškozené výrobky jsou bezpečnostním rizikem.

4.1.1 Vhodné umístění pro instalaci

- Produkt postavte na tvrdou rovnou plochu. Nepokládejte na koberec s vysokým vlasem nebo podobné povrchy.
- V případě umístění pračky a sušičky na sebe činí jejich celková hmotnost - při naplnění - 180 kg. Umístěte výrobek na pevnou rovnou plochu s dostatečnou nosností!
- Nepokládejte na napájecí kabel.
- Produkt neinstalujte na místa, kde teplota klesá pod 0 °C.
- Mezi pračkou a nábytkem ponechte minimální prostor 1 cm.
- Na zkosené podlaze neumisťujte produkt do blízkosti okraje ani na platformu.

4.1.3 Odstraňování přepravních zámků

1 Uvolněte všechny šrouby pomocí vhodného šroubováku, dokud se nepohybují volně.
2 Odstraňte přepravní bezpečnostní šrouby tak, že jimi jemně otočíte.
3 Plastové kryty v sáčku zasuňte do otvorů na zadním panelu.

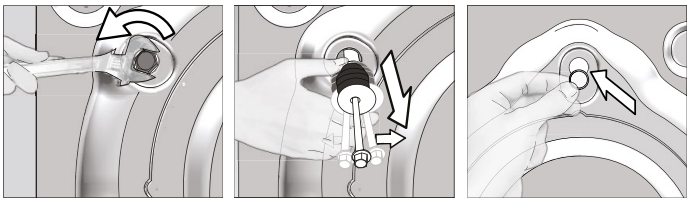

⚠	**UPOZORNĚNÍ:** Před spuštěním pračky je nutné sejmout bezpečnostní přepravní šrouby! Jinak by se mohl výrobek poškodit.
ⓘ	Uschovejte přepravní bezpečnostní šrouby na bezpečném místě pro další použití, když bude třeba pračku v budoucnosti znovu přemístit.
	Při demontáži přepravní šrouby nainstalujte v opačném pořadí.
	Nikdy nepřemisťujte spotřebič bez řádně upevněných bezpečnostních přepravních šroubů!

4.1.4 Připojování vody

Přívodní tlak vody nutný pro spuštění výrobku je 1 až 10 barů (0,1 - 1 MPa). V praxi to znamená, že za minutu musí z vašeho plně otevřeného kohoutku vytéct 10 - 80 litrů, aby vaše pračka běžela správně. Připevněte ventil na omezení tlaku, pokud je tlak vody vyšší.

UPOZORNĚNÍ: Modely s jediným přívodem vody nepřipojujte ke kohoutku s horkou vodou. V takovém případě se prádlo poškodí nebo se výrobek přepne do ochranného režimu a nespustí se.

UPOZORNĚNÍ: Nepoužívejte staré nebo použité přívodní hadice na nový výrobek. Mohly by zanechat skvrny na vašem prádle.

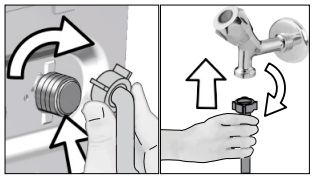

1 Matice na hadici utáhněte rukou. Na utahování matic nikdy nepoužívejte nářadí.

2 Když je zapojení hadice dokončeno, zkontrolujte, zda nedošlo k problémům s prosakováním, otevřete kohoutky. Pokud zjistíte úniky, vypněte kohout a sejměte matici. Znovu matici pečlivě utáhněte, zkontrolujte také těsnění. Abyste předešli úniku vody a následným škodám, nechte kohoutky zavřené, pokud produkt nepoužíváte.

4.1.5 Zapojení odtokové hadice do odtoku

- Konec hadice zapojte přímo do odtoku, umyvadla, vany.

UPOZORNĚNÍ: Pokud se hadice odpojí z umístění při zaplnění vodou, mohlo by dojít k zatopení vašeho domu. Navíc hrozí riziko opaření z důvodu vysokých teplot při praní! Abyste takové situaci předešli a ujistili se, že k napouštění a vypouštění pračky dochází bez problémů, hadici bezpečně upevněte.

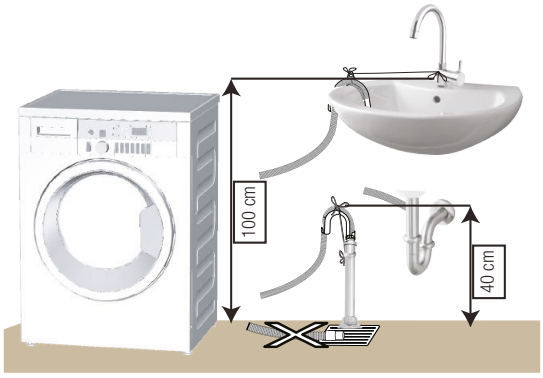

• Odtokovou hadici zapojte do minimální výšky 40 cm a maximální výšky 100 cm.
Pokud je hadice zvednuta poté, co ležela na zemi nebo v její blízkosti (méně než 40 cm nad zemí), je odčerpání vody ztíženo a prádlo může být při vyjímání z pračky příliš mokré. Proto dodržujte výšku uvedenou na obrázku.

- Aby nedošlo k návratu špinavé vody zpět do stroje a zajistilo se snadné vypouštění, neponořujte konec hadice do špinavé vody a neveďte jej do odpadu déle než na 15 cm. Pokud je příliš dlouhá, seřízněte ji.
- Konec hadice neohýbejte, nestoupejte na něj a neskládejte jej mezi odpadem a pračkou.
- Pokud je hadice příliš krátká, použijte originální prodlužovací hadici. Hadice nesmí být delší než 3,2 m. Aby nedošlo k úniku vody, spoj mezi prodlužovací hadicí a odvodní hadicí výrobku musí být správně sevřený vhodnou svorkou, aby nesklouzl a nedošlo k úniku.

4.1.6 Upravování nožek

UPOZORNĚNÍ: Má-li váš spotřebič fungovat tišeji a bez vibrací, musí stát rovně a vyváženě na nožkách. Vyrovnejte spotřebič pomocí nožek. Jinak se může výrobek přesouvat v prostoru a způsobit potíže s vibracemi a drcením.

UPOZORNĚNÍ: Na uvolnění blokovacích matic nepoužívejte žádné nástroje. Jinak by se mohly poškodit.

1. Povolte blokovací matice na nožkách.
2. Upravte nožky, dokud výrobek není rovný a vyvážený.
3. Všechny matice utahujte rukou.

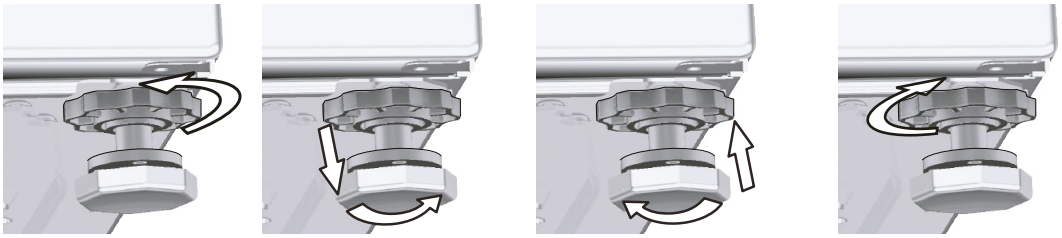

4.1.7 Elektrické zapojení

Připojte výrobek k uzemněné zásuvce chráněné pojistkou na 16 A. Naše společnost nenese odpovědnost za žádné škody vzniklé tím, že výrobek používáte bez uzemnění v souladu s místními předpisy.

- Připojení by mělo splňovat místní předpisy.
- Po instalaci musí být zástrčka napájecího kabelu snadno dostupná.
- Pokud je aktuální hodnota pojistky nebo přerušovače v domě nižší než 16 A, požádejte kvalifikovaného elektrikáře o instalaci pojistky o 16 A.
- Napětí stanovené v oddíle „Technické parametry" musí být shodné s napětím ve vaší síti.
- Neprovádějte spojení pomocí prodlužovacích kabelů či rozdvojek.

UPOZORNĚNÍ: Poškozené napájecí kabely smí vyměňovat jen zástupci autorizovaného servisu.

4.1.8 První použití



Než začnete produkt používat, zkontrolujte, zda jsou provedeny přípravy, které jsou v souladu s "Důležitými bezpečnostními pokyny" a pokyny v části "Instalace".
Pro přípravu výrobku na praní prádla proveďte nejprve činnost v programu Čištění bubnu. Není-li tento program na vaší pračce k dispozici, použijte způsob popsaný v části 4.4.2.

Použijte přípravek proti vodnímu kameni vhodný pro pračky.

Ve výrobku mohla zbýt trocha vody z důvodu procesů kontroly kvality ve výrobě. Není pro výrobek škodlivá.

4.2 Příprava

4.2.1 Třídění prádla

- Prádlo roztřiďte podle typu látky, barvy, stupně zašpinění a povolené teploty vody.
- Vždy dodržujte pokyny uvedené na štítku na oblečení.

4.2.2 Příprava oděvů na praní

- Prádlo s kovovými částmi, jako jsou podprsenky s kosticí, spony pásků a kovové knoflíky, mohou produkt poškodit. Vyjměte kovové části nebo perte oděvy v sáčku na prádlo nebo v povlečení na polštář.
- Z kapes vyndejte všechny předměty, např. mince, pera a svorky, kapsy otočte a vykartáčujte. Tyto předměty mohou poškodit výrobek nebo způsobit hlučnost.
- Oděvy malých rozměrů, jako jsou dětské ponožky a nylonové punčochy, vložte do sáčku na prádlo nebo do povlečení na polštář.
- Záclony vkládejte dovnitř bez stlačování. Sejměte úchytky záclon.
- Upevněte zipy, přišijte volné knoflíky a spravte trhliny a praskliny.
- Oděvy označené jako „lze prát v pračce" nebo „perte v ruce" perte jen s využitím vhodného programu.
- Neperte barevné a bílé prádlo společně. Nové, tmavé bavlněné oděvy mohou pouštět barvu. Perte je odděleně.
- Hrubé nečistoty musí být před praním řádně ošetřeny. Pokud si nejste jisti, poraďte se v čistírně.
- Použijte pouze prášky / odbarvovače a čistící prostředky vhodné pro praní v pračce. Vždy dodržujte pokyny na obalu.
- Kalhoty a jemné prádlo perte naruby.
- Prádlo z angorské vlny dejte před praním na několik hodin do mrazničky. To sníží pelichání.
- Prádlo, které je ve styku s materiály, jako je mouka, vápno, sušené mléko atd., je nutno před vložením do pračky důkladně protřepat. Tyto druhy prachu na prádle se mohou ukládat ve vnitřních částech stroje a způsobit poškození.

4.2.3 Tipy, jak šetřit energii a vodu

Následující informace vám pomohou používat výrobek ekologicky a neplýtvat vodou.

- Produkt používejte na nejvyšší kapacitu náplně povolenou pro zvolený program, ale nepřeplňujte ho. Viz „Tabulka programů a spotřeby".
- Vždy dodržujte pokyny na obalu pracího prostředku týkající se teploty.
- Mírně znečištěné prádlo perte při nízkých teplotách.
- Používejte rychlejší programy pro menší množství mírně znečištěného prádla.
- Nepoužívejte předeprání a vysokou teplotu na prádlo, které není silně znečištěné či ušpiněné.
- Pokud máte v úmyslu sušit vaše prádlo v sušičce, zvolte nejvyšší rychlost ždímání doporučenou během procesu praní.
- Nepoužívejte více pracího prostředku, než je doporučené množství na obalu.

4.2.4 Vkládání prádla

1. Otevřete dvířka.
2. Prádlo vložte do pračky tak, aby bylo volně uložené.
3. Zatlačte na dvířka, dokud neuslyšíte zacvaknutí. Ujistěte se, že ve dveřích nejsou zachycené žádné kusy prádla. Dveře se zamknou, zatímco běží program. Zámek dveří se otevře bezprostředně po ukončení programu. V tu chvíli můžete vkládací dvířka otevřít. Pokud se dvířka neotvírají, použijte řešení uvedená pro problém "Nelze otevřít vkládací dvířka" v části Odstraňování problémů.

4.2.5 Správná maximální zátěž

Maximální kapacita závisí na typu prádla, stupni znečištění a požadovaném programu praní.
Pračka automaticky nastaví množství vody, podle hmotnosti vloženého prádla.



VAROVÁNÍ: Dodržujte pokyny v sekci „Tabulka programů a spotřeby". Při přeplnění klesá účinnost praní. Navíc může dojít k potížím s hlučností a vibracemi.

4.2.6 Použití pracího prášku a aviváže

Při použití pracího prostředku, aviváže, škrobu, bělidla a odbarvovače; přečtěte si pokyny výrobce napsané na balení a dodržte specifikované dávkování. Pokud to lze, používejte odměrku.

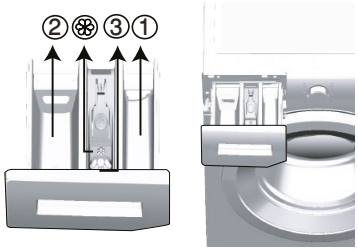

Zásuvka na prací prostředek se skládá ze tří částí:
- (1) pro předpírku
- (2) pro hlavní praní
- (3) pro aviváž
- (❀) kromě toho, v přihrádce na aviváž je i sifonová část.

Prací prostředek, aviváž a jiné čisticí přípravky
- Prací prášek a aviváž vložte před spuštěním pracího programu.
- V průběhu pracího cyklu nenechávejte přihrádku na prací prostředek otevřenou!
- Pokud používáte program bez předeprání, nevkládejte prací prostředek do přihrádky na předpírku (přihrádka č. „1“).
- U programu s předepráním, nevkládejte tekutý prací prostředek do přihrádky na předpírku (přihrádka č. „1“).
- Nevybírejte program s předepráním, pokud používáte sáček na prášek nebo dávkovací kouli. Sáček s pracím prostředkem nebo dávkovací kouli dejte přímo na prádlo vložené do produktu.
- Pokud používáte tekutý prací prostředek, nezapomeňte umístit nádobu na tekutý prací prostředek do přihrádky na hlavní praní (přihrádka č. „2“).

Volba typu pracího prostředku

Typ použitého pracího prostředku závisí na pracím programu, typu a barvě látky.
- Pro barevné a bílé prádlo používejte různé prací prostředky.
- Jemné oděvy perte pouze pomocí zvláštních přípravků (tekutý prací prostředek, šampon na vlnu atd.) určených výlučně pro jemné oděvy a používejte pouze speciální programy praní.
- Když perete tmavé oblečení a prošívané deky, doporučuje se použít tekutý prací prostředek.
- Vlněné prádlo perte v příslušném doporučeném programu se zvláštním práškem určeným pro vlnu.
- Zkontrolujte popis doporučeného programu pro různé typy látek.
- Všechna doporučení týkající se pracích prostředků platí pro stanovený teplotní rozsah pracích programů.

VAROVÁNÍ: Používejte jen prášky vyrobené pro použití v pračkách.

VAROVÁNÍ: Nepoužívejte práškové mýdlo.

Nastavení množství pracího prostředku

Množství použitého pracího prostředku závisí na množství prádla, stupni zašpinění a tvrdosti vody.
- Nepoužívejte množství přesahující hodnoty dávek doporučené na obalu prášku, aby nedocházelo k přílišnému pěnění, nedostatečnému vymáchání, zbytečným výdajům a také k poškození životního prostředí.
- Používejte méně prášku na malé množství nebo mírně ušpiněné prádlo.

Používání aviváže

Vlijte aviváž do přihrádky pro aviváž.
- Nepřekračujte značku (>max<) v přihrádce pro aviváž.
- Pokud aviváž ztratila svoji tekutost, před přidáním do odpovídajícího prostoru ji nařeďte vodou.

VAROVÁNÍ: Nepoužívejte tekuté prací prostředky ani jiné prostředky než aviváže vyráběné pro pračky určené ke změkčování oblečení.

Používání tekutých pracích prášků

Pokud výrobek obsahuje nádobu na tekutý prášek:

- Tekutý prací prostředek nalijte do přihrádky č. 2.
- Pokud tekutý prací prášek ztratil tekutost, zřeďte ho vodou, než ho nalijete do příslušné přihrádky.

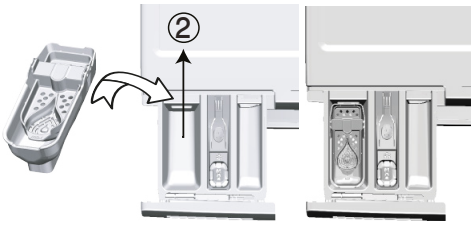

Je-li výrobek vybaven kapalnou pracím prostředkem

- Chcete-li použít tekutý prací prostředek, zatáhněte zařízení směrem k sobě. Část, která spadne dolů, bude sloužit jako překážka pro tekutý prací prostředek.
- Chcete-li zařízení vyčistit, opláchněte ho vodou na místě, nebo ho můžete vytáhnout.
- Pokud používáte práškový prací prostředek, zařízení musí být zajištěno v horní pozici.

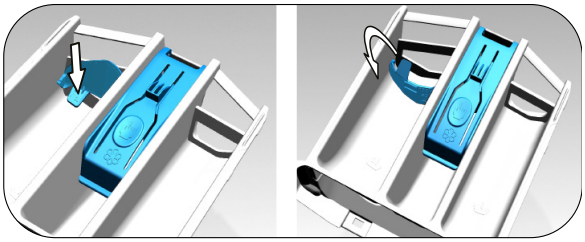

Pokud výrobek neobsahuje nádobu na tekutý prášek:

- Nepoužívejte tekutý prací prášek na předeprání v programu s předepráním.
- Když použijete funkci „Čas ukončení", tekutý prací prostředek zanechá na oblečení skvrny. Pokud chcete použít funkci odloženého startu, nepoužívejte tekutý prací prostředek.

Používání prášku v gelu a tabletách

- Pokud máte tekutý gelový prací prostředek a pračka neobsahuje zvláštní nádržku na tekutý prací prostředek, nalijte gelový prací prostředek do přihrádky pro hlavní praní při prvním napouštění vody. Pokud pračka obsahuje nádržku na tekutý prací prostředek, vlijte do této nádoby prací prostředek ještě před spuštěním programu.
- Pokud gel není tekutý nebo je ve tvaru tablety s kapalinou, vložte jej do bubnu přímo před praním.
- Prací prostředky v tabletách dávejte do hlavní přihrádky na prací prostředek (přihrádka č. „2") nebo přímo do bubnu ještě před praním.

Použití škrobu

- Do prostoru na aviváž přilijte tekutý škrob, práškový škrob nebo barvivo.
- Nepoužívejte změkčovač a škrob dohromady v pracím cyklu.
- Po použití škrobu vytřete vnitřek pračky čistým vlhkým hadrem.

Používání přípravků proti vodnímu kameni

- Podle potřeby použijte prostředky proti vodnímu kameni vyrobené výlučně pro pračky.

Používání bělidel

- Zvolte program s předepráním a na začátku předeprání přidejte bělicí složku. Prací prostředek nevkládejte do přihrádky pro předpírku. Případně můžete zvolit program s extra máchání a bělidlo přilít v okamžiku, kdy pračka nabírá vodu z přihrádky na prací prášek během prvního kroku máchání.
- Bělidlo a prací prostředek nepoužívejte tak, že je smícháte.
- Použijte jen malé množství bělidla (cca 50 ml) a oděvy nechte důkladně vymáchat, jinak dojde k podráždění pokožky.
- Bělidlo nelijte přímo na prádlo.
- Nepoužívejte ho na barevné oblečení.
- Při použití bělidla na bázi kyslíku vyberte program, který prádlo vypere při nízké teplotě.

- Bělidlo na bázi kyslíku lze použít společně s pracím prostředkem. Pokud však není stejně husté jako prací prášek, nejprve do přihrádky č. „2" nasypte prací prášek a počkejte, než prací prášek během napouštění vody vyteče. Zatímco pračka pokračuje v napouštění vody, přidejte do stejné přihrádky bělidlo.

4.2.7 Tipy pro efektivní praní

		Oblečení			
		Světlé barvy a bílá	**Barvy**	**Černá / Tmavé barvy**	**Jemné / vlna / hedvábí**
		(Doporučené rozpětí teplot podle úrovně znečištění: 40 – 90 °C)	(Doporučené rozpětí teplot podle úrovně znečištění: 40 °C)	(Doporučené rozpětí teplot podle úrovně znečištění: 40 °C)	(Doporučené rozpětí teplot podle úrovně znečištění: 30 °C)
Úroveň znečištění	**Silně znečištěné** (odolné skvrny, např. od trávy, kávy, ovoce a krve.)	Skvrny může být třeba předem odstranit nebo provést předpírku. Práškové a tekuté prací prostředky doporučené pro bílé oděvy lze používat v dávkách doporučených pro silně znečištěné oděvy. Na vyčištění skvrn od hlíny a skvrny, které jsou citlivé na škrobení, doporučujeme používat práškové prací prostředky.	Práškové a tekuté prací prostředky doporučené pro barevné oděvy lze používat v dávkách doporučených pro silně znečištěné oděvy. Na vyčištění skvrn od hlíny a skvrny, které jsou citlivé na škrobení, doporučujeme používat práškové prací prostředky. Měly by se použít prací prostředky, které neobsahují bělidlo.	Tekuté prací prostředky vhodné pro barevné a tmavé oděvy lze používat v dávkách doporučených pro silně znečištěné oděvy.	Používejte tekuté prací prostředky určené pro choulostivé oblečení. Vlněné a hedvábné oděvy je nutno prát ve speciálních přípravcích na vlnu.
	Běžně znečištěné (například skvrny na límcích a manžetách)	Práškové a tekuté prací prostředky doporučené pro bílé oděvy lze používat v dávkách doporučených pro běžně znečištěné oděvy.	Práškové a tekuté prací prášky doporučené pro barevné oděvy lze používat v dávkách doporučených pro běžně znečištěné oděvy. Měly by se použít prací prostředky, které neobsahují bělidlo.	Tekuté prací prostředky vhodné pro barevné a tmavé oděvy lze používat v dávkách doporučených pro běžně znečištěné oděvy.	Používejte tekuté prací prostředky určené pro choulostivé oblečení. Vlněné a hedvábné oděvy je nutno prát ve speciálních přípravcích na vlnu.
	Lehce znečištěné (Bez viditelných skvrn.)	Práškové a tekuté prací prostředky doporučené pro bílé oděvy lze používat v dávkách doporučených pro lehce znečištěné oděvy.	Práškové a tekuté prací prostředky doporučené pro barevné oděvy lze používat v dávkách doporučených pro lehce znečištěné oděvy. Měly by se použít prací prostředky, které neobsahují bělidlo.	Tekuté prací prostředky vhodné pro barevné a tmavé oděvy lze používat v dávkách doporučených pro lehce znečištěné oděvy.	Používejte tekuté prací prostředky určené pro choulostivé oblečení. Vlněné a hedvábné oděvy je nutno prát ve speciálních přípravcích na vlnu.

4.2.8 Zobrazování doby trvání programu

Na displeji výrobku vidíte při volbě programu dobu trvání daného programu. Doba trvání programu se upravuje automaticky v průběhu programu v závislosti na množství prádla v pračce, vzniklém množství pěny, nerovnoměrnosti rozložení prádla v bubnu, výkyvech napětí v síti, tlaku vody a nastaveních programu.
ZVLÁŠTNÍ PŘÍPAD: Při spuštění programů Bavlna a Bavlna Eco se na displeji zobrazí doba trvání pro poloviční náplň, což je nejčastější případ užití. Po 20 – 25 minutách trvání programu zařízení automaticky zjišťuje aktuální množství prádla. Pokud je vyšší než poloviční, doba trvání bude upravena příslušným způsobem a navýšena automaticky. Tuto změnu můžete sledovat na displeji.

4.3 Provoz spotřebiče

4.3.1 Ovládací panel

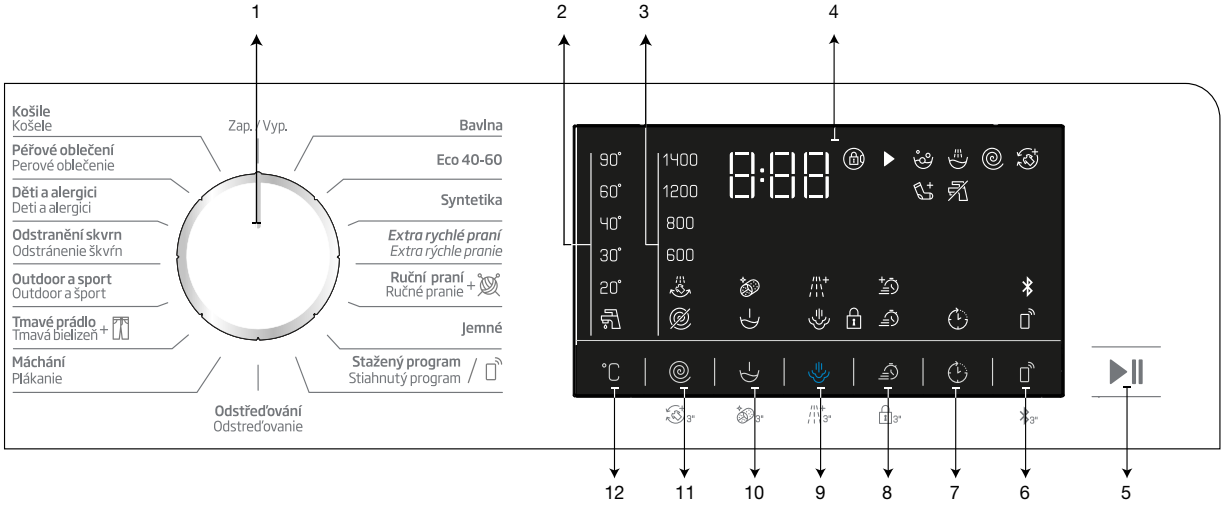

1 - Knoflík pro volbu programu
2 - Kontrolky úrovně teploty
3 - Kontrolky úrovně odstřeďování
4 - Displej
5 - Tlačítko- Start/Pauza
6 - Tlačítko dálkového ovládání.
7 - Tlačítko pro nastavení času ukončení programu
8 - Tlačítko pomocné funkce 3
9 - Tlačítko pomocné funkce 2
10 - Tlačítko pomocné funkce 1
11 - Tlačítko nastavení rychlosti ždímání
12 - Tlačítko pro nastavení teploty

4.3.2 Symboly na displeji

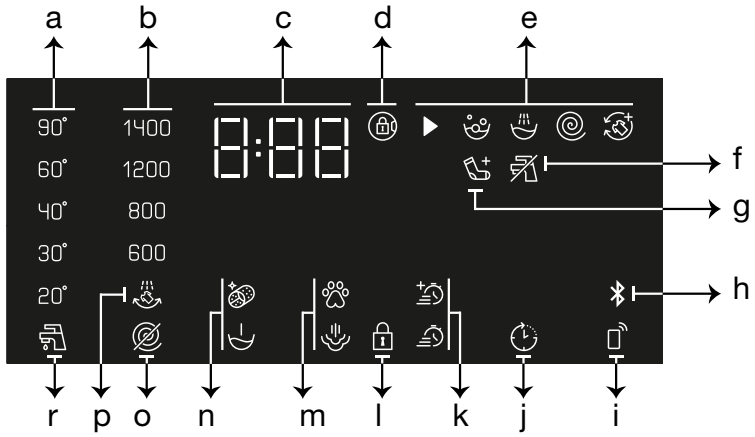

a - Kontrolka teploty
b - Kontrolka rychlosti odstřeďování
c - Informace o trvání
d - Symbol aktivovaného zámku dvířek
e - Ukazatel průběhu programu
f - Kontrolka nepřítomnosti vody
g - Kontrolka Přidat oděv
h - Indikátor připojení Bluetooth
i - Kontrolka dálkového ovládání
j - Kontrolka Povolení odloženého spuštění
k - Kontrolky pomocných funkcí 3
i - Symbol aktivovaného dětského zámku dvířek
m - Kontrolky pomocných funkcí 2
n - Kontrolky pomocných funkcí 1
o - Kontrolka Bez odstřeďování
p - Kontrolka Podržení máchání
r - Kontrolka studené vody

Vizualizace použitá pro popis přístroje v této části je schematická a nemusí odpovídat přesně vlastnostem vašeho přístroje.

4.3.3 Tabulka programů a spotřeby

CZ						Pomocní funkce					
Program		Max. zátěž (kg)	Spotřeba vody (l)	Spotřeba energie (kWh)	Max. rychlost	Rychlé praní+	Předpírka	Extra máchání	Pára	Nemačkavá úprava+	Volitelný teplotní rozsah °C
Bavlna	90	7	94	2.30	1400	•	•	•	•	•	Chlad - 90
	60	7	94	1.70	1400	•	•	•	•	•	Chlad - 90
	40	7	92	0.95	1400	•	•	•	•	•	Chlad - 90
Eco 40-60	40 ***	7	52	0.975	1400						40-60
	40 **,***	3.5	44	0.620	1400						40-60
	40 ***	2	35	0.343	1400						40-60
	60 **	7	52	0.975	1400						40-60
	60 **	3.5	42.5	0.610	1400						40-60
Syntetika	60	3	65	1.20	1200	•	•	•	•	•	Chlad - 60
	40	3	63	0.85	1200	•	•	•	•	•	Chlad - 60
Extra rychlé praní	90	7	66	2.15	1400	•		•	•	•	Chlad - 90
	60	7	66	1.15	1400	•		•	•	•	Chlad - 90
	30	7	66	0.20	1400	•		•	•	•	Chlad - 90
Extra rychlé praní + Rychlé praní+	30	2	39	0.15	1400	•		•	•	•	Chlad - 90
Vlna/Rucní praní	40	1.5	53	0.50	1200			•			Chlad - 40
Jemné	40	3	53	0.70	800			•			Chlad - 40
Tmavé prádlo/ Džíny	40	3	75	0.80	1200	•	•	*	•	•	Chlad - 40
Outdoor a sport	40	3	51	0.45	1200		•				Chlad - 40
Odstranení skvrn	60	3.5	75	1.55	1400	•	•				30-60
Deti a alergici	90	7	120	2.8	1400			*	*		20-90
Pérové oblecení	60	1.5	75	1.20	1000			•	•		Chlad - 60
Košile	60	3	57	1.20	800	•	•	•	•	•	Chlad - 60
Kazan Temizleme+	90	-	73	2.6	600				*		90
Downloaded Program (Stažený program)*****											
Mix	40	3	68	0.75	800	•	•		•	•	Chlad - 40
Závěsy	40	2	86	0.65	800		•	*			Chlad - 40
Spodní prádlo	30	1	70	0.30	600			*			Chlad - 30
Měkké hračky	40	1.5	53	0.53	600			*			Chlad - 40
Ručník	60	1.5	75	1.20	1000			*	•		Chlad - 60

• : Volitelné.
* : Vyberou se automaticky, nelze je zrušit.
** : Eco 40-60 (40° 60°) je zkušebním programem v souladu s EN 60456: 2016 a energetickým štítkem s delegovaným nařízením Komise (EU) 1061/2010)
*** : Eco 40-60 s výběrem teploty 40 °C je zkušebním programem v souladu s EN 60456:2016/prA:2019 a s energetickým štítkem s delegovaným nařízením Komise (EU) 2019/2014

***** : Tyto programy mohou být použity s aplikací HomeWhiz Spotřeba energie se může při připojení zvýšit.

- : Maximální náplň viz popis programu.

Pomocné funkce v tabulce se mohou lišit podle modelu vaší pračky.
Spotřeba vody a energie se může lišit od údajů v tabulce podle tlaku vody, tvrdosti a teploty vody, teploty okolí, typu a množství prádla, volby pomocných funkcí a rychlosti ždímání a výkyvů v přívodním napětí.
Na displeji výrobku vidíte při volbě pracího programu dobu trvání daného programu. V závislosti na množství prádla v pračce se může čas zobrazený na displeji a doba trvání pracího cyklu lišit až o 1 – 1,5 hodiny. Doba trvání se ihned po zahájení pracího cyklu začne aktualizovat.
Vzory výběru pro pomocné funkce lze změnit u výrobce společnosti. Nový výběr vzorce lze přidat nebo odebrat Rychlost ždímání se může lišit podle programů, nicméně tato rychlost nemůže překročit max. rychlost ždímání vaší pračky.“
Vždy vyberte nejnižší vhodnou teplotu. Nejúčinnější programy, pokud jde o spotřebu energie, jsou obecně ty, které fungují při nižších teplotách a delším trvání.
Hluk a zbytková vlhkost jsou ovlivňovány rychlostí odstřeďování: čím vyšší je rychlost odstřeďování ve fázi odstřeďování, tím vyšší je hluk a nižší obsah zbytkové vlhkosti.

Spotřební hodnoty (CZ)

	Výběr teploty (°C)	Rychlost ždímání (ot/min)	Kapacita (kg)	Doba trvání programu (hh:mm)	Spotřeba energie (kWh/cyklus)	Spotřeba vody (l/cyklus)	Teplota prádla (°C)	Zbývající obsah vlhkosti (%)
Eco 40-60	40	1400	7	3:27	0,975	52.00	44	53
	40	1400	3.5	2:41	0.620	44.00	40	53
	40	1400	2	2:41	0,343	35.00	27	53
Bavlna	20	1400	7	03:35	0.700	92.00	20	53
Bavlna	60	1400	7	03:35	1.700	94.00	60	53
Syntetika	40	1200	3	02:15	0.850	63.00	40	40
Extra rychlé praní	30	1400	7	00:28	0.200	66.00	23	62

Tabulka symbolů

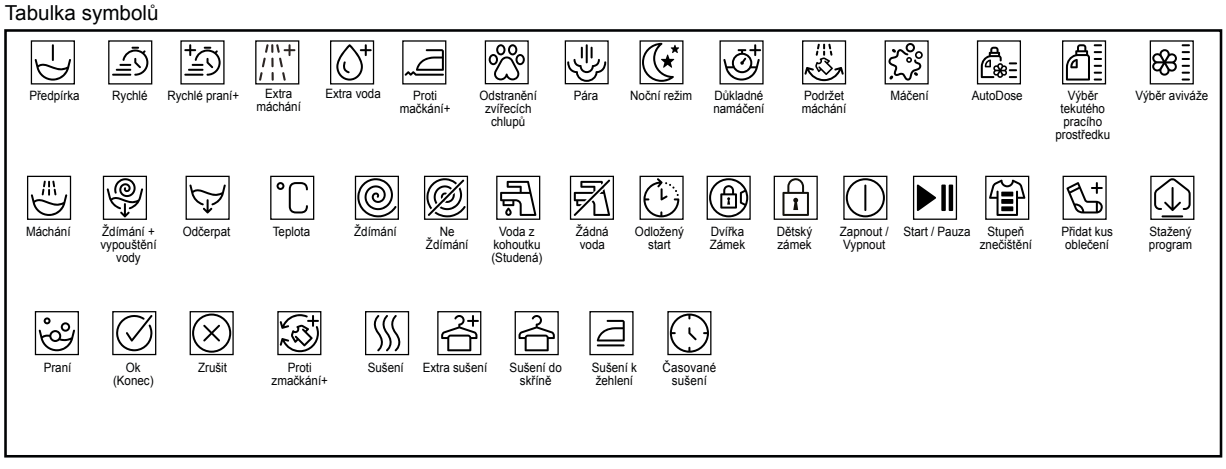

4.3.4 Volba programu

1 Zvolte program vhodný pro typ, množství a míru znečištění prádla v souladu s „Tabulkou programů a spotřeby" a tabulkou teplot uvedenou níže.

	Programmes are limited with the highest spin speed appropriate for that particular type of fabric.
	Při výběru programu vždy sledujte typ látky, barvu, míru znečištění a povolenou teplotu vody.

2 Zvolte požadovaný program s tlačítkem pro **Výběr programu**.

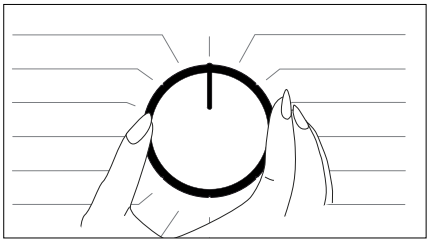

4.3.5 Programy

• Eco 40-60

Programem Eco 40-60 lze vyčistit běžně zašpiněné bavlněné prádlo která je pratelná při teplotě 40 °C nebo 60 °C spolu ve stejném cyklu a tento program se používá k hodnocení souladu s právními předpisy EU o ekodesignu.
I když pere déle než všechny ostatní programy, poskytuje vysoké úspory vodya energie. Skutečná teplota vody se může od uvedené teploty praní lišit. Při praní menšího množství prádla (např. ½ kapacity nebo méně) se délka jednotlivých fází programu automaticky zkrátí. V takovém případě se sníží spotřeba energie a vody.

• Bavlna

V tomto programu můžete prát prádlo, jako jsou košile, halenky, syntetické / smíšené bavlněné tkaniny, atd. Při stisknutí klávesy rychlého praní se doba programu výrazně zkrátí, ale prací výkon je zajištěn intenzivním praním. Není-li zapnuta funkce rychlého praní, je zajištěn maximální výkon praní a máchání i pro silně zašpiněné prádlo.

• Syntetika

V tomto programu můžete prát prádlo, jako jsou košile, halenky, syntetické / smíšené bavlněné tkaniny, atd. Doba trvání programu je výrazně kratší a je zajištěno praní s vysokým výkonem. Není-li zapnuta funkce rychlého praní, je zajištěn maximální výkon praní a máchání i pro silně zašpiněné prádlo.

• Rucní praní

Slouží k praní jemného / jemného prádla. Zvolte vhodnou teplotu podle údajů na štítcích na oblečení. Vaše prádlo se vypere velmi jemnými pohyby, aby nedošlo k jeho poškození.

• Deti a alergici

Použití páry na začátku programu umožňuje snadné uvolnění špíny.
Tento program používejte na prádlo (dětské oděvy, prostěradla, ložní prádlo, spodní prádlo, bavlněné prádlo, atd.), u kterého požadujete antialergické a hygienické praní na vysokou teplotu s intenzívním a dlouhým pracím cyklem. Vysoká úroveň hygieny je zajištěna díky napařování před začátkem programu, dlouhému trvání ohřevu a dalšímu kroku máchání.
Program byl otestován Britskou nadací pro alergie (Allergy UK) při teplotě 60 °C a byl certifikován co do účinnosti eliminace alergenů, včetně bakterií a plísní.

	Allergy UK je značkou sdružení Britská asociace alergií. Asociace vytvořila tzv. Schvalovací pečeť, která znamená, že výrobek jí označený zvláště omezuje / snižuje / odstraňuje alergeny z alergikova prostředí nebo značně snižuje obsah alergenů. Slouží jako potvrzení, že výrobky jsou věděcky testovány a zkoušeny způsobem, který poskytuje měřitelné výsledky. Slouží jako potvrzení, že výrobky jsou věděcky testovány a zkoušeny způsobem, který poskytuje měřitelné výsledky.

• Pérové oblecení
Pomocí tohoto programu se perou kabáty, vesty, bundy, apod. obsahující peří se štítkem „Praní v pračce". Díky speciálnímu pohybu při praní je zajištěno, že se voda dostane i do mezer mezi peřím.

• Odstredování
Můžete použít tuto funkci pro odstranění vody z oděvu a vypuštění vody z pračky
• Máchání
Použijte k oddělenému máchání nebo škrobení.

• Závěsy***
Tento program můžete použít k praní tylu a závěsů. Jelikož síťkování těchto druhů způsobuje zvýšenou produkci pěny, perte závěsy s velmi malým množstvím prášku na praní v přihrádce pro hlavní praní. Díky speciálnímu profilu ždímání programu se tyl a závěsy méně mačkají. Neperte větší množství závěsů, než je uvedený objem, aby nedošlo k jejich poškození.

	Pro praní záclon v tomto programu navrhujeme přidat speciální doporučené prací prostředky do přihrádky na práškový prostředek.

• Košile
Tento program se používá k společnému praní košil vyrobených z bavlny, syntetických a smíšených syntetických tkanin. Omezuje krčení oblečení. Když se vybere funkce rychlého praní, spustí se algoritmus předběžného ošetření.
• Naneste přípravek pro předpírání přímo na své oděvy nebo jej přidejte spolu s pracím prostředkem, když se pračka začne plnit vodou, do přihrádky na práškový prostředek. Tak je možné dosáhnout stejného výkonu, kterého dosáhnete při běžném praní, v mnohem kratším čase. Zvyšuje se tak životnost oblečení.

• Extra rychlé praní
Pomocí tohoto programu se pere mírně zašpiněné nebo čisté bavlněné prádlo v krátkém čase. Při výběru funkce rychlého praní lze délku trvání programu snížit až na 14 minut. Když vyberete funkci rychlého praní, lze prát maximálně 2 (dva) kg prádla.
• Tmavé prádlo/ Džíny
Použijte tento program k ochraně barvy oděvů tmavé barvy nebo džínů. Nabízí vysokou účinnost praní díky speciálnímu pohybu bubnu i při nízké teplotě. Na tmavé prádlo doporučujeme používat tekutý prací prostředek nebo prací prostředek na vlnu. Neperte v tomto programu jemné prádlo obsahující vlnu apod
• Mix***
Tento program použijte k praní bavlněného a syntetického prádla bez třídění.
• Jemné
V tomto programu můžete prát jemné prádlo, například bavlněné / syntetické pletené oblečení nebo punčochy Peře jemnějšími pohyby. Prádlo, u kterého chcete chránit barvy, perte buď na 20 stupňů nebo zvolením studeného praní.

• Spodní prádlo***
Pomocí tohoto programu můžete prát jemné oblečení, které je určeno pro ruční praní, a jemné dámské spodní prádlo. Menší množství oděvů se musí prát v síťce. Háčky, knoflíky, zipy apod. musí být zapnuty.

• Outdoor a sport
Tento program můžete použít k praní sportovních a outdoorových oděvů, které obsahují směs bavlny / syntetiky a vodoodpudivé kryty, jako je goretex apod. Vaše oděvy se budou prát šetrně díky speciálním rotačním pohybům.

• Odstranení skvrn

Pračka má speciální program na skvrny, který umožňuje odstranění různých typů skvrn tím nejefektivnějším způsobem. Tento program používejte pouze na odolné barevné bavlněné prádlo. V tomto programu neperte jemné a pouštějící barvu oblečení a prádlo. Před praním musíte zkontrolovat štítky na oblečení (doporučuje se v případě bavlněných triček, kalhot, kraťasů, oblečení pro děti, pyžam, zástěr, prostírání, povlečení, přikrývek, povlaků na polštáře, ručníků, osušek, ponožek, bavlněného spodního prádla, které lze dlouhodobě prát při vysoké teplotě). V automatickém programu pro praní skvrn můžete vyprat 24 druhů skvrn rozdělených do dvou různých skupin podle výběru funkce rychlého praní. Skupiny skvrn podle funkce rychlého praní jsou uvedeny níže: V závislosti na vybrané skupiny skvrn se upraví speciální program praní, při kterém se upraví trvání oplachování, doba praní, doba praní a oplachování.
Skupiny skvrn podle funkce rychlého praní jsou uvedeny níže:

Pokud se nezvolí funkce "Rychlého praní":	Pokud stisknete tlačítko "Quick Wash" jednou	Pokud stisknete tlačítko "Quick Wash" dvakrát
Pot	Krev	Čaj
Límečky	Čokoláda	Káva
Jídlo	Pudink	Ovocný džus
Majonéza	Tráva	Kečup
Salátový dresink	Bahno	Červené víno
Make-up	Vejce	Kola
Strojní olej	Máslo	Džem
Dětské jídlo	Karí	Uhlí

• Vyberte program pro odstraňování skvrn.
• Zvolte skvrnu, kterou chcete vyčistit, z výše uvedených skupin a vyberte příslušnou skupinu pomocí funkční klávesy rychlého praní.
• Pečlivě si přečtěte štítky na oblečení a ujistěte se, že jste vybrali správnou teplotu a rychlost ždímání.

• Downloaded Program (Stažený program)

Jedná se o speciální funkci, která umožňuje stahovat různé programy, které chcete. Na začátku je program, který můžete vidět v aplikaci HomeWhiz jako výchozí. Aplikaci HomeWhiz však můžete použít k výběru programu z předem určené množiny programů a poté ji změnit a využít.

Pokud chcete používat funkci HomeWhiz a funkci dálkového ovládání, musíte zvolit funkci Stažený program. Podrobné informace naleznete v části 4.3.15 Funkce HomeWhiz a funkce dálkového ovládání

• Měkké hračky***

Měkké hračky musí být prány programem na jemné prádlo kvůli jejich jemnému materiálu, vláknům a doplňkům, které obsahují. Díky praní v programu na jemné prádlo a speciálnímu ždímacímu profilu se měkké hračky chrání během praní. Doporučuje se použít tekutý prací prostředek.

Hračky s tvrdými povrchy se za žádných okolností nesmí prát.

Hračky neperte spolu s oděvy, protože mohou poškodit prádlo.

• Ručníky***

Tento program použijte k praní trvanlivého bavlněného prádla, jako jsou ručníky Při vkládání ručníků do pračky dbejte na to, aby nedošlo ke kontaktu s membránou či se sklem.

4.3.6 Volba teploty

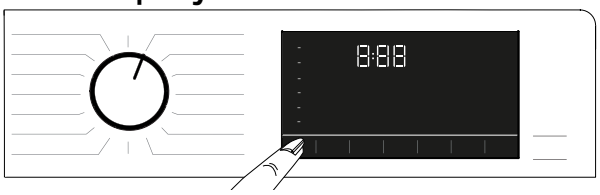

Vždy, kdy se vybere nový program, na kontrolce teploty se zobrazí teplota doporučená pro takový program. Je možné, že doporučená hodnota teploty není maximální teplota, kterou lze pro aktuální program vybrat.
Abyste změnili teplotu, stiskněte tlačítko **Nastavení teploty**. Teplota se postupně snižuje

Není povolena žádná změna v nastavení programů, u nichž není možné upravovat teplotu.

Po spuštění praní můžete teplotu také změnit. Tuto změnu lze provést, pokud to daný krok umožní Změny nelze provést, pokud to kroky neumožní.

Pokud navolíte možnost studeného praní a znovu stisknete tlačítko Nastavení teploty, na displeji se zobrazí doporučená teplota pro vybraný program Znovu stiskněte tlačítko Nastavení teploty, abyste teplotu snížili.

4.3.7 Volba rychlosti ždímání

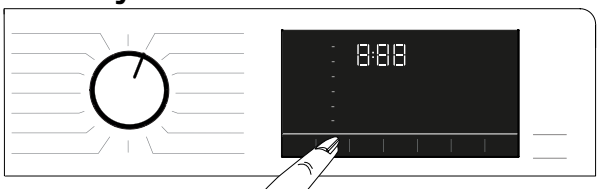

Kdykoli zvolíte nový program, zobrazí se na ukazateli **Rychlosti otáček** doporučené otáčky ždímání pro zvolený program.

Je možné, ze doporučená hodnota rychlosti ždímání není maximální rychlost, kterou lze pro aktuální program vybrat.

Stisknutím tlačítka **Nastavení rychlosti odstřeďování** změníte rychlost odstřeďování. Rychlost otáček se postupně snižuje.
Potom se na displeji, v závislosti na modelu produktu, zobrazí možnosti „Pozastavit máchání“ a „Žádné ždímání“.
Pokud nechcete vyjmout prádlo okamžitě po skončení programu, můžete použít funkci **Podržet máchání** a ponechat prádlo ve vodě po posledním máchání, abyste zabránili pomačkání vašich oděvů bez přítomnosti vody
Tato funkce ponechá prádlo ve vodě po posledním máchání.
Chcete-li prádlo vyždímat po funkci Pozastavení máchání:
Nastavte **Rychlost ždímání**.
- Stiskněte tlačítko **Start / Pauza / Zrušit.** Program bude pokračovat. Pračka vypustí vodu a prádlo vyždímá.
Chcete-li vodu na konci programu vypustit bez ždímání, použijte funkci **Žádné ždímání**.

Není povolena žádná změna v nastavení programů, u nichž není možné upravovat rychlost.

Rychlost ždímání můžete změnit po zapnutí praní, pokud to daný krok umožní Změny nelze provést, pokud to kroky neumožní.

Podržet máchání
Pokud nechcete vyjmout prádlo okamžitě po skončení programu, můžete použít funkci podržet máchání a ponechat prádlo ve vodě po posledním máchání, abyste zabránili pomačkání vašich oděvů bez přítomnosti vody. Stiskněte tlačítko Start / Pauza po tomto procesu, pokud chcete vypustit vodu bez ždímání prádla. Program se znovu obnoví a dokončí po vyčerpání vody.
Pokud chcete vyždímat prádlo, které zůstalo ve vodě, zvolte otáčky ždímání a stiskněte tlačítko Start/ Pauza.
Program bude pokračovat. Voda se odčerpá, prádlo vyždímá a program skončí.

4.3.8 Volba pomocné funkce

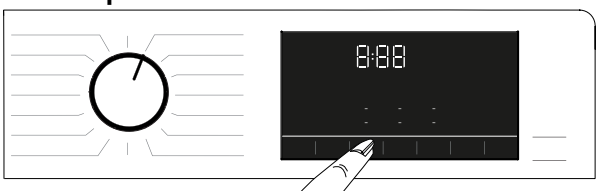

Před spuštěním programu zvolte požadované pomocné funkce. Kdykoli dojde k výběru programu, rozsvítí se pomocné funkce, které lze společně s ním vybrat.

Pokud stisknete tlačítko pomocné funkce, které nelze spustit se současným programem, bude pračka vydávat varovný zvuk.

Pomocná funkce je rovněž vhodná pro aktuální program a zůstane rozsvícená i po spuštění praní.

Některé kombinace nelze zvolit současně. Pokud před spuštěním stroje zvolíte druhou pomocnou funkci, která je v rozporu s první funkcí, první zvolená funkce se zruší a aktivní zůstane druhá pomocná funkce. Pokud například chcete zvolit rychlé praní poté, co jste zvolili předeprání, předeprání se zruší a rychlé praní zůstane aktivní.

Pomocnou funkci neslučitelnou s programem nelze zvolit. (Viz „Tabulka programů a spotřeby")

Některé programy mají doplňující funkce, které musí být spuštěny samostatně. Tyto funkce nemohou být zrušeny. Doplňující funkce se nerozsvítí, rozsvítí se pouze vnitřní plocha tlačítek.

4.3.8.1 Pomocné funkce

• Předpírka
Předpírka se hodí pouze pro silně ušpiněné prádlo. Bez předpírky šetříte energii, vodu, prací prášek a čas.

• Rychlé praní+
Po výběru programu můžete stisknutím tlačítka nastavení rychlého praní zkrátit dobu trvání programu. U některých programů může doba trvání zkrátit o více než 50 %. Navzdory tomu je prací výkon díky změněnému algoritmu dobrý
I když se v každém programu liší, po stisknutí tlačítka Rychlé umývání se doba trvání programu snižuje na určitou úroveň a při druhém stisknutí stejného tlačítka klesne na minimální úroveň.
Pro lepší čisticí vlastnosti nepoužívejte při mytí silně znečištěné prádlo tlačítko nastavení rychlého mytí.
Zkrácení trvání programu pomocí tlačítka Rychlé promývání pro středně a lehce znečištěné prádlo.

• Pára
Tímto programem snížíte pomačkání a zkrátíte dobu žehlení u malého množství nepříliš špinavého bavlněného, syntetického nebo smíšeného prádla.

Když aktivujete funkci páry, nepoužívejte tekutý prací prostředek, pokud produkt nemá nádobku na tekutý prací prostředek nebo funkci dávkování tekutin. V opačném případě, na oblečení by mohly zůstat skvrny.

• **Dálkové Ovládání**
Toto pomocné funkční tlačítko můžete použít k připojení přístroje k inteligentním zařízením. Podrobné informace naleznete v části 4.3.15 Funkce HomeWhiz a funkce dálkového ovládání.

• **Přizpůsobený program**
Tato pomocná funkce může být použita s aplikací HomeWhiz pouze pro programy pro praní bavlny a syntetiky společně. Když je tato pomocná funkce aktivována, můžete do programu přidat až 4 pomocná máchání. Můžete si vybrat a používat některé pomocné funkce, i když nejsou viditelné na vašem přístroji. Můžete zvýšit a snížit dobu programů pro praní bavlny a syntetiky

	Pokud je vybrána pomocná funkce Přizpůsobeného programu, výkon praní a spotřeba energie se liší od deklarované hodnoty.

4.3.8.2 Výběr funkce / programu stisknutím klávesy na 3 sekundy

• **Čištění bubnu** 3"
Pro výběr programu stiskněte klávesu pomocné funkce 1 a podržte ji po dobu 3 sekund. Používejte pravidelně (jednou za 1 - 2 měsíce), abyste vyčistili buben a zajistili tak požadovanou hygienu. Pára se použije před programem, aby se změkčily zbytky v bubnu. Tento program používejte, když je pračka úplně prázdná. Chcete-li dosáhnout lepších výsledků, nasypte odstraňovač vodního kamene do přihrádky č. „2". Když program skončí, nechejte dvířka pračky pootevřená, aby pračka vyschla.

	Toto není prací program. Jde o program údržby.
	Program nespouštějte, pokud je něco v pračce. Pokud tak učiníte, výrobek zjistí, že je naplněn a přeruší program

• **Nemačkavá úprava+** 3"
Tato funkce se zvolí po stisknutí tlačítka 3. pomocné funkce a její podržení po dobu 3 sekund, kdy se kontrolka sledování programu pro daný krok rozsvítí. Když se zvolí tato funkce, buben se bude otáčet po dobu až 8 hodin, aby se zamezilo pomačkání prádla po ukončení programu Kdykoliv během těchto 8 hodin můžete program zrušit a prádlo vyndat. Pro zrušení funkce stiskněte tlačítko pro výběr funkce nebo zapnutí / vypnutí spotřebiče. Kontrolka průběhu programu bude dále svítit, dokud nebude funkce zrušena nebo krok dokončen. Pokud funkci nezrušíte, zůstane aktivní i v následujících pracích cyklech.

• **Extra máchání** 3"
Tuto funkci zvolíte stisknutím a přidržením tlačítka pomocné funkce 2 po dobu 3 sekund.
Tato funkce umožňuje další máchání kromě toho, které se provede po hlavním praní. Tak se sníží nebezpečí, že citlivá pokožka (děti, alergici atd.) bude ovlivněna zbytky pracího prášku na prádle.

• **Dětský zámek** 3"
Pomocí funkce Dětský zámek zabráníte dětem, aby ovlivňovaly funkce pračky. Tak můžete předejít změnám v aktuálním programu.

	Přístroj můžete zapnout a vypnout tlačítkem Zap. / Vyp., když je dětský zámek aktivní. Když přístroj znovu zapnete, program bude pokračovat tam, kde skončil.
	Když je aktivován dětský zámek, ozve se při stisknutí tlačítek audio signál. Signál vypnete stisknutím tlačítek pětkrát

Spuštění dětského zámku:
Po dobu 3 sekund **stiskněte a přidržte tlačítko Pomocné funkce 3.** After the **"CL 3-2-1"** countdown, the "Child Lock On" symbol appears on the display. Když se toto varování zobrazí, můžete uvolnit tlačítka **pomocné funkce 3.**
Pro vypnutí dětského zámku:
Po dobu 3 sekund **stiskněte a přidržte tlačítko Pomocné funkce 3.** Po odpočítání **„CL 3-2-1"** se na displeji objeví symbol „Dětský zámek vyp.

• **Bluetooth 3" 3"**

Funkci Bluetooth můžete použít ke spárování přístroje s vaším inteligentním zařízením. Tímto způsobem můžete pomocí svého inteligentního zařízení získat informace o vašem přístroji a ovládat jej.

K aktivaci připojení Bluetooth:

Stiskněte a podržte tlačítko dálkového ovládání po dobu 3 sekund. Bude zobrazen odpočet **„3-2-1"** a na displeji se objeví ikona „On". Uvolněte funkční tlačítko dálkového ovládání. Ikona Bluetooth bude blikat po dobu propojování přístroje s inteligentním zařízením. Pokud je spojení úspěšné, ikona bude svítit.

K deaktivaci připojení Bluetooth:

Stiskněte a podržte tlačítko dálkového ovládání po dobu 3 sekund. Bude zobrazen odpočet **„3-2-1"** a na displeji zmizne ikona „Bluetooth".

Nejprve musíte nastavit aplikaci HomeWhiz, abyste mohli aktivovat spojení Bluetooth Po nastavení stisknutím funkčního tlačítka dálkového ovládání, kdy tlačítko bude v poloze Stáhnout program / Dálkové ovládání, se automaticky bude aktivovat spojení Bluetooth.

4.3.9 Čas ukončení

Zobrazení času

Zbývající čas nutný k dokončení programu se zobrazí ve formátu hodin a minut, např. „01:30".

Doba programu se může lišit od hodnot v tabulce „Program a spotřeba" v závislosti na tlaku vody, tvrdosti vody a teplotě, teplotě prostředí, množství a typu prádla, zvolených přídavných funkcí a změn v rozvodném napětí.

Pomocí funkce **End Time (čas ukončení)** je možné odložit spuštění programu až o 24 hodin. Po stisknutí tlačítka **Čas ukončení** se zobrazí odhadovaný čas ukončení programu. Je-li nastaven **Čas ukončení**, rozsvítí se kontrolka **Čas ukončení**.



Aby se aktivovala funkce čas ukončení a program se dokončil na konci specifikovaného času, musíte po nastavení času stisknout tlačítko **Start / Pauza**.

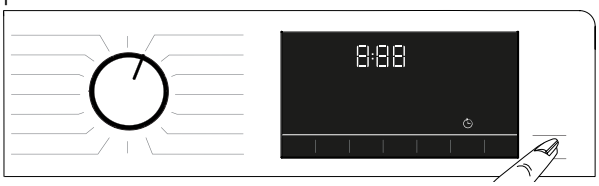

Pokud chcete zrušit funkci ukončení, otočte tlačítkem na **zapnutí (on) a vypnutí (off)** přístroje.

Pokud jste aktivovali funkci Čas skončení, do přihrádky 2 pro práškový prací prostředek nepřidávejte tekutý prací prostředek. Hrozí riziko pošpinění oděvů.

1 Otevřete vkládací dveře, vložte prádlo, čistící prostředek, atd
2 Vyberte prací program, teplotu, rychlost ždímání a je-li třeba i doplňující funkce.
3 Čas ukončení svojí volby nastavte stisknutím tlačítka **Čas ukončení. Kontrolka Času ukončení** se rozsvítí.
4 Stiskněte tlačítko **Start/Pauza**. Začne odpočítávání času. ":" uprostřed času odloženého startu na displeji začne blikat.

Během odpočítávání času při funkci End Time můžete do stroje přidat další prádlo. Na konci odpočítávání se objeví symbol odloženého startu, spustí se prací cyklus a čas zvoleného programu se zobrazí na displeji.

When the End Time selection is complete, the time that appears on the screen is the end time plus the duration of the selected program.

4.3.10 Spuštění programu

1 Pro spuštění programu stiskněte tlačítko **Start/Pauza**.
2 Kontrolka tlačítka **Start / Pauza**, která byla vypnutá, začne nyní trvale svítit, což označuje spuštění programu.



3 Vkládací dvířka jsou uzavřena. Když jsou vkládací dvířka zavřena, na displeji se zobrazí "Dvířka uzavřena".

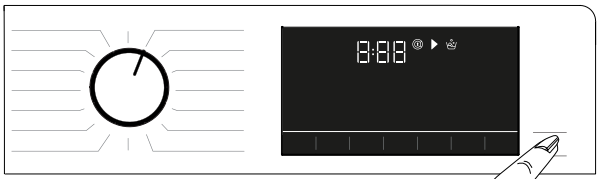

4 Ukazatel průběhu programuNa displeji se zobrazí kontrolka programu s aktuálním krokem programu.

4.3.11 Zámek vkládacích dvířek

U pračky je k dispozici uzamykací systém, který brání otevření plnicích dvířek v případě, že je uvnitř vysoká hladina vody.
Když jsou vkládací dvířka zavřená, na displeji se zobrazí „Dvířka uzavřena".



Pokud je vybrána funkce dálkového ovládání, budou dvířka uzamčena . Abyste mohli dveře otevřít, musíte vypnout funkci dálkového ovládání stisknutím tlačítka dálkové ovládání nebo změnou polohy programu.

Otevírání dvířek v případě výpadku proudu:

V případě výpadku proudu můžete použít nouzovou rukojeť dvířek pod víčkem filtru čerpadla a ručně otevřít dvířka.

VAROVÁNÍ: Před otevřením nakládacích dvířek se ujistěte, že ve stroji není voda, aby nedošlo k zaplavení. Voda může být horká a může způsobit opaření.

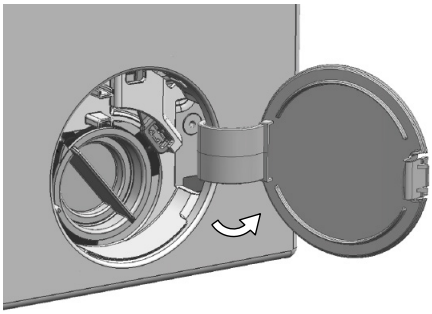

- Vypněte a odpojte zařízení od elektrické sítě.
- Otevřete víčko filtru čerpadla

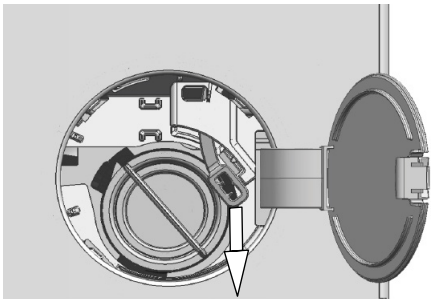

- Uvolněte nouzovou rukojeť dvířek, která se nachází na zadní straně krytu filtru.
- Vytáhněte rukojetí jedenkrát směrem dolů a otevřete nakládací dvířka.
- Po otevření dvířek, vraťte nouzovou rukojeť na své místo.
- Pokud se dvířka neotevírají, zkuste znovu potáhnout za rukojeť.

4.3.12 Změna volby po spuštění programu

Přidání prádla po zahájení programu :
Je-li úroveň vody ve spotřebiči vhodná po stisknutí tlačítka Start / Pauza, zámek dveří se deaktivuje, dveře se otevřou a vy budete moci přidat prádlo. Ikona zámku dvířek na displeji zhasne, když je zámek dvířek deaktivován. Po přidání oděvů zavřete dvířka a znovu stiskněte tlačítko **Start / Pauza** pro obnovení pracího cyklu.

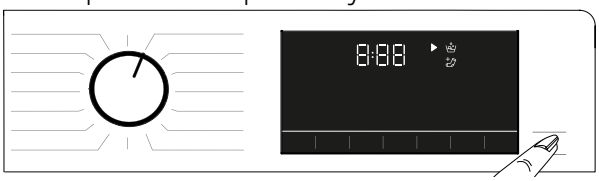

Je-li hladina vody ve spotřebiči nevhodná při stisknutí tlačítka Start / Pauza, nejde zámek dveří deaktivovat a symbol zamčení zůstane na displeji.



Pokud je teplota vody uvnitř přístroje vyšší než 50 °C, bezpečnostní dvířka nejdou deaktivovat, i když je vhodná hladina vody.

Přepnutí pračky do režimu pauzy:
Stiskněte tlačítko Start / Pauza a spotřebič přepněte do režimu zastavení. Na displeji se zobrazí symbol pauzy.



Změna výběru programu po spuštění programu:
Změna programu je povolena i při spuštění programu, pokud není aktivována funkce dětského zámku. Touto akcí zrušíte spuštěný program.

Spustí se vybraný program.

Změna pomocné funkce, rychlosti otáček a teploty
V závislosti na dosaženém kroku programu můžete zrušit nebo aktivovat pomocné funkce. Viz "Výběr pomocné funkce".
Můžete také změnit nastavení otáček a teploty. Viz části "Volba rychlosti" a "Výběr teploty".

Dveře se neotevřou, je-li teplota uvnitř vysoká nebo je hladina vody nad dveřním otvorem.

4.3.13 Zrušení programu

Program se zruší, pokud tlačítko pro výběr programu otočíte do jiného programu nebo pokud byl stroj vypnut a znovu zapnut pomocí tlačítka pro výběr programů.

Pokud stisknete tlačítko pro výběr programů ve chvíli, kdy je aktivován dětský zámek, program se nezruší. Nejprve musíte zrušit Dětský zámek.
Pokud chcete otevřít dveře pračky poté, co jste zrušili program, ale není to možné, protože je hladina vody nad dveřním otvorem, otočte kolečkem Volba programu na program Čerpání + Ždímání a vypusťte vody z přístroje.

4.3.14 Ukončení programu

Po dokončení se na displeji zobrazí symbol Konec (End).
Pokud do 10 minut nestisknete žádné tlačítko, spotřebič se přepne do režimu pozastavení. Displej a všechny kontrolky se vypnou.
Kroky dokončeného programu se zobrazí, když stisknete tlačítko Zap. / Vyp.

4.3.15 Funkce HomeWhiz a funkce dálkového ovládání

HomeWhiz vám umožní používat vaše chytré zařízení k ovládání vaší pračky a k získávání informací o jejím stavu. S aplikací HomeWhiz tak můžete používat své chytré zařízení k provádění různých úkonů, které lze provádět i na spotřebiči. Některé funkce můžete používat pouze s aplikací HomeWhiz.
Pro použití funkce Bluetooth na vašem spotřebiči je nutné si stáhnout aplikaci HomeWhiz z obchodu s aplikacemi na vašem chytrém zařízení.
Abyste mohli aplikaci nainstalovat, ujistěte se, že je vaše chytré zařízení připojeno k internetu.
Pokud používáte tuto aplikaci poprvé, postupujte prosím k provedení registrace účtu podle pokynů na obrazovce. Jakmile je proces registrace dokončen, můžete prostřednictvím tohoto účtu používat všechny spotřebiče s funkcí HomeWhiz ve své domácnosti.
Pro zobrazení spotřebičů spárovaných s vaším účtem klepněte na „Přidat / odebrat spotřebič" na stránce aplikace "HomeWhiz". Na této stránce můžete provést uživatelské spárování těchto výrobků.

Abyste mohli využívat funkci HomeWhiz, musíte mít na vašem chytrém zařízení nainstalovanou aplikaci, která bude spárovaná s pračkou pomocí Bluetooth. Pokud pračka není připojena k chytrému zařízení, funguje jako zařízení, které nemá funkci HomeWhiz.
Váš přístroj bude spárován s vaším inteligentním zařízením prostřednictvím Bluetooth. Prostřednictvím tohoto párování budou povoleny ovládací prvky provedené pomocí párování; proto musí být přiměřená intenzita signálu Bluetooth mezi zařízením a inteligentním zařízením.
Verze Android a iOS podporované aplikací HomeWhiz naleznete na stránce www.homewhiz.com.

VAROVÁNÍ: Všechna bezpečnostní opatření popsaná v části **„VŠEOBECNÉ BEZPEČNOSTNÍ POKYNY"** vaší uživatelské příručky se týkají i dálkového ovládání prostřednictvím funkce HomeWhiz.

4.3.15.1 HomeWhiz nastavení

Aby bylo možné aplikaci spustit, je nutné propojit spotřebič a aplikaci HomeWhiz. Chcete-li vytvořit toto propojení, postupujte podle pokynů uvedených níže pro instalaci přístroje a aplikace HomeWhiz.

- Pokud přidáváte přístroj poprvé, klepněte na tlačítko "Přidat nebo odebrat zařízení" v aplikaci HomeWhiz. Po tomto kroku klepněte na „Nastavit nový spotřebič". Postupujte podle níže uvedených kroků v aplikaci HomeWhiz pro provedení nastavení.
- Chcete-li spustit instalaci, ujistěte se, že je vaše pračka vypnuta. Stiskněte a podržte tlačítko teploty a tlačítko dálkového ovládání současně po dobu 3 sekund, abyste přepnuli přístroj do režimu nastavení HomeWhiz.

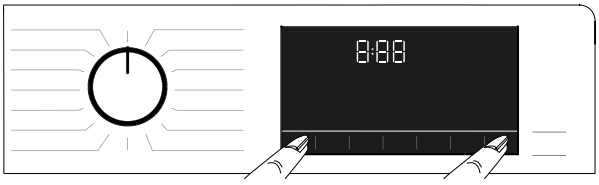

- Když je spotřebič v režimu nastavení HomeWhiz, uvidíte na displeji animaci a ikona Bluetooth bude blikat, dokud se vaše pračka nepropojí s inteligentním zařízením. V tomto režimu bude aktivní pouze programovací tlačítko. Ostatní tlačítka budou neaktivní.

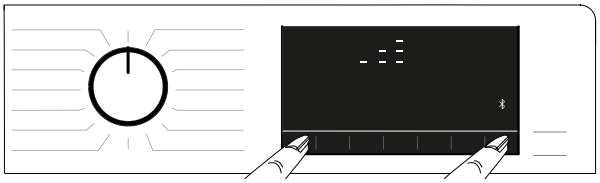

- Na obrazovce v aplikaci vyberte pračku a stiskněte tlačítko Další.
- Pokračujte podle pokynů na obrazovce, dokud se aplikace HomeWhiz nezeptá na přístroj, který chcete připojit k vašemu inteligentnímu zařízení.
- Vraťte se k aplikaci HomeWhiz a čekejte, dokud se nastavení dokončí. Po jeho dokončení pojmenujte svou pračku. Nyní můžete klepnout a v aplikaci HomeWhiz uvidíte spotřebič, který jste přidali.

Pokud nemůžete úspěšně provést nastavení během 5 minut, pračka se automaticky vypne. V takovém případě budete muset nastavení zopakovat. Pokud problém přetrvává, obraťte se na autorizovaný servis.

Pračku můžete používat s více než jedním zařízením. Aby to bylo možné, stáhněte si HomeWhiz do každého zařízení. Při spuštění aplikace se budete muset přihlásit do účtu, který jste předtím vytvořili a spárovali s vaší pračkou. V jiném případě si prosím přečtěte "Nastavení pračky, která je připojena k účtu někoho jiného".

VAROVÁNÍ: Chcete-li pokračovat v nastavení HomeWhiz, vaše chytré zařízení musí být připojeno k internetu. V opačném případě aplikace HomeWhiz nedovolí úspěšně dokončit instalační postup. Pokud máte problémy s připojením k internetu, obraťte se na svého poskytovatele internetových služeb.



Aplikace HomeWhiz může vyžadovat zadání čísla produktu uvedeného na štítku produktu. Štítek produktu najdete ve dveřích spotřebiče. Číslo produktu bude uvedeno na štítku.

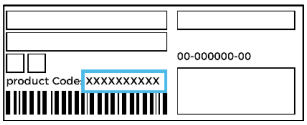

4.3.15.2 Nastavení pračky, která je připojena k účtu někoho jiného

Pokud byla pračka, kterou chcete použít, předtím zavedena do systému pomocí účtu někoho jiného, musíte zvolit nové připojení mezi aplikací HomeWhiz a přístrojem.

- Stáhněte aplikaci HomeWhiz na svém chytrém zařízení, které budete používat.
- Vytvořte nový účet a přihlaste se k tomuto účtu v aplikaci HomeWhiz.
- Postupujte podle kroků popsaných v nastavení HomeWhiz (4.3.15.1 Nastavení HomeWhiz) a proveďte instalaci.

Vzhledem k tomu, že funkce HomeWhiz a funkce dálkového ovládání je řízena pomocí párování s technologií Bluetooth, může být současně používána jen jedna aplikace HomeWhiz.

4.3.15.3 Funkční tlačítko dálkového ovládání a jeho použití

Po nastavení HomeWhiz se Bluetooth automaticky zapne. Chcete-li aktivovat nebo deaktivovat připojení Bluetooth, viz 4.3.8.2 Bluetooth 3".
Pokud zařízení vypnete a zapnete, když je aktivní Bluetooth, automaticky se zařízení znovu připojí. V případech, že bude spárované zařízení mimo dosah, se Bluetooth automaticky vypne. Z tohoto důvodu budete muset znovu zapnout Bluetooth, pokud chcete použít funkci dálkového ovládání. Stav připojení můžete zkontrolovat podle symbolu Bluetooth na displeji. Pokud je symbol stále rozsvícen, je přístroj připojen k Bluetooth. Pokud symbol bliká, produkt se pokouší připojit. Pokud je symbol zhaslý, nemáte připojení.

VAROVÁNÍ: Pokud je přístroj připojen k Bluetooth, je možné zvolit funkci dálkového ovládání. Pokud není možné zvolit funkci dálkového ovládání, zkontrolujte stav připojení. Pokud se připojení nezdařilo, zopakujte úvodní nastavení na vašem spotřebiči.

VAROVÁNÍ: Z bezpečnostních důvodů dvířka výrobku zůstanou uzamčeny, zatímco funkce dálkového ovládání je zapnutá, nezávisle na provozním režimu. Chcete-li otevřít dvířka výrobku, musíte otočit knoflíkem volby programů nebo stisknout klávesu dálkového ovládání a vypnout funkci dálkového ovládání.

Chcete-li pračku ovládat dálkově, je třeba aktivovat funkci dálkového ovládání stisknutím tlačítka dálkového ovládání, kdy knoflík výběru programů bude v pozici Stáhnout program / Dálkové ovládání na kontrolním panelu pračky. Pokud bude pračka propojena, zobrazí se displej uvedený níže.

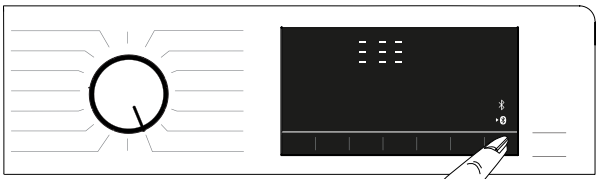

Pokud je funkce dálkového ovládání zapnuta, můžete prostřednictvím vaší pračky ovládat pouze zapnutí, vypnutí a sledování stavu. A všechny funkce kromě dětského zámku lze ovládat prostřednictvím aplikace.
Zda je funkce dálkového ovládání zapnuta nebo vypnuta, poznáte podle kontrolky funkce na tlačítku. Pokud je funkce dálkového ovládání vypnuta, provádí se všechny úkony na pračce a v aplikaci je povoleno pouze sledování stavu.
V případě, že nelze dálkově zapnout funkci zapnutí pračky, přístroj po stisknutí tlačítka vydá varovný zvuk. To se může stát tehdy, kdy je spotřebič zapnut a v systému Bluetooth není spárováno žádné inteligentní zařízení. K tomuto případu dojde, například při vypnutí Bluetooth nebo při otevření dvířek pračky.
Jakmile na pračce tuto funkci aktivujete, pračka bude dálkově propojena a bude možné ji dálkově ovládat pomocí Bluetooth.
V některých případech se funkce sama deaktivuje z důvodu bezpečnosti:

- Pokud dojde k přerušení napájení vaší pračky.
- Když je programovací tlačítko otočeno a je zvolen jiný program nebo je přístroj vypnut.

4.3.15.4 Řešení problémů

Postupujte následovně, pokud se vyskytnou potíže s ovládáním nebo připojením. Sledujte, zda problém přetrvává i po provedení daného opatření. Pokud se problém nevyřeší, proveďte následující.

- Zkontrolujte, zda je vaše chytré zařízení připojeno k příslušné domácí síti.
- Restartujte přístroj.
- Vypněte a znovu zapněte Bluetooth na kontrolním panelu.
- Pokud nelze navázat spojení pomocí výše uvedených opatření, zopakujte úvodní nastavení na vaší pračce.

Pokud problém přetrvává, poraďte se s autorizovaným servisem.

4.4 Údržba a čištění

Životnost výrobku se prodlouží a časté problémy se ani nevyskytnou, pokud provádíte pravidelné čištění.

4.4.1 Čištění přihrádky na prací prášek

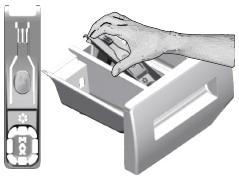

Přihrádku na prací prostředek čistěte v pravidelných intervalech (každé 4-5 praích cyklů), jak je zobrazeno níže, abyste zabránili nahromadění práškového pracího prostředku včas.
Zvedněte zadní část sifonu a vyjměte jej podle obrázku.
Pokud se v prostoru pro aviváž začne hromadit více než normální množství směsice vody a aviváže, je nutné sifon vyčistit.

1 Stiskněte tečkované místo na sifonu v prostoru pro aviváž a tahejte k sobě, dokud přihrádku nevysunete z pračky.
2 Umyjte přihrádku a sifon dostatečným množstvím vlažné vody v umyvadle. Abyste předešli tomu, že zbytky prášku přijdou do kontaktu s vaší pokožkou, vyčistěte kartáčkem.
3 Vložte přihrádku zpět na místo po vyčistění, zkontrolujte, zda správně sedí.

4.4.2 Čištění vkládacích dvířek a bubnu

V případě produktů s programem čištění bubnu si přečtěte Návod k obsluze – Programy.



Po každém praní zkontrolujte, zda v bubnu nezůstaly žádné cizí látky.
Pokud se zablokují otvory ve spodní části uvedené na obrázku, odstraňte jejich zablokování párátkem.
Cizí kovové předměty způsobí skvrny od rzi na bubnu. Vyčistěte skvrny na povrchu bubnu pomocí čistících přípravků na nerezovou ocel.
Nikdy nepoužívejte drátěnku. Ty by mohly poškodit lakované a plastové povrchy.

4.4.3 Čištění trupu a ovládacího panelu

Trup pračky umývejte mýdlovým roztokem nebo nekorozivním jemným gelovým čistidlem a usušte měkkým hadříkem.
Ovládací panel čistěte jen měkkým a navlhčeným hadříkem.

4.4.4 Čištění vstupního filtru vody

Na konci každého vstupního ventilu na zadní straně stroje je filtr stejně jako na konci každé přívodní hadice v místě připojení ke kohoutku. Tyto filtry brání ve vstupu cizích předmětů a nečistoty z vody do pračky. Filtry je nutné vyčistit, když se ušpiní.

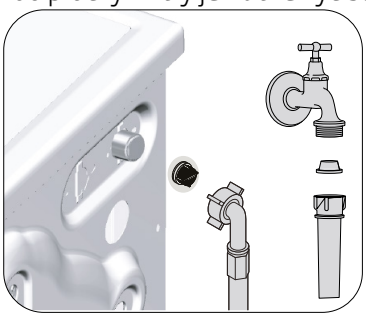

1. Zavřete kohoutky.
2. Sejměte matice hadic pro přívod vody pro přístup k filtrům na vstupních vodovodních ventilech. Vyčistěte je vhodným kartáčem. Jsou-li filtry příliš špinavé, vyjměte je kleštěmi a nahraďte novými.
3. Vyjměte filtry na plochém konci přívodních hadic společně s těsněním a vyčistěte je důkladně pod tekoucí vodou.
4. Vraťte těsnění a filtry opatrně zpět na místa a utáhněte matice hadic rukou.

4.4.5 Odčerpání zbytkové vody a čištění filtru čerpadla

Filtrační systém vaší pračky brání tomu, aby lopatky čerpadla při odčerpávání vody zablokovaly předměty jako knoflíky, mince a části látky. Voda se pak odčerpá bez problémů a životnost čerpadla se prodlouží.
Pokud vaše pračka neodčerpává vodu, může být ucpán filtr čerpadla. Filtr je nutno čistit při zanesení nebo každé 3 měsíce. Před čištěním filtru čerpadla je nutné odčerpat vodu.
Navíc, před přepravou stroje (např. při stěhování) nebo v případě zamrznutí vody může být nutné vyčerpat veškerou vodu.

⚠	**UPOZORNĚNÍ:** Cizí předměty, které zůstanou ve filtru čerpadla, mohou poškodit výš přístroj nebo způsobit potíže s hlučností.
	UPOZORNĚNÍ: Pokud produkt nepoužíváte, zavřete kohoutek, odpojte napájení a vypusťte vodu.
	UPOZORNĚNÍ: Po každém použití vypněte kohoutek napájecí hadice.

Pro vyčištění špinavého filtru a odčerpání vody:

1 Odpojte pračku ze sítě.

⚠	**UPOZORNĚNÍ:** Teplota vody v pračce může vystoupat až na 90 °C. Aby nedošlo k popálení, je nutno čistit filtr poté, co voda v pračce ochladne.

2. Otevřete kryt filtru.

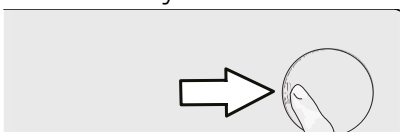

3 Při vypuštění vody se řiďte níže uvedenými postupy.

Nemá-li produkt nouzovou hadici pro vypouštění vody:

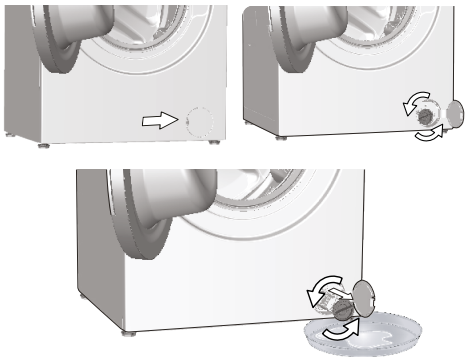

a. Byste dostali vodu z filtru, umístěte před něj velkou nádobu.
b. Otočte a uvolněte filtr čerpadla tak, aby začala voda vytékat (proti směru hodinových ručiček). Nasměrujte vytékající vodu do nádoby umístěné před filtrem. Rozlitou vodu můžete zachytit pomocí hadru.
c Když v přístroji nezbývá žádná voda, vyjměte filtr ven tak, že jím budete otáčet.

4 Vyčistěte zbytky uvnitř filtru i látky kolem turbíny, pokud tam nějaké jsou.
5. Vyměňte filtr.
6. Pokud se víčko filtru skládá ze dvou kusů, zavřete víčko filtru stiskem výčnělku. Pokud je z jednoho kusu, nejprve umístěte výčnělky do dolní části a poté zatlačte na horní část, abyste je uzavřeli.

5 Odstraňování problémů

Problém	Příčina	Řešení
Programy se po zavření dvířek nespouští.	Nebylo stisknuto tlačítko Start / Pauza / Zrušit.	• Stiskněte tlačítko Start / Pauza / Zrušit.
	V případě nadměrného zatížení může být obtížné zavřít vkládací dvířka.	• Snižte množství prádla a ujistěte se, že jsou vkládací dvířka dobře zavřena.
Program nelze spustit ani zvolit.	Produkt se přepnul do režimu vlastní ochrany v důsledku závady na přívodu (například napětí, tlak vody, atd.).	• Chcete-li stornovat program, otočte tlačítko volby programu pro volbu jiného programu. Předchozí program bude zrušen (viz „Zrušení programu").
Voda v produktu.	Z důvodu procesů kontroly jakosti během výroby mohlo v produktu zůstat malé množství vody.	• Nejde o závadu; voda není pro produkt škodlivá.
Do produktu se nenapouští voda.	Kohoutek je zavřen.	• Otevřete kohoutky.
	Hadice pro přívod vody je ohnuta.	• Hadici narovnejte.
	Filtr na vstupu vody je ucpán.	• Filtr vyčistěte.
	Vkládací dvířka nejsou zavřena.	• Dvířka zavřete.
Produkt nevypouští vodu.	Odtoková hadice je ucpána nebo ohnuta.	• Hadici vyčistěte nebo narovnejte.
	Filtr čerpadla je ucpán.	• Filtr čerpadla vyčistěte.
Produkt vibruje nebo je hlučný.	Produkt stojí nevyrovnaně.	• Produkt vyrovnejte pomocí nožek.
	Do filtru čerpadla pronikl tvrdý předmět.	• Filtr čerpadla vyčistěte.
	Neodstranili jste bezpečnostní šrouby pro přepravu.	• Odstraňte přepravní bezpečnostní šrouby.
	V pračce je příliš málo prádla.	• Přidejte víc prádla.
	Vložili jste do spotřebiče nadměrné množství prádla.	• Část prádla vyjměte nebo prádlo rozložte rukou tak, abyste je rovnoměrně rozprostřeli po zařízení.
	Produkt se opírá o tvrdý předmět.	• Zkontrolujte, zda se produkt o nic neopírá.
Ve spodní části dochází k úniku vody.	Odtoková hadice je ucpána nebo ohnuta.	• Hadici vyčistěte nebo narovnejte.
	Filtr čerpadla je ucpán.	• Filtr čerpadla vyčistěte.
Produkt se zastaví krátce po spuštění programu.	Zařízení se může dočasně zastavit kvůli nízkému napětí.	• Jakmile se napětí vrátí na normální úroveň, začne znovu pracovat.
Produkt napouštěnou vodu rovnou vypouští.	Odtoková hadice není ve vhodné výšce.	• Odtokovou hadici zapojte tak, jak je popsáno v návodu k použití.
Během praní není v pračce vidět žádná voda.	Voda je uvnitř neviditelné části produktu.	• Toto není chyba.
Vkládací dvířka nemohou být otevřena.	S ohledem na hladinu vody v produktu se aktivoval zámek dvířek.	• Vodu vypusťte spuštěním programu Čerpání nebo Ždímání.
	Spotřebič ohřívá vodu nebo je ve fázi ždímání.	• Počkejte než program skončí.
	Vkládací dvířka mohou být zaseknuta z důvodu tlaku, který na ně působí.	• Uchopte rukojeť a zatáhněte za vkládací dvířka a zatlačte je, abyste je uvolnili a otevřeli.
	Pokud není přístroj zapojen do sítě, dvířka se neotevřou.	• Chcete-li otevřít dvířka, otevřete víčko filtru čerpadla a vytáhněte nouzovou rukojeť umístěnou na zadní straně krytu. Viz „Zámek dveří"

Problém	Příčina	Řešení
Praní trvá déle, než je uvedeno v návodu k použití.(*)	Tlak vody je nízký.	• Zařízení čeká, dokud nenabere dostatečné množství vody, aby se předešlo špatné kvalitě praní z důvodu sníženého množství vody. Proto se délka doby praní prodlouží.
	Napětí je nízké.	• Je-li napětí nízké, doba praní se prodlouží, aby se předešlo špatným výsledkům praní.
	Teplota vody na vstupu je nízká.	• Nutný čas k zahřátí vody se ve studených obdobích prodlouží. Doba praní se může prodloužit také, aby se předešlo špatným výsledkům praní.
	Počet máchání a / nebo množství vody na máchání se může zvýšit.	• Produkt zvýší množství vody na máchání, je-li třeba zajistit dobré máchání, a v případě potřeby přidá krok máchání navíc.
	Vzhledem k použití nadměrného množství pracího prostředku došlo k vytvoření nadměrného množství pěny a aktivoval se systém automatické absorpce pěny.	• Použijte doporučené množství pracího prostředku.
Časovač programu neprovádí odpočítávání. (U modelů s displejem) (*)	Časovač se mohl zastavit během napouštění vody.	• Ukazatel časovače nebude odpočítávat, dokud produkt nenabere dostatečné množství vody. Produkt vyčkává na dostatečné množství vody, aby se předešlo nesprávným výsledkům praní vlivem nedostatečného množství vody. Ukazatel časovače pak obnoví odpočítávání.
	Časovač se mohl zastavit během ohřívání.	• Ukazatel časovače neprovede odpočítávání, dokud produkt nedosáhne zvolené teploty.
	Časovač se mohl zastavit během ždímání.	• Systém automatické detekce nevyváženého nákladu se mohl spustit z důvodu nerovnoměrného rozložení prádla v produktu.
Časovač programu neprovádí odpočítávání. (*)	Náplň v pračce může být nevyvážená.	• Systém automatické detekce nevyváženého nákladu se mohl spustit z důvodu nerovnoměrného rozložení prádla v produktu.
Produkt se nepřepíná na krok ždímání. (*)	Náplň v pračce může být nevyvážená.	• Systém automatické detekce nevyváženého nákladu se mohl spustit z důvodu nerovnoměrného rozložení prádla v produktu.
	Výrobek nebude ždímat, pokud nebude voda úplně vypuštěna.	• Zkontrolujte filtr a odtokovou hadici.
	Vzhledem k použití nadměrného množství pracího prostředku došlo k vytvoření nadměrného množství pěny a aktivoval se systém automatické absorpce pěny.	• Použijte doporučené množství pracího prostředku.
Prací výkon je špatný. Prádlo zešedne. (**)	Dlouho bylo používáno nedostatečné množství pracího prášku.	• Použijte doporučené množství pracího prostředku vhodné pro tvrdost vody a prádlo.
	Dlouho se pralo při nízkých teplotách.	• U prádla, které chcete vyprat, vyberte správnou teplotu.
	Nedostatečné množství pracího prostředku v případě tvrdé vody.	• Použití nedostatečného množství čisticího prostředku v případě tvrdé vody způsobuje zachycení nečistot na oblečení a díky tomu oblečení v průběhu času zešedne. Jakmile k zešednutí dojde, těžko se odstraňuje. Použijte doporučené množství pracího prostředku vhodné pro tvrdost vody a prádlo.
	Bylo použito nadměrné množství pracího prášku.	• Použijte doporučené množství pracího prostředku vhodné pro tvrdost vody a prádlo.

Problém	Příčina	Řešení
Prací výkon je špatný. Nečistoty zůstávají nebo prádlo není vybělené. (**)	Bylo použito nedostatečné množství pracího prostředku.	• Použijte doporučené množství pracího prostředku vhodné pro tvrdost vody a prádlo.
	Vložili jste nadměrné množství prádla.	• Produkt nepřeplňte. Naplňte množstvím doporučeným v tabulce „Program a spotřeba".
	Byl zvolen špatný program a teplota.	• U prádla, které chcete vyprat, vyberte správný program a teplotu.
	Byl použit nevhodný prací prostředek.	• Použijte originální prací prostředek vhodný pro produkt.
	Bylo použito nadměrné množství pracího prášku.	• Prací prostředek vložte do správného oddílu. Nesměšujte bělidlo a prací prostředek.
Prací výkon je špatný. Na prádle zůstávají olejové skvrny. (**)	Neprovádí se pravidelné čištění bubnu.	• Buben pravidelně čistěte. Více informací o této proceduře najdete v kapitole „Čištění vkládacích dvířek a bubnu".
Prací výkon je špatný. Oblečení nepříjemně zapáchá. (**)	V bubnu se v důsledku dlouhodobého praní při nízkých teplotách a / nebo krátkých programech utváří vrstvy bakterií a zápachu.	• Po každém praní zásuvku na prací prostředek vysuňte a dveře produktu nechte pootevřené. Tak nemůže dojít ke vzniku vlhkého prostředí vhodného pro hromadění bakterií.
Barva oblečení vybledla. (**)	Bylo vloženo nadměrné množství prádla.	• Produkt nepřeplňte.
	Používaný prací prostředek je vlhký.	• Prací prostředky uchovávejte v prostředí bez vlhkosti a nevystavujte je nadměrným teplotám.
	Byla vybrána vyšší teplota.	• Vyberte správný program a teplotu v souladu s typem oblečení a úrovní znečištění.
Pračka neprovádí máchání správně.	Množství, značka a podmínky skladování pracího prostředku nebyly vhodné.	• Použijte prací prostředek vhodný pro pračku a vaše prádlo. Prací prostředky uchovávejte v prostředí bez vlhkosti a nevystavujte je nadměrným teplotám.
	Prací prostředek je založen ve špatném oddíle.	• Je-li prací prostředek vložen do oddílu předpírky, i když cyklus předpírky není vybrán, produkt může tento prací prostředek během proplachování použít. Prací prostředek vložte do správného oddílu.
	Filtr čerpadla je ucpán.	• Zkontrolujte filtr.
	Odtoková hadice je ohnuta.	• Odtokovou hadici zkontrolujte.
Prádlo je po praní tvrdé. (**)	Bylo použito nedostatečné množství pracího prostředku.	• Použití množství pracího prostředku nedostatečného pro příslušnou úroveň tvrdosti vody může způsobit, že prádlo časem ztvrdne. Použijte vhodné množství pracího prostředku, v souladu s tvrdostí vody.
	Prací prostředek je založen ve špatném oddíle.	• Je-li prací prostředek vložen do oddílu předpírky, i když cyklus předpírky není vybrán, produkt může tento prací prostředek během proplachování použít. Prací prostředek vložte do správného oddílu.
	Prací prostředek se smíchal s aviváží.	• Aviváž a prací prostředek nemíchejte dohromady. Zásuvku umyjte a vypláchněte horkou vodou.
Prádlo nevoní jako aviváž. (**)	Prací prostředek je založen ve špatném oddíle.	• Je-li prací prostředek vložen do oddílu předpírky, i když cyklus předpírky není vybrán, produkt může tento prací prostředek během proplachování použít. Zásuvku umyjte a vypláchněte horkou vodou. Prací prostředek vložte do správného oddílu.
	Prací prostředek se smíchal s aviváží.	• Aviváž a prací prostředek nemíchejte dohromady. Zásuvku umyjte a vypláchněte horkou vodou.

Problém	Příčina	Řešení
Zbytky pracího prostředku v zásobníku na prací prostředek. (**)	Prací prostředek byl dán do vlhkého zásobníku.	• Před použitím nechte zásobník na prací prostředek uschnout.
	Prací prostředek zvlhnul.	• Prací prostředky uchovávejte v prostředí bez vlhkosti a nevystavujte je nadměrným teplotám.
	Tlak vody je nízký.	• Zkontrolujte tlak vody.
	Prací prostředek v hlavním zásobníku zvlhnul během předpírky. Otvory v zásobníku na prací prostředek jsou zablokované.	• Otvory zkontrolujte a jsou-li ucpané, vyčistěte je.
	Došlo k problému s ventily zásobníku.	• Kontaktujte zástupce autorizovaného servisu.
	Prací prostředek se smíchal s aviváží.	• Aviváž a prací prostředek nemíchejte dohromady. Zásuvku umyjte a vypláchněte horkou vodou.
	Neprovádí se pravidelné čištění bubnu.	• Buben pravidelně čistěte. Více informací o této proceduře najdete v kapitole „Čištění vkládacích dvířek a bubnu".
V produktu se tvoří příliš mnoho pěny. (**)	V pračce se používají nevhodné prací prostředky.	• Používejte prací prostředky vhodné pro pračku.
	Bylo použito nadměrné množství pracího prášku.	• Použijte pouze dostatečné množství pracího prostředku.
	Prací prostředek byl skladován v nevhodných podmínkách.	• Prací prostředek skladujte na uzavřeném a suchém místě. Neskladujte na nadměrně horkých místech.
	Některé síťovité tkaniny, např. tyl, mohou tvořit velké množství pěny z důvodu jejich struktury.	• V takovém případě používejte menší množství pracího prostředku.
	Prací prostředek je založen ve špatném oddíle.	• Prací prostředek vložte do správného oddílu.
	Produkt používá aviváž příliš brzy.	• Mohlo dojít k problému s ventily nebo se zásuvkou na prací prostředek. Kontaktujte zástupce autorizovaného servisu.
Z přihrádky na prací prostředek vytéká pěna.	Použili jste příliš mnoho pracího prostředku.	• Namíchejte 1 lžičku aviváže a 1/2 litru vody a nalijte ji do zásuvky na hlavní praní v zásuvce na prací prostředek.
		• Dejte produktu prací prostředek vhodný pro programy a maximální náplně uvedené v tabulce „Program a spotřeba". Pokud používáte přídavné chemikálie (odstraňovače skvrn, bělidla atd.), snižte množství pracího prostředku.
Na konci programu zůstává prádlo vlhké. (*)	Vzhledem k použití nadměrného množství pracího prostředku došlo k vytvoření nadměrného množství pěny a aktivoval se systém automatické absorpce pěny.	• Použijte doporučené množství pracího prostředku.

(*) Produkt se nepřepne na ždímání, když prádlo není rovnoměrně rozloženo v bubnu, brání se tím poškození stroje a jeho okolí. Prádlo znovu rozložte a opakujte ždímání.

(**) Neprovádí se pravidelné čištění bubnu. Buben pravidelně čistěte. viz 4.4.2

VAROVÁNÍ: Pokud problém neodstraníte, ačkoli jste použili pokyny v tomto oddíle, kontaktujte prodejce nebo zástupce autorizovaného servisu. Nikdy se nesnažte opravit nefunkční výrobek sami.

VAROVÁNÍ: Zkontrolujte kapitolu HomeWhiz a zjistěte, jak tento problém odstranit.

VYLOUČENÍ ODPOVĚDNOSTI / UPOZORNĚNÍ

Některé (jednoduché) poruchy může vhodně vyřešit sám koncový uživatel, aniž by byla ohrožena bezpečnost nebo bezpečné používání, ovšem za podmínky, že je oprava provedena v mezích a v souladu s následujícími pokyny (viz část „Vlastní oprava“).

Proto pokud není dovoleno jinak v části „Vlastní oprava“ níže, opravy je nutné svěřit registrovaným odborným opravnám, aby nedošlo k ohrožení bezpečnosti. Registrovaná odborná opravna je odborný servis, který získal oprávnění přístupu k pokynům a soupisu náhradních dílů k tomuto výrobku od výrobce, v souladu s postupy uvedenými v legislativních ustanoveních podle Směrnice 2009/125/EC. **Ovšem záruční opravy může provádět pouze ten servis (tedy oprávněná odborná opravna), jehož telefonní číslo naleznete v návodu/v záručním listě nebo získáte u svého autorizovaného prodejce. Upozorňujeme tedy, že opravy provedené odbornými servisy (které nejsou společností Beko oprávněni) vedou k porušení záruky.**

Vlastní oprava

Vlastní opravu může provést koncový uživatel v souvislosti s těmito náhradními díly: dvířka, závěsy dveří a těsnění, jiná těsnění, sestava zámku dvířek a plastové příslušenství, jako je dávkovač saponátu (aktualizovaný soupis je také k dispozici na support.beko.com k 1. březnu 2021).

Dále musí být uvedené vlastní opravy, s cílem zajistit bezpečnost výrobku a zabránit riziku vážného zranění, provedeny podle pokynů v návodu pro vlastní opravy nebo podle pokynů, které jsou k dispozici na support.beko.com. Před zahájením jakékoli vlastní opravy výrobek k zajištění vlastní bezpečnosti odpojte ze sítě.

Opravy nebo pokusy o opravu provedené koncovými uživateli u dílů, které nejsou součástí tohoto soupisu, nebo které nejsou v souladu s pokyny v návodu pro vlastní opravy nebo s pokyny, které jsou k dispozici na support.beko.com, mohou vést ke vzniku bezpečnostních rizik, která nespadají do odpovědnosti společnosti Beko a vedou k propadnutí záruky na výrobek.

Proto velmi doporučujeme, aby se koncoví uživatelé nepokoušeli provádět opravy, které nespadají do uvedeného soupisu náhradních dílů, a aby se v takovém případě obrátili na autorizované odborné opravny nebo registrované odborné opraváře. Tyto pokusy ze strany koncových uživatelů mohou naopak vést k ohrožení bezpečnosti a poškození výrobku a následně ke vzniku požáru, zatopení, úrazu elektřinou a vážnému zranění osob.

Například, mimo jiné, je nutné následující opravy dílů svěřit autorizovaným odborným opravnám nebo registrovaným odborným opravářům: motor, sestava čerpadla, základní deska, motorová deska, displej, ohřívače, atd.

Výrobce/prodávající nemůže být v žádném případě odpovědný za případ, kdy koncoví uživatelé nedodrží výše uvedená ustanovení.

Dostupnost náhradních dílů pro pračku nebo sušičku, kterou jste si zakoupili, je 10 let.
Během této doby budou k dispozici náhradním díly, aby pračka nebo sušička mohla fungovat správně.

beko

Sušičky

Návod k použití

Sušička

Užívateľská príručka

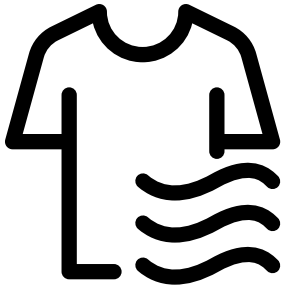

HDF 7439 CSSX

CE

CZ / SK

2960312928_CZ/120121.1839

Nejprve si přečtěte tento návod, prosím!

Vážení zákazníci,
Děkujeme Vám, že jste si zvolili spotřebič Beko. Doufáme, že Váš výrobek, který byl vyroben ve vysoké kvalitě a špičkovou technologií vám poskytne nejlepší výsledky. Doporučujeme vám přečíst si tento návod a ostatní doprovodnou dokumentaci před zahájením užívání produktu a také je uschovejte pro budoucí použití. Pokud postoupíte produkt někomu jinému, poskytněte mu i tuto příručku. Věnujte pozornost všem detailům a upozorněním uvedeným v návodu k obsluze a postupujte s ohledem na pokyny které jsou uvedeny v ní.
Použijte tento návod pro model uvedený na titulní straně.

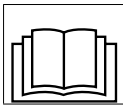

- Přečtěte si návod.

Vysvětlení symbolů

V celém tomto návodu jsou použity následující symboly:



NEBEZPEČÍ!

- Varování před úrazem elektrickým proudem.



NEBEZPEČÍ!

- Varování proti požáru.



VAROVÁNÍ!

- Upozornění na nebezpečné situace vůči životu a majetku.

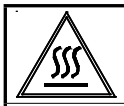

VAROVÁNÍ!

- Varování před horkými povrchy.



VAROVÁNÍ!

- Varování před nebezpečnými operacemi



POZNÁMKA

- Důležité informace nebo užitečné rady o použití.



Obalové materiály výrobku jsou vyrobeny z recyklovatelných materiálů v souladu s našimi národními předpisy o životním prostředí.

Nevyhazujte obalový odpad spolu s domovním odpadem nebo jinými odpady, zlikvidujte ho na vyhrazených sběrných místech určených místními úřady.



Tento výrobek byl vyroben s využitím nejmodernějších technologií v podmínkách šetrných k životnímu prostředí.

1 Důležité pokyny pro bezpečnost a životní prostředí

POZNÁMKA

- Tato část obsahuje bezpečnostní pokyny, které vám pomohou chránit se před rizikem zranění osob nebo poškození majetku. Nedodržení těchto pokynů ruší záruku.

1.1 Všeobecné bezpečnostní pokyny

VAROVÁNÍ!

Spotřebič mohou používat děti od 8 let a osoby se sníženými fyzickými, smyslovými nebo mentálními schopnostmi, nebo osoby s nedostatečnými zkušenostmi a znalostmi, pokud mají nad sebou dohled nebo pokud byly vyškoleny ohledně bezpečného používání spotřebiče a pokud chápou možná rizika. S přístrojem si nesmí hrát děti. Čištění a uživatelskou údržbu nesmí provádět děti bez dozoru.

- Děti mladší 3 let držte v bezpečné vzdálenosti a musí být pod neustálým dohledem.
- Nastavitelné nohy neodstraňujte. Mezeru mezi sušičkou a podlahou nesnižujte materiály, jako jsou koberce, desky a tkanice. Může to způsobit problémy se sušičkou.

VAROVÁNÍ!

- Vždy provádějte montáž a opravné postupy v autorizovaném servisním středisku. Výrobce nenese odpovědnost za škody, které mohou vzniknout při procesech prováděných neoprávněnými osobami.
- Nikdy nemyjte sušičku stříkáním nebo poléváním vodou! Nebezpečí úrazu elektrickým proudem!

Pro výrobky s funkcí par:

VAROVÁNÍ!

- Pro parní programy používejte pouze destilovanou vodu nebo vodu kondenzovanou ve vodní nádrži spotřebiče. Nepoužívejte síťovou vodu ani přísady. Používáte-li kondenzovanou vodu v nádrži na vodu, musí být filtrována a zbavena.
- Neotevírejte dveře při chodu parního programu. Je možné předejít horké vodě.
- Před přidáním prádla do programu páry odstraňte skvrny.
- Použijte prádlo pouze v programu na plenky, které není špinavé nebo obarvené, ale proniká nepříjemným zápachem (odstranění zápachu).
- Nepoužívejte žádné žehlicí soupravy ani příslušenství v parním zařízení ani v žádném jiném programu.

1.1.1 Elektrická bezpečnost

NEBEZPEČÍ!

- **Při provádění elektrického připojení během instalace dodržujte elektrické bezpečnostní pravidla.**
- **Spotřebič nesmí být napájen prostřednictvím externího spínacího zařízení, jako je například časovač, nebo připojený k obvodu, který je pravidelně zapínán nebo vypínán pomocí funkce.**
- Připojte sušičku k uzemněné zásuvce chráněné pojistkou s hodnotami uvedenými na typovém štítku. (Viz 2.1 Přehled) Uzemnění proveďte správně kvalifikovaným elektrikářem. Naše společnost nenese odpovědnost za případné škody, které vzniknou při používání sušičky bez uzemnění v souladu s místními předpisy.
- Napětí a povolená ochrana pojistkami je uvedena na typovém štítku.
- Napětí na typovém štítku musí odpovídat napětí vaší sítě.
- Odpojte sušičku, když se nepoužívá.
- Během instalace, údržby, čištění a oprav odpojte sušičku od sítě.
- Nedotýkejte se zástrčky mokrýma rukama! Nikdy neodpojujte tahem za kabel, vždy tahejte uchopením za zástrčku.

NEBEZPEČÍ!

- Nepoužívejte prodlužovací kabely, rozdvojky nebo adaptéry pro připojení sušičky k napájení, pro snížení rizika požáru a úrazu elektrickým proudem.
- Zásuvka napájecího kabelu musí být snadno přístupná i po instalaci.
- **Poškozený napájecí kabel vyměňte po oznámení Autorizovanému servisu.**
- **V případě, že se sušička pokazila, nesmí se provozovat, dokud nebude opravena autorizovaným servisním technikem! Nebezpečí úrazu elektrickým proudem!**

1.1.2 Produktová bezpečnost

VAROVÁNÍ!

- Ujistěte se, že přívod vzduchu vysoušeče je otevřený a je dobře větraný.
- Výrobek obsahuje chladivo R290.
- R290 je ekologické, ale hořlavé chladivo.
- R290 je ekologické, ale hořlavé chladivo.

NEBEZPEČÍ!

- **Body, které mají být zohledněny pro nebezpečnost:**

Níže uvedené prádlo nebo položky se nesmějí sušit v sušičce z důvodu nebezpečí požáru.

- Nevyprané kusy prádla

NEBEZPEČÍ!

- Položky znečištěné olejem, acetonem, alkoholem, topným olejem, petrolejem, odstraňovači skvrn, terpentýnem, parafínem, odstraňovači parafínu, benzínem, odstraňovači vosku nebo voskem se musí před sušením umýt v horké vodě s čisticím prostředkem.

Z tohoto důvodu položky obsahující najme výše uvedené skvrny se musí vyprat velmi důkladně, proto používejte příslušné čisticí prostředky a zvolte vysokou teplotu praní.

- **Níže uvedené prádlo ne bo položky se nesmějí sušit v sušičce z důvodu nebezpečí požáru:**
- Oděvy a polštáře posíleny gumovou pěnou (latexová pěna), sprchové záclony, textilie odolné proti vodě, materiály s gumovou výztuhou a polštářky z gumové pěny.
- Oblečení vyčištěné průmyslovými chemikáliemi.

Položky, jako jsou zapalovače, zápalky, mince, kovové díly, jehly atd. mohou poškodit bubnovou soupravu nebo mohou vést k funkčním problémům. Proto překontrolujte každé prádlo, které vložíte do sušičky.

Nikdy nezastavujte sušičku před ukončením programu. Pokud tak musíte učinit, odstraňte všechno prádlo rychle a rozložte ho z důvodu odvedení tepla.

NEBEZPEČÍ!

- Prádlo, které bylo vyprané nedostatečně se může samovolně vznítit a dokonce se může vznítit i po ukončení sušení.
- Je třeba zajistit dostatečné větrání pro zabránění vypouštěných plynů ze zařízení pracujících s jinými druhy paliv, včetně otevřeného ohně nahromaděného v místnosti díky efektu zpětného šlehnutí.

VAROVÁNÍ!

- Spodní prádlo, která obsahuje kovovou výztuž se nesmí sušit v sušičce. Sušička se může poškodit pokud se kovové výztuhy při sušení uvolní nebo zlomí.

POZNÁMKA

- Používejte změkčovadla a podobné výrobky v souladu s pokyny výrobce.
- Po každém nebo před každým použitím vždy vyčistěte filtr na textilní vlákna. Nikdy nepoužívejte sušičku bez nainstalovaného filtru na textilní vlákna.

VAROVÁNÍ!

- Nikdy se nepokoušejte se opravovat zkaženou sušičku vlastními silami. Neprovádějte žádné změny, opravu nebo výměnu na výrobku ani pokud máte znalosti nebo schopnosti vykonávat požadované postupy, pokud nejsou jasně doporučeny v návodu k obsluze nebo publikované v servisní příručce. V opačném případě vystavíte svůj život a životy druhých nebezpečí.
- V místnosti, kde má být sušička instalování, nesmějí být uzamykatelné, posuvné nebo otočné dveře, které by mohly blokovat otevírání plnicích dvířek sušičky.
- Nainstalujte sušičku na místech vhodných pro domácí použití. (Koupelna, uzavřený balkon, garáž atd.)
- Dbejte na to, aby domácí zvířata nemohla dostat do sušičky. Před použitím zkontrolujte vnitřek sušičky.
- Nikdy se neopírejte o plnicí dveře sušičky když jsou otevřené, protože mohou spadnout.
- Okolo sušičky se nesmí hromadit vlákna.

1.2 Montáž nad pračkou

- Při instalaci sušičky nad pračkou použijte mezi dvěma stroji upevňovací zařízení. U pevňovací zařízení musí být instalováno autorizovaným servisem.
- Celková hmotnost pračky a sušičky - plně naložených - pokud jsou umístěny jedna na druhé dosahuje přibližně 180kg. Umístěte spotřebiče na pevnou podlahu, která má dostatečnou únosnost!

VAROVÁNÍ!

- Pračka nesmí být umístěna na sušičce. Při instalaci vaší pračky věnujte pozornost výše uvedeným varováním.

Instalační tabulka pro pračku a sušičku

Hloubka sušičky	Hloubka pračky			
	62 cm	60 cm	54 cm	< 50 cm
54 cm	Může být instalována			Instalační tabulka pro pračku a sušičku
60 cm	Může být instalována		Instalační tabulka pro pračku a sušičku	

1.3 Běžný účel použití

- Sušička je určena pro domácí použití. Není vhodná pro komerční využití a nesmí být používána mimo svého zažitého účelu použití.
- Používejte sušičku pouze na sušení prádla, které je příslušně označeny.
- Výrobce se zříká jakékoli odpovědnosti z důvodu nesprávného používání nebo přepravy.
- Životnost vámi zakoupené sušičky je 10 let. Během tohoto období budou k dispozici originální náhradní díly pro řádné používání sušičky.

1.4 Bezpečnost dětí

- Obalové materiály jsou nebezpečné pro děti. Uchovávejte obalové materiály mimo dosah dětí.
- Elektrické výrobky jsou nebezpečné pro děti. Udržujte děti mimo dosah spotřebiče, když je v provozu. Nedovolte jim hrát si se sušičkou. Použijte dětskou pojistku pro zabránění dětem manipulovat se sušičkou.

POZNÁMKA

- Dětský zámek je na ovládacím panelu. (Viz Dětská pojistka)

- Udržujte plnící dvířka zavřená, i když sušička není v provozu.

1.5 Soulad se směrnicí WEEE a Odstranění odpadů výrobku

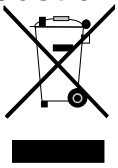

Tento produkt splňuje směrnici EU WEEE (2012/19/EU). Tento výrobek nese symbol pro třídění, platný pro elektrický a elektronický odpad (WEEE).

Tento produkt byl vyroben z vysoce kvalitních součástí a materiálů, které lze znovu použít a které jsou vhodné pro recyklaci. Produkt na konci životnosti nevyhazujte do běžného domácího odpadu. Odvezte ho do sběrného místa pro recyklaci elektrických a elektronických zařízení. Informace o těchto sběrných místech získáte na místních úřadech.

NEBEZPEČÍ!

- R290 je hořlavé chladivo. Proto se ujistěte, že během provozu a manipulace nedošlo k poškození systému a potrubí.
- Výrobek uchovávejte mimo potenciálních zdrojů tepla, které mohou způsobit jeho vznícení v případě poškození.
- Výrobek nevyhazujte do ohně.

1.6 Dodržování směrnice RoHS:

Produkt, který jste zakoupili splňuje směrnicih EU RoHS (2011/65/EU). Neobsahuje žádné škodlivé ani zakázané materiály, které jsou směrnicí zakázané.

1.7 Informace o balení

Obalové materiály výrobku jsou vyrobeny z recyklovatelných materiálů v souladu s našimi národními Předpisy pro životní prostředí. Nevyhazujte obalové materiály spolu s domácími nebo jinými odpady. Vezměte je do sběrných míst pro obalové materiály určené místními orgány.

1.8 Technické specifikace

CZ

Výška (nastavitelná)	84,6 cm / 86,6 cm*
Šířka	59,7 cm
Hloubka	52,9 cm
Kapacita (max.)	7 kg**
Čistá hmotnost (± %10)	40 kg
Napětí	Viz typový štítek***
Nominální příkon	
Kód modelu	

* Min výška: Výška se zavřenými nastavitelnými nožičkami.
Max. výška: Výška s nastavitelnými nožičkami otevřenými na maximum.
** Hmotnost suchého prádla před praním.
*** Pro umístění typového štítku na sušičce viz bod.

POZNÁMKA

- Technické specifikace sušičky jsou předmětem specifikací bez předchozího upozornění za účelem zlepšení kvality výrobku.
- Obrázky uvedené v této příručce jsou schematické a nemusí přesně odpovídat produktu.
- Hodnoty uvedené na značkách na sušičce nebo v jiných publikacích průvodní dokumentace sušičky byly získány v laboratoři v souladu s příslušnými normami. V závislosti na provozních a okolních podmínek sušičky, se tyto hodnoty mohou lišit.

2 Vaše sušička

2.1 Přehled

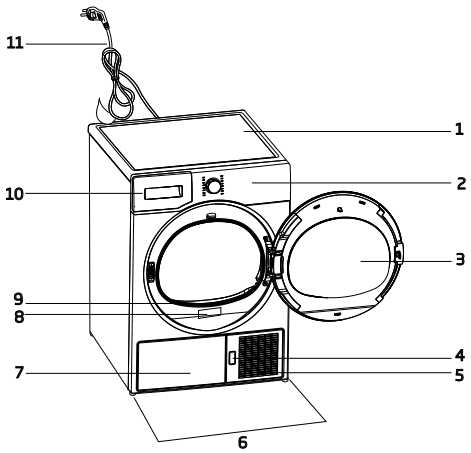

1. Horní panel
2. Ovládací panel
3. Plnicí dvířka
4. Tlačítko otevření spodní desky
5. Větrací mřížky
6. Nastavitelné nohy
7. U modelů, u kterých je nádrž umístěna níže, je nádrž na vodu uvnitř záklopky.
8. Typový štítek
9. Filtr na vlákna
10. Zásuvka na nádrž na vodu (u modelů, u kterých je nádrž umístěna výše)
11. Napájecí kabel

2.2 Obsah balení

	1. Hadice výpustky vody*	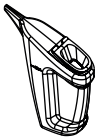	6. Zásobník vody*
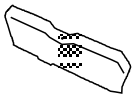	2. Náhradní houbička filtrační zásuvky*		7. Čistá voda*
	3. Návod k použití	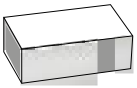	8. Skupina s kapslemi na vůni*
	4. Sušící košík*		9. Kartáč *
	5. Uživatelská příručka pro sušící košík* *	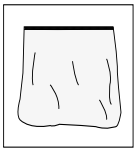	10. Filtrační tkanina *

*Volitelné - nemusí být zahrnuty v závislosti na modelu.

3 Instalace

Předtím, než zavoláte nejbližší autorizovaný servis pro instalaci sušičky, ujistěte se, že elektrická instalace a odvod vody je vhodný a v souladu s návodem k použití. Jestliže nejsou vhodné, obraťte se na kvalifikovaného elektrikáře a technika pro provedení nezbytných opatření.

POZNÁMKA

- Příprava místa pro umístění sušičky, jakož i elektrické montáže a montáže odpadních vod je odpovědností zákazníka.

VAROVÁNÍ!

- Před instalací vizuálně zkontrolujtezda sušička není poškozena. Pokud je sušička poškozena, neinstalujte ji. Poškozené výrobky jsou bezpečnostním rizikem.
- Před zahájením užívání Vaší sušičky počkejte 12 hodin.

3.1 Vhodné umístění instalace

- Instalujte sušičku na stabilní a rovný povrch. Sušička je těžká. Nepohybujte s ní sami
- Sušičku používejte v dobře větraném a bezprašném prostředí.
- Mezeru mezi sušičkou a podlahou nesnižujte materiály, jako jsou koberce, desky a tkanice.
- Nezakrývejte ventilační mřížky sušičky.
- V místnosti, kde má být sušička instalování, nesmějí být uzamykatelné, posuvné nebo otočné dveře, které by mohly blokovat otevírání plnících dvířek sušičky.
- Po instalaci sušičky ji ponechte na stejném místě, kde byly vytvořeny její připojení. Při instalaci sušičky se ujistěte, že její zadní stěna se ničeho nedotýká (kohoutek, zásuvka, atd).
- Umístěte sušičku ve vzdálenosti nejméně 1 cm od okrajů ostatního nábytku. Pokud provozní
- Sušičku provozujte při teplotách od +5°C a +35°C. podmínky spadají mimo tento rozsah, provoz sušičky bude mít nepříznivý vliv, a může dojít k jejímu poškození.
- Zadní povrch sušičky musí být umístěn oproti zdi.

NEBEZPEČÍ!

- Nepokládejte sušičku na napájecí kabel.

*** Ignorujte následující upozornění pokud systém vašeho produktu neobsahuje R290**

NEBEZPEČÍ!

- Sušička obsahuje chladivo R290. *
- R290 je ekologické, ale hořlavé chladivo. *
- Ujistěte se, že přívod vzduchu vysoušeče je otevřený a je dobře větraný. *
- Uchovávejte potenciální zdroje plamene mimo sušičky.

3.2 Odstranění sestavy pro bezpečnou přepravu

VAROVÁNÍ!

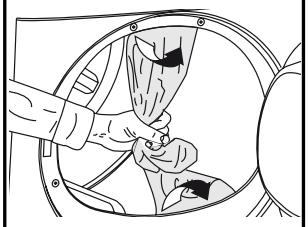

- Před prvním použitím sušičky Odmontujte sestavu pro bezpečnou přepravu.
- Zda je možné upravit boční zarážku dveří Vašeho zařízení, zjistíte v montážních pokynech pro reverzní/vratné dveře

3.3 Připojení k odpadu

Nahromaděnou vodu můžete vypustit přímo do odtoku přes odtokovou hadici která se dodává se spotřebičem
namísto toho, abyste pravidelně vylévali vodu shromážděnou v zásobníku na vodu.

Připojení odtokové hadice

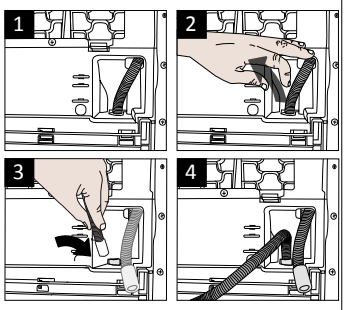

1-2 Ručně zatáhněte hadici za sušičku, aby ji bylo možné ji odpojit od místa, kde je připojena. K odstranění hadice nepoužívejte žádné nástroje.

3 Připojte jeden konec odtokové hadice dodávané se sušičkou do přípojného bodu, ze kterého jste v předchozím kroku odstranili hadici spotřebiče.

4 Připojte druhý konec odtokové hadice přímo do odpadu nebo do umyvadla.

POZNÁMKA

- Odtokovou hadici připojte do výšky maximálně 80 cm.
- Ujistěte se, že hadice odtoku vody není zaštípnutá a není vklíněná mezi odtokem a strojem.
- Pokud je souprava příslušenství součástí výrobku, přečtěte si podrobný popis.

3.4 Nastavení nožiček

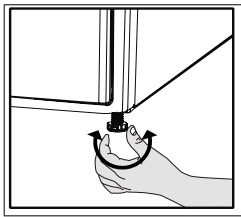

Otočte nohy doleva nebo doprava, dokud se sušička dostane do vodorovné polohy.

3.5 Přeprava sušičky

- Vypusťte všechnu vodu, která zůstala v sušičce.
- Pokud bylo provedeno přímé připojení do odpadu, odstraňte přípojné hadice.

VAROVÁNÍ!

- Doporučujeme přenášet sušičku ve svislé poloze. V případě, že není možné přenést spotřebič ve svislé poloze, doporučujeme jeho naklonění směrem na pravou stranu při pohledu zepředu.

3.6 Upozornění na zvuky

POZNÁMKA !

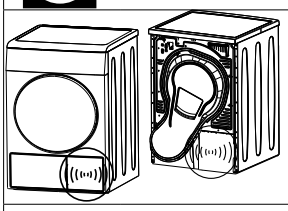

- Je normální slyšet kovový zvuk od kompresoru během provozu.

- Voda shromážděné během provozu je čerpána do zásobníku vody. Je normální slyšet hluk čerpání během tohoto procesu.

3.7 Výměna osvětlující lampy

- Pro pøípad potøeby je ve Vaší sušièce pouita svìtelná lampa
- Chcete-li vyměnit žárovku/LED používanou pro osvětlení vaší sušičky, obraťte se na autorizovaný servis.
- Lampa(y) používané v tomto zařízení nejsou vhodné pro osvětlení místností v domácnosti. Zamýšlený účel tohoto svítidla je pomoci uživateli umístit prádlo v sušičce komfortním způsobem. Lampy používané v tomto zařízení musí odolávat extrémním fyzikálních podmínkám, jako jsou vibrace a teploty nad 50°C.

4 Příprava

4.1 Prádlo vhodné pro sušení v sušičce

Vždy dodržujte pokyny uvedené na štítcích oděvu. Sušte pouze prádlo, které má štítek potvrzující, že je vhodná pro sušení v sušičce.

4.2 Prádlo nevhodné pro sušení v sušičce



Položky uvedené s tímto symbolem nesušte v sušičce.

POZNÁMKA

- Vlněné, hedvábné oděvy, jemné a hodnotné látky, vzduchotěsné kusy a tylové závěsy nejsou vhodné pro strojní sušení.

4.3 Příprava prádla pro sušení

- Prádlo po praní může být vzájemně zamotané. Oddělte jednotlivé položky prádla před jejich vložením do sušičky.
- Sušte oblečení s kovovými doplňky, jako jsou zipy, naruby.
- Zatáhněte zipy, zapněte háčky, spony a knoflíkové rady.

4.4 Co udělat pro úsporu energie

- Při praní žmýkejte prádlo nejvyšší možnou rychlostí. To znamená, že doba sušení se zkrátí a spotřeba energie se sníží.
- Roztřiďte prádlo v závislosti na jeho typu a tloušťky. Sušte stejný typ prádla společně. Například tenké utěrky a ubrusy uschnou spíše než husté ručníky.
- Postupujte podle pokynů pro výběr programu v uživatelské příručce.
- Neotevírejte vkládací dvířka sušičky během sušení, pokud to není nutné. V případě potřeby opatrně otevřete vkládací dvířka a nenechte je otevřené po dlouhou dobu.
- Nepřidávejte mokré prádlo, když je sušička v provozu
- U modelů s kondenzátorem: kondenzátor vyčistěte jednou za měsíc nebo každých 30 operací.
- Filtr pravidelně vyčistěte, když je na něm viditelný vzduch, nebo když se rozsvítí symbol, pokud je k dispozici varovný symbol pro čištění zásuvky filtru.
- U modelů s odvzdušňovačem: postupujte podle pokynů pro připojení spalin a čistění kouřovodu.
- Během procesu sušení vzduchu větrat prostor, kde je instalována sušička.

4.5 Správné množství naložení

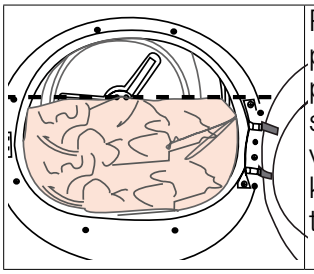

Postupujte podle pokynů v části “Volba programu a tabulka spotřeby”. nevkládejte více jako je hodnota kapacity uvedena v tabulce.

Následující hodnoty jsou uvedeny jako příklady.

Prádlo	Přibližné hmotnosti (g)*	Prádlo	Přibližné hmotnosti (g)*
Bavlněné ložní povlečení (dvojité)	1500	Halenky	150
Bavlněné ložní povlečení (jednoduché)	1000	Bavlněné košile	300
Prostěradla (dvojité)	500	Košile	200
Prostěradla (jednoduché)	350	Bavlněné šaty	500
Velké ubrusy	700	Šaty	350
Malé ubrusy	250	Džíny	700
Čajové ubrousky	100	Kapesníky (10 ks)	100
Osušky	700	Trička	125
Ručníky na ruce	350		

*Hmotnost suchého prádla před praním.

5 Spuštění produktu

5.1 Ovládací panel

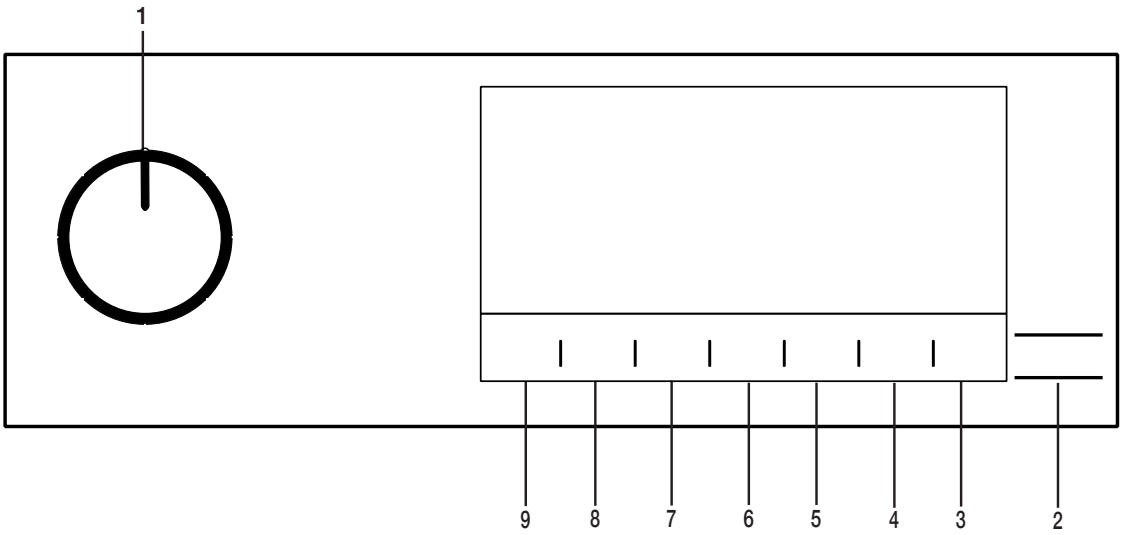

1. Tlačítko Zap / Vyp / Volba programu.
2. Tlačítko Start - Pohotovostní režim
3. Tlačítko osvětlení bubnu
4. Tlačítko výběru času ukončení.
5. Tlačítko výběru časového programu.
6. Tlačítko výběru nízké teploty,
7. .Tlačítko výběru zvukové výstrahy a dětské pojistky.
8. Tlačítko výběru prevence proti zmačkání.
9. Tlačítko pro výběr úrovně suchosti.

5.2 Symboly



5.3 Příprava sušičky prádla

- Připojte sušičku prádla k zásuvce.
- Otevřete plnicí dvířka.
- Prádlo vložte do sušičky bez rozptýlení.
- Stiskněte a zavřete nakládací dvířka.

VAROVÁNÍ!

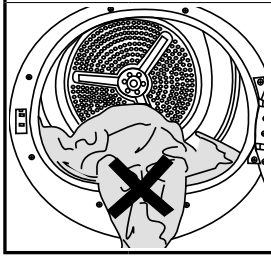

- Ujistěte se, že se prádlo nerozbije do nakládacích dveří.
- Pomocí tlačítka On / Off / Volba programu vyberte program, který chcete zapnout.

POZNÁMKA!

- Volba programu pomocí tlačítka Zap / Vyp / Program neznamená, že program byl spuštěn. Pro spuštění programu stiskněte tlačítko Start / Pohotovostní režim.

5.4 Tabulka výběru programu a spotřeby

CZ				
Programy	Popis programu	Zátěž (kg)	Rychlost otáček v pračce (ot./min)	Doba sušení (minuty)
Bavlna	S tímto programem můžete sušit bavlněné textilie odolné vůči teplu. Je třeba vybrat nastavení sušení vhodné pro danou tloušťku prádla, které má být sušeno, a požadovanou úroveň suchosti.	7	1000	204
Bavlna Eco	Jednovrstvé běžné bavlněné textilie se suší co nejúsporněji.	7	1000	179
Suchá bavlna k žehlení	Jednovrstvé běžné bavlněné textilie se suší mírně do vlhka, aby byly připraveny na žehlení.	7	1000	145
Syntetika	S tímto programem můžete sušit všechny syntetické textilie. Je třeba vybrat nastavení sušení vhodné pro požadovanou úroveň suchosti.	4	800	70
Smíšené (Mix)	Použití pro společné sušení bezbarvého syntetického a bavlněného prádla.Tímto programem můžete vysušit oblečení pro sport a fitness.	4	1000	125
Ručníky	Na sušení ručníků, jako jsou kuchyňské utěrky, osušky a ručníky.	5	1000	175
Jemné	Můžete sušit své jemné prádlo nebo prádlo, pro které se doporučuje ruční praní (hedvábně halenky, jemnou spodní prádlo, atd.) při nízkých teplotách.	2	1200	50
Denní	S tímto programem můžete sušit jak bavlněné, tak i syntetické prádlo.Tímto programem můžete vysušit oblečení pro sport a fitness.	4	1000	125
Časové programy	Můžete si vybrat 10. minutový až 160. minutový časový program pro dosažení požadované konečné hladiny sušení při nízké teplotě. V rámci tohoto programu bude bubnová sušička v provozu nezávisle na stupni vysušení prádla.	-	-	-
Jeans	S tímto programem můžete sušit džínové kalhoty, sukně, košile nebo kabáty.	4	1200	140
Outdoor/Sport	Používejte k sušení oblečení ze syntetických látek, bavlny nebo smíšených textilií nebo vodu nepropustných výrobků, jako jsou funkční bundy, pláštěnky, atd. Před sušením je otočte naruby.	2	1000	135
Péřové	V sušičce můžete sušit oblečení, jako jsou kabáty a bundy s peřím a vlákny opatřeny štítkem, že jsou vhodné pro sušení v sušičce. Sušte prosím otočené naruby.	-	800	165
Košile	Košile suší jemněji, méně je pomačká a tím usnadňuje žehlení.	1,5	1200	48
Denní express	Použijte tento program pro přípravu 2 košil připravených na žehlení.	0,5	1200	30

Hygienic Drying	Je to program, kterým můžete osušit vyprané výrobky které chcete dodat s mimořádnou hygienou (dětské oblečení, spodní prádlo, ručníky atd.). Poskytuje vysokou hygienu textilií působením tepla.	5	800	200
Hygienic Refresh	Tento program můžete použít na vaše suché oblečení a prádlo, které chcete hygienicky zabezpečit bez praní. Poskytuje vysokou hygienu pro vaše suché textilie působením tepla.	1.5	-	120
Hodnoty spotřeby energie				
Programy	Zátěž (kg)	Rychlost otáček v pračce (ot./min)	Přibližné množství zbývající vlhkosti	Hodnota spotřeby energie v kWh
Bavlna Eco*	7	1000	60%	1.75
Suchá bavlna k žehlení	7	1000	60%	1.2
Suchá syntetika k uložení	4	800	40%	0.65
	"Program Bavlna Eko" používaný při plném a částečném zatížení je standardní sušicí program, pro který příslušející informace na etiketě a informačním listu uvádějí, že tento program je vhodný pro sušení obvyklého vlhkého bavlněného prádla a jedná se o nejúčinnější program pro bavlnu z hlediska spotřeby energie .			

* : Energetický štítek pro standardní program (EN 61121: 2012) Hodnoty v tabulce jsou určeny podle EN 61121: 2012. Hodnoty spotřeby se mohou lišit od hodnot v grafu v závislosti na typu prádla, způsobu ždímání, okolních podmínek a změnách v napětí.

Allergy UK je ochranná známka British Allergy Foundation. Pečeť schválení byla vytvořena s cílem usměrnit lidí požadující radu o tom, že produkt významně snižuje množství alergenů v prostředí, ve kterém se nacházejí alergici nebo produkt omezuje / snižuje / eliminuje alergeny. Účelem je poskytnout důkaz, že výrobky byly vědecky testovány nebo analyzovány pro získání měřitelných výsledků.

5.5 Pomocné funkce

Úroveň suchosti

Tlačítko **Úrovně suchosti** se používá pro nastavení požadované úrovně suchosti. Doba trvání programu se může měnit v závislosti na volbě.

POZNÁMKA!

- Tuto funkci můžete aktivovat pouze před zahájením programu.

Prevence vrásek

Funkci prevence proti zmačkání můžete zapnout nebo vypnout stisknutím tlačítka výběru prevence proti zmačkání. Pokud nevyjmete prádlo okamžitě po dokončení programu, můžete použít funkci prevence pomačkání, která zabrání pomačkání prádla.

Zvukové varování

Na konci programu vysílá sušič výstražné pípnutí. Pokud nechcete slyšet zvukové varování, stiskněte tlačítko "Zvukové varování". Když stisknete zvukové výstražné tlačítko, kontrolka zhasne a po dokončení programu nezazní zvuk.

POZNÁMKA!

- Tuto funkci lze zvolit před spuštěním programu nebo i po jeho spuštění.

Nízká teplota
Tuto funkci můžete aktivovat pouze před zahájením programu. Tuto funkci lze aktivovat, pokud chcete prádlo sušit při nižší teplotě. Trvání programu bude po aktivaci déle.

Čas ukončení
Použitím funkce Koncový čas můžete oddálit konec programu po dobu až 24 hodin.
1. Otevřete plnící dvířka a položte prádlo.
2. Vyberte sušící program.
3. Stiskněte tlačítko výběru konce času a nastavte požadovaný čas zpoždění. Rozsvítí se LED Koncového času. (Při stisknutí a podržení tlačítka Konečného času pokračuje non-stop).
4. Stiskněte tlačítko Start / Pohotovostní režim. Spustí se odpočítávání Koncového času. Znak ":" uprostřed zobrazovaného časového zpoždění bude blikat.

POZNÁMKA!

- V průběhu Konečného času můžete přidat nebo odebrat prádlo. Zobrazený čas je celková doba sušení a koncový čas. Po ukončení odpočítávání LED Koncového času zhasne, spustí se sušení a rozsvítí se LED sušení.

Změna Koncového času
Chcete-li změnit dobu Koncového času během odpočítávání:
Pozastavte program, a otočte tlačítko Zapnutí / Vypnutí / Volba programu a zrušte program. Vyberte požadovaný program a opakujte volbu Koncového času.
Zrušení funkce Koncového času
Chcete-li zrušit odpočítávání Koncového času a okamžitě spustit program:
Pozastavte program, a otočte tlačítko Zapnutí / Vypnutí / Volba programu a zrušte program. Vyberte požadovaný program a stiskněte tlačítko “Start / Pause”.

Osvětlení bubnu
Stisknutím tohoto tlačítka můžete zapnout nebo vypnout osvětlení bubnu. Po stisknutí tlačítka se rozsvítí světlo a po určitém čase zhasne.

5.6 Výstražná světla

POZNÁMKA!

- Výstražné světla se mohou lišit v závislosti na modelu sušičky.

Čištění filtru
Pokud je program dokončen, rozsvítí se kontrolka čištění filtru.

Nádrž na vodu
Pokud se nádržka na vodu zaplní v průběhu spuštěného programu, začne blikat výstražný kontrolka a spotřebič přejde do pohotovostního režimu. V takovém případě vyprázdněte zásobník na vodu a spusťte program stisknutím tlačítka Start / Pohotovostní režim. Kontrolka zhasne a program se znovu spustí.

Čištění zásuvky filtru / výměníku tepla
V pravidelných intervalech bude blikat výstražný symbol pro připomenutí že je třeba vyčistit zásuvku filtru.

5.7 Spusťte program
Pro spuštění programu stiskněte tlačítko Start / Pohotovostní režim.
Kontrolky Start / Pohotovostní režim a kontrolky Sušení se rozsvítí, což znamená, že program byl spuštěn

5.8 Dětský zámek
Sušička je vybavena dětskou pojistkou, která zabraňuje přerušení programu stisknutím tlačítek během provozu. Když je aktivován Dětský zámek, všechna tlačítka na panelu s výjimkou ovládacího prvku Zapnuto **/** Vypnuto / Výběr programu jsou deaktivovány.
Chcete-li aktivovat dětskou pojistku, stiskněte na 3 sekundy tlačítko zvukového upozornění. Aby bylo možné spustit nový program po aktuálním programu a možnost zasahovat do aktuálního programu, je nutné dětskou pojistku deaktivovat. Chcete-li deaktivovat dětskou pojistku, stiskněte stejné tlačítka po dobu 3 sekund.

POZNÁMKA!

- Pokud je aktivována dětská pojistka, rozsvítí se kontrolka dětského zámku na displeji.

Pokud je dětská pojistka aktivní:
Při provozu nebo pohotovostním stavu sušičky se symboly ovládacího panelu po změně polohy ovládacího knoflíku nemění.

POZNÁMKA!

- Když je sušička v provozu a je aktivována dětská pojistka, po otočení přepínače programů se ozve dvojité pípnutí. Pokud je dětská pojistka zrušena, aniž jste otočili volič programů zpět do původní polohy, program se ukončí, nakolik se tlačítko voliče programů otočilo.

5.9 Změna programu po jeho spuštění

Po spuštění sušičky můžete změnit program, který jste vybrali pro sušení prádla v jiném programu.

- Například Pozastavením programu a otočením tlačítka Zapnout / Vypnout / Volba programu vyberete program Extra suché, pro volbu programu Extra suché, namísto programu Suché pro žehlení.
- Pro spuštění programu stiskněte tlačítko Start / Pohotovostní režim.

Přidávání a odebírání prádla během pohotovostního režimu

Přidání / odstranění prádla po spuštění sušícího programu:

- Stisknutím tlačítka Start / Pohotovostní režim přepnete sušičku do pohotovostního režimu. Proces sušení se zastaví.
- Když je spotřebič v pohotovostním režimu, otevřete vkládací dvířka a po odstranění nebo přidání prádla zavřete dveře.
- Pro spuštění programu stiskněte tlačítko Start / Pohotovostní režim.

POZNÁMKA!

- Přidání prádla po spuštění operace sušení může způsobit, že sušená prádlo uvnitř sušičky se promísí s mokrou prádlem a po ukončení operace zůstane prádlo vlhká.
- Přidání nebo vyjmutí prádla během sušení můžete opakovat tolikrát, kolikrát budete chtít. Ale tento proces bude trvale přerušovat proces sušení a způsobí prodloužení trvání programu a zvýšení spotřeby energie. Z toho důvodu se doporučuje přidat prádlo před zahájením programu.
- Pokud je nový program zvolen otáčením tlačítka voliče programu, když je sušička v pohotovostním režimu, běžící program se ukončí.

VAROVÁNÍ!

- Nedotýkejte se vnitřního povrchu bubnu při přidávání nebo vyjímání prádla, dokud probíhá program. Povrch bubnu je horký.

5.10 Zrušte program

Pro zrušení programu a ukončení sušení z jakéhokoli důvodu po spuštění sušičky Pozastavte program, a otočte knoflíkem On / Off / Volba programu pro zrušení programu.

VAROVÁNÍ!

- Pokud zrušíte program během provozu sušičky, uvnitř spotřebiče může být vysoká teplota, na ochlazení spusťte program Obnovit.

5.11 Konec programu

Po ukončení programu se na kontrolce sledování programu rozsvítí LED kontrolky pro Konec / Zabránění pomačkání a opatření pro vyčištění filtru vláken. Plnící dvířka lze otevřít a zařízení je připraveno k další činnosti. Chcete-li sušičku vypnout, přepněte přepínač zapnuto / vypnuto / Výběru programu do polohy ZAPNUTO / VYPNUTO.

POZNÁMKA!

- Pokud je aktivní režim prevence pomačkání a prádlo po dokončení programu není odstraněno, po 2 hodinách je aktivována funkce, která zabraňuje záhybům, takže prádlo uvnitř stroje není rozdrcené. Program prádelny se otáčí v 10minutových intervalech, aby se zabránilo tomu, že bude prasknuto.

5.12 Vonné funkce

Pokud je vaše sušička vybavena funkcí vůní, pro používání této funkce si přečtěte příručku ProScena.

6 Údržba a čištění

6.1 Vnitřní povrch plnicích dvířek

Vlasy a vlákna, které jsou odděleny od prádla během procesu sušení, jsou shromažďována filtrem na vlákna.

POZNÁMKA

- Vlákna se tvoří během nošení a praní oděvů.
- Otvor filtru na vlákna můžete vyčistit vysavačem.

UPOZORNĚNÍ!

- Po každém cyklu sušení vyčistěte filtr na vlákna a vnitřní povrch plnících dvířek.

Pro vyčištění filtru na vlákna:

- Otevřete plnicí dvířka.
- Podržte první díl (vnitřní filtr) dvoudílného filtru na vlákna a demontujte jej směrem nahoru.
- Pomocí měkkého hadříku sesbírejte vlasy, vlákna a bavlněné kuličky.
- Demontujte druhý díl (vnější filtr) směrem nahoru.

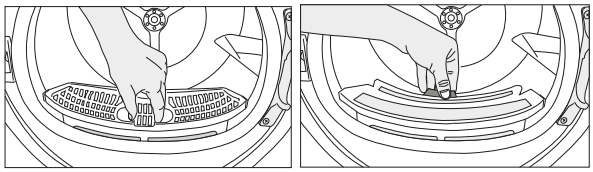

POZNÁMKA

- Zajistěte, aby vlasy, vlákna a bavlněné kuličky nespadly do otvoru pro instalaci filtru.

- Otevřete oba filtry (horní a dolní filtry) a odstraňte chuchvalce rukou nebo použijte čisticí kartáč na krytu pro směrování vzduchu. A pokud je to nutné, použijte k čištění filtrů vysavač.

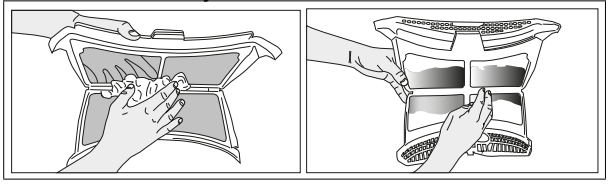

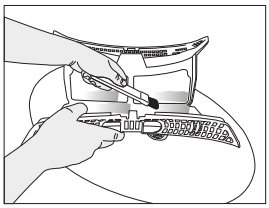

- Očistěte oba filtry pod tekoucí vodou v opačném směru akumulace vláken nebo pomocí měkkého kartáče. Před umístěním zpět filtr vysušte.

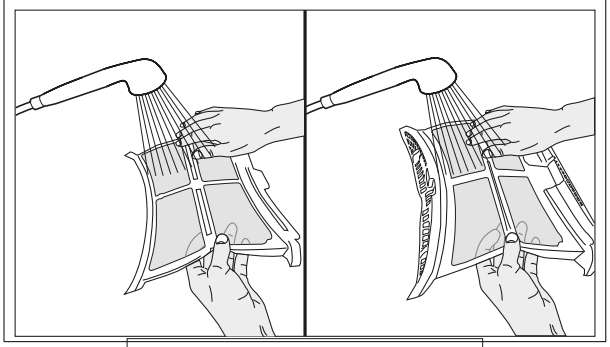

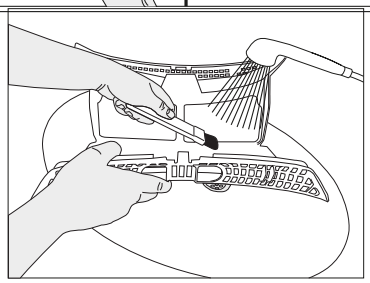

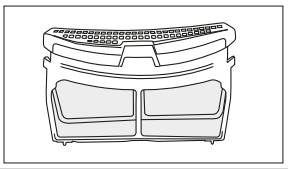

- Vložte filtry na vlákna na sebe a umístěte je zpátky na místo.

- Vyčistěte vnitřní povrch předních dveří a jeho těsnění měkkým navlhčeným hadříkem nebo štětcem na krytu pro vedení vzduchu

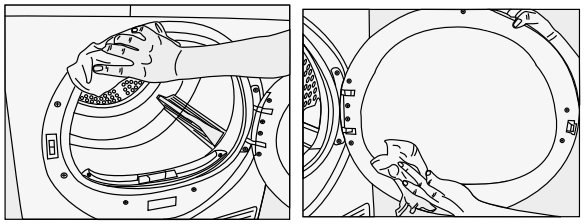

6.2 Čištění snímače

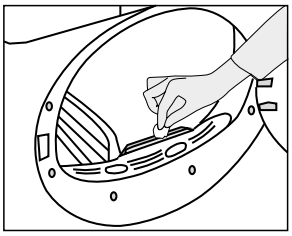

V sušičce se nachází čidlo vlhkosti pro zjištění, zda je prádlo suché nebo ne.
Čištění snímačů:

- Otevřete plnicí dveře sušičky.
- Nechte spotřebič vychladnout, dokud je ještě horký v důsledku procesu sušení.
- Otřete kovové povrchy senzoru měkkým hadříkem, navlhčeným do octa a osušte je.

POZNÁMKA

- Kovové povrchy senzorů vyčistěte 4 krát ročně.
- Při čištění kovových povrchů senzorů nepoužívejte kovové nástroje.

UPOZORNĚNÍ!

- K čištění nikdy nepoužívejte rozpouštědla, čisticí prostředky nebo podobné látky z důvodu nebezpečí požáru a výbuchu!

6.3 Vypouštění zásobníku na vodu

Během procesu sušení se vlhkost z prádla odstraní a vznikající voda se shromáždí v zásobníku na vodu. Zásobník na vodu vyprázdněte po každém použití.

UPOZORNĚNÍ!

- Kondenzovaná voda není pitná!
- Nikdy nevytahujte nádržku na vodu, když je program spuštěn!

Pokud zapomenete vypustit nádržku na vodu, přístroj se v průběhu následujících cyklech, když se nádrž na vodu naplní, během sušení zastaví a začne blikat výstražný symbol Vodní nádrž. V tomto případě vyprázdněte nádržku na vodu a stiskněte tlačítko Start / Pauza k obnovení cyklu sušení.
Vyprázdnění nádržky na vodu:

1. Opatrně vyberte nádrž na vodu ze zásuvky nebo nádrže.

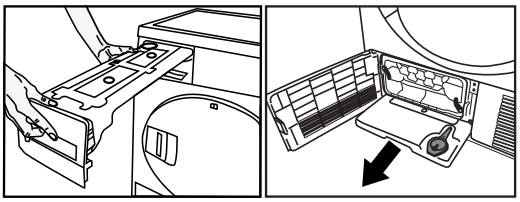

2. Vyprázdněte nádržku na vodu.

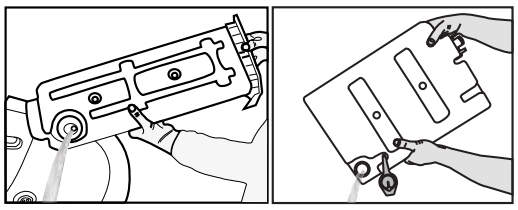

- Pokud jsou v nálevce vodní nádržky akumulované chuchvalce, vyčistěte ji pod tekoucí vodou.
- Umístěte nádržku na vodu zpět.

POZNÁMKA

- V případě použití přímého vypouštění vody jako jedné z možností, není třeba vyprázdnit nádržku na vodu.

6.4 Čištění kondenzátoru

Malé množství chlupů může procházet filtrem na vlákna a shromažďovat se na kovovém povrchu kondenzátoru.
Kovový povrch kondenzátoru musí být pravidelně čištěn.
Pokud na displeji bliká ikona výparníku, zkontrolujte kovový povrch kondenzátoru. Pokud je špinavý, vyčistěte jej. Tato část by měla být kontrolována při nejmenším jednou za 6 měsíců.

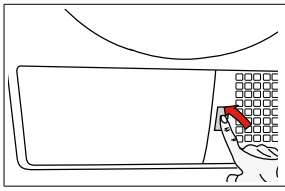

- Stisknutím otevřete záklopku.

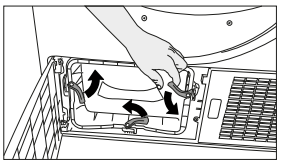

- Chcete-li otevřít dvířka směřování vzduchu, posuňte uvolňovací západku.

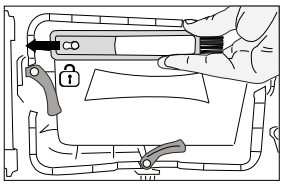

- Potáhnete kartáč směrem doleva a vyjměte jej. Čisticí kartáč můžete použít k odstranění nahromaděného chmýří na kovovém povrchu kondenzátoru..

POZNÁMKA

- Kartáč je uvnitř tašky na tiskové materiály. Po prvním použití ji můžete umístit do krytu na vzduchový směrovací kryt.

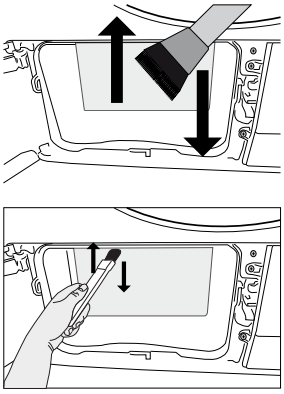

- Shromážděná chmýří na povrchu kondenzátoru by měla být odstraněna vlhkým hadříkem nebo otřením kartáčem umístěným na krytu pro vedení vzduchu nahoru a dolů po kondenzátoru.
- Prosím, nečistěte žebra kondenzátoru ve směru ze strany na stranu, aby nedošlo k poškození.
- K čištění můžete také použít vysavač se štětcem. Čištění kondenzátoru se nedoporučuje s vysavačem bez štětce.

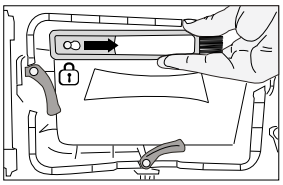

- Po vyčištění kondenzátoru, předního krytu a filtru na vlákna vložte štětec do štěrbiny směrem doprava.

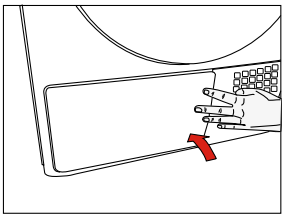

- Po ukončení procesu čištění vložte dvířka směřování vzduchu na místo, posuňte západky tak, aby je zavřely a záklopku zavřete.

UPOZORNĚNÍ!

- Můžete je čistit ručně, pokud používáte ochranné rukavice. Nepokoušejte se čistit holýma rukama. Kondenzační žebra mohou poškodit vaše ruce. Čištění pohybem zleva doprava může poškodit žebra kondenzátoru. To může vést
- k problémům sušení.

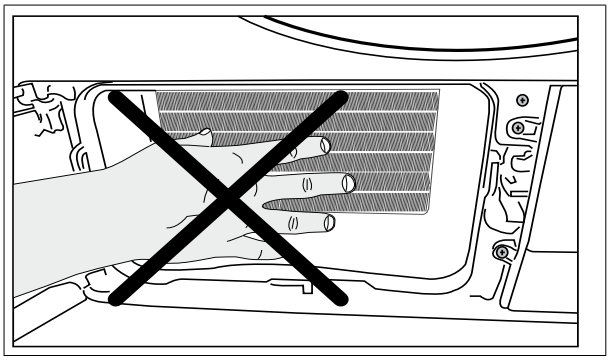

UPOZORNĚNÍ!

- Při otevření krytu pro vedení vzduchu je normální, že na plastovém povrchu před kondenzátorem je vidět voda.

7 Řešení problémů

Sušení trvá příliš dlouho.
Póry filtru na vlákna (vnitřního a vnějšího filtru) mohou být ucpány. >>> Opláchněte filtr na vlákna teplou vodou a osušte. Přední strana výparníku může být ucpaná. >>> Vyčistěte přední stranu výparníku. Větrání mřížek před zařízením může být zaneseno. >>> Odstraňte všechny předměty, které blokují vzduch, před ventilačními mřížkami. Větrání je nedostatečné, protože oblast, ve které je zařízení nainstalováno, je příliš malá. >>> Otevřete dveře nebo okna, abyste předešli vysokým teplotám v místnosti. Na snímači vlhkosti se může hromadit vrstva vody. >>> Vyčistěte snímač vlhkosti. Mohlo by dojít k nadměrnému množství prádla. >>> Sušičku příliš nepřetěžujte. Prádlo nebylo znečištěné. >>> Zvolte vyšší rychlost odstředění na pračce.
Oblečení zůstává po sušení mokré.
Možná to byl program, který není vhodný pro spodní prádlo.>>> Zkontrolujte štítky oděvu a vyberte program vhodný pro typ oděvu nebo přidání časových programů. Póry filtru na vlákna (vnitřního a vnějšího filtru) mohou být ucpány. >>> Opláchněte filtry teplou vodou a osušte. Přední strana výparníku může být ucpaná. >>> Vyčistěte přední stranu výparníku. Mohlo by dojít k nadměrnému množství prádla. >>> Sušičku příliš nepřetěžujte. Prádlo nebylo znečištěné. >>> Zvolte vyšší rychlost odstředění na pračce.
Sušička se nezapne a program nelze spustit. Po konfiguraci sušička nefunguje.
Možná je síťová zástrčka odpojena. >>> Ujistěte se, že je kabel připojen. Je možné otevřít plnicí dvířka. >>> Ujistěte se, že jsou plnící dvířka řádně zavřena. Nebyl vybrán žádný program nebo jste stiskli tlačítko Start/Pauza/Zrušit. >>> Zkontrolujte, zda je program nastaven a zda není v režimu Pauza. Dětská pojistka je aktivována. >>> Vypněte dětskou pojistku.
Program skončil předčasně bez jakéhokoli důvodu.
Plnicí dvířka mohou být zcela uzavřena. >>> Ujistěte se, že jsou plnící dvířka řádně zavřena. Mohlo dojít k výpadku napájení. >>> Pro spuštění programu stiskněte tlačítko Start/Pauza/Zrušit. Nádrž na vodu může být plná. >>> Vyprázdněte nádrž na vodu.
Oděvy byly zkroucené, zatvrdlé nebo poškozené.
Možná, že program nebyl vhodný pro typ prádla. >>> Zkontrolujte štítky oděvu a vyberte program vhodný pro typ oděvu.
Z plnicích dvířek uniká voda.
Vlákna se nahromadily na vnitřním povrchu plnicích dvířek a na těsnicí ploše plnicích dvířek. Vyčistěte vnitřní povrch plnicích dvířek a těsnicí plochu plnicích dvířek.

Plnící dvířka se samé otevřou.
Plnicí dvířka mohou být zcela uzavřena. >>> Stiskněte plnící dvířka, dokud neuslyšíte zvuk uzavření.
Výstražný symbol nádrže na vodu svítí/bliká.
Nádrž na vodu může být plná. >>> Vyprázdněte nádrž na vodu. Odtoková hadice nefunguje. >>> Pokud je produkt přímo připojen k odtoku, zkontrolujte vypouštěcí hadici.
Osvětlení v sušičce nesvítí. (V případě modelů s osvětlením)
Sušička není možná zapnuta pomocí tlačítka zapnuto/vypnuto. >>> Zkontrolujte, zda je sušička zapnutá. Lampa je porouchaná. >>> Obraťte se na autorizovaný servis pro výměnu lampy.
Symbol proti zmačkání svítí.
Režim proti zmačkání může být aktivován k zabránění, aby se prádlo v sušičce zmačkalo. >>> Sušičku vypněte a vyjměte prádlo.
Symbol filtru na vlákna svítí.
Filtr na vlákna (vnitřní a vnější filtr) může být ucpán. >>> Opláchněte filtry teplou vodou a osušte. Na pórech filtru na vlákna se může vytvořit vrstva, které vede k ucpávání. >>> Opláchněte filtry teplou vodou a osušte. Není vložen filtr na vlákna. >>> Vložte vnitřní a vnější filtry na místo.
Zařízení vydává akustické varování
Není vložen filtr na vlákna. >>> Vložte vnitřní a vnější filtry na místo.
Výstražný symbol výparníku bliká.
Přední strana výparníku může být ucpaná vlákny. >>> Vyčistěte přední stranu výparníku. Není vložen filtr na vlákna. >>> Vložte vnitřní a vnější filtry na místo.
Osvětlení uvnitř sušičky je zapnuté. (V případě modelů s osvětlením)
Pokud je sušička připojena k elektrické zásuvce, je stisknuto tlačítko zapnuto/vypnuto a jsou otevřená dvířka, osvětlení se zapne. >>> Odpojte sušičku ze zásuvky nebo dejte tlačítko zapnuto/vypnuto do polohy vypnuto.

UPOZORNĚNÍ!

- Pokud problém přetrvává i po provedení pokynů v této části, obraťte se na svého prodejce nebo na autorizovaný servis. Nikdy se nepokoušejte opravit výrobek sami.

POZNÁMKA

- V případě, že narazíte na problém v jakékoli části vašeho spotřebiče, můžete požádat o jeho výměnu kontaktováním autorizovaného servisu s číslem modelu spotřebiče.
- Používání spotřebiče s neoriginální součástí může vést k poruše spotřebiče.
- Výrobce a distributor nejsou zodpovědní za funkční poruchy způsobené používáním neoriginálních částí.

PRODUKTOVÝ LIST		
V souladu s nařízením v přenesené pravomoci Komise (EU) č .: 392/2012		
Název nebo ochranná známka dodavatele		BEKO
Název modelu		HDF7439CSSX 7188301540
Jmenovitá kapacita (kg)		7.0
Typ sušičky	S odvodem vzduchu	-
	Kondenzátor	•
Třída energetické účinnosti [1]		A++
Roční spotřeba energie (kWh) [2]		212,0
Typ řízení	Automatické	•
	Neautomatické	-
Spotřeba energie standardního programu pro bavlnu při plném zatížení (kWh)		1,75
Spotřeba energie standardního programu pro bavlnu při částečném zatížení (kWh)		0,96
Příkon ve vypnutém stavu pro standardní bavlnové program při plném zatížení, P_0 (W)		0,50
Příkon při ponechání v zapnutém stavu u standardního bavlnové program při plném zatížení, P_L (W)		1,00
Doba trvání režimu ponechání v zapnutém stavu (min)		30
Standardní program pro bavlnu [3]		•
Programová doba standardního programu pro bavlnu při plném zatížení, $T_{suché}$ (min)		179
Průměrná účinnost kondenzace standardního programu pro bavlnu při částečném zatížení, $T_{suché1/2}$ (min)		107
Vážený čas programu "standardního programu pro bavlnu při plném a částečném zatížení (T_t)		138
Třída účinnosti kondenzace [4]		B
Průměrná účinnost kondenzace standardního programu pro bavlnu při plném zatížení, $C_{suché}$		81%
Průměrná účinnost kondenzace standardního programu pro bavlnu při částečném zatížení, $C_{suché1/2}$		81%
Vážená účinnost kondenzace standardního programu pro bavlnu při plném zatížení a částečném zatížení, C_t		81%
Hladina akustického výkonu pro standardní program pro bavlnu při plném zatížení [5]		65
Zabudovaný		-

• : Ano - : Ne

(1) Stupnice od A +++ (nejvyšší účinnost) do D (nejnižší účinnost)

(2) Spotřeba energie na základě 160 sušicích cyklů ve standardním programu pro bavlnu při plné a poloviční náplně a spotřeba nízko-energetických režimů. Skutečná spotřeba energie na cyklus bude záviset na tom, jak je zařízení používáno.

(3) "Program skříňového suchá bavlna" používaný při plném a částečném zatížení je standardní sušicí program, pro který příslušející informace na etiketě a informačním listu uvádějí, že tento program je vhodný pro sušení obvyklého vlhkého bavlněného prádla a jedná se o nejúčinnější program pro bavlnu z hlediska spotřeby energie.

(4) Stupnice od G (nízká účinnost) do A (nejvyšší účinnost)

(5) Vážené průměrné hodnoty —L_{WA} vyjádřená v dB(A) na 1 pW

Pračka-Sušička

Návod k obsluze

Práčka - sušička

Používateľská príručka

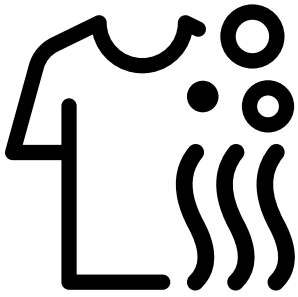

HTE7736CSXCW

CZ / SK

Číslo dokumentu : 2820528939_CZ/ 14-08-20.(11:26)

Nejprve si přečtěte tento návod, prosím!

Vážený zákazníku,
Děkujeme, že jste si vybrali produkt Beko. Doufáme, že s tímto produktem, který byl vyroben s využitím vysoce kvalitní a moderní technologie, dosáhnete těch nejlepších výsledků. Proto si před použitím produktu pečlivě přečtěte celý návod k použití a veškerou doplňující dokumentaci a uchovejte ji pro budoucí použití. Jestliže produkt předáte někomu jinému, předejte mu také návod k použití. Postupujte podle všech upozornění a informací v návodu k použití. V tomto návodu se používají následující symboly:

NEBEZPEČÍ!

- Upozornění na riziko úrazu elektrickým proudem.

NEBEZPEČÍ!

- Upozornění na hmotnost produktu

NEBEZPEČÍ!

- Upozornění na riziko požáru.

UPOZORNĚNÍ!

- Upozornění na nebezpečné situace týkající se života a majetku.

BEZPEČNOSTNÍ OPATŘENÍ!

- Bezpečnostní opatření, která je třeba dodržet.

INFORMACE

- Důležité informace nebo užitečné tipy ohledně používání.

- Přečtěte si návod k použití.

- Obalové materiály spotřebiče jsou vyrobeny z recyklovatelných materiálů v souladu s předpisy.
- Obalové materiály nelikvidujte s domácím ani jiným druhem odpadu. Předejte je na sběrná místa stanovená místními úřady.

- Allergy UK je značka organizace British Allergy Association. Jejím hlavním osvědčením je „Pečeť schválení“. Když uvidíte produkt s tímto logem, máte jistotu, že produkt byl vědecky otestován, aby se prokázalo, že je účinný při snižování/odstraňování alergenů z prostředí osob, které trpí alergiemi a astmatem, nebo že jde o produkty, které výrazně snižují obsah alergenů/chemických látek.

Tento produkt byl vyroben s využitím nejmodernější technologie, v prostředí šetrném k životnímu prostředí.

1 Důležité pokyny pro bezpečnost a ochranu životního prostředí

Tento oddíl obsahuje bezpečnostní pokyny, které pomohou s ochranou před zraněním osob nebo poškozením majetku. Nedodržení těchto pokynů způsobí ztrátu nároku na čerpání záruky.

1.1 Obecné bezpečnostní pokyny

UPOZORNĚNÍ!

- Tento produkt mohou používat děti starší 8 let a osoby, jejich fyzické, smyslové nebo duševní schopnosti nejsou plně rozvinuty nebo kterým chybí zkušenosti a znalosti, pouze tehdy, pokud jsou pod dohledem nebo jsou proškoleny k bezpečnému používání výrobku a vědí o rizicích, která s ním souvisejí. Děti si nesmí se spotřebičem hrát. Čištění a údržbu by nikdy neměly provádět děti, pokud nejsou pod dozorem odpovědné dospělé osoby. Děti mladší 3 let je třeba udržet mimo spotřebič, nejsou-li pod stálým dohledem.

VAROVÁNÍ!

- Výrobek nikdy nestavte na koberec. Jinak by došlo k přehřívání elektrických součástí stroje vlivem nedostatečného proudění vzduchu pod přístrojem. Tím by mohly vzniknout potíže s vaším produktem.

INFORMACE

- Činnosti instalace a oprav musí vždy provádět oprávněné osoby. Výrobce neodpovídá za škody vzniklé činnostmi, které provedou neoprávněné osoby.

1.1.1 Elektrická bezpečnost

NEBEZPEČÍ!

- Pokud dojde k poruše výrobku, nesmí se používat, dokud ho neopraví zástupce autorizovaného servisu. Hrozí riziko zásahu elektrickým proudem!
- Nikdy nemyjte výrobek tak, že na něj nalijete vodu! Hrozí riziko zásahu elektrickým proudem!

UPOZORNĚNÍ!

- Pokud je poškozen napájecí kabel, musí jej vyměnit výrobce, jeho poprodejní servis nebo podobně kvalifikovaná osoba (ideálně elektrikář) nebo někdo určený dovozcem tak, aby se předešlo možným rizikům.

VAROVÁNÍ!

- Pokud produkt nepoužíváte, odpojte ho.
- Nikdy se nedotýkejte zásuvky mokrýma rukama! Nikdy neodpojujte přístroj taháním za kabel, vždy tahejte až za zástrčku.
- Výrobek je nutno odpojit během instalace, údržby, čištění a oprav.
- Neprovádějte spojení pomocí prodlužovacích kabelů či rozdvojek.

INFORMACE

- Tento výrobek by měl pokračovat v provozu po případném výpadku elektrické energie. Pokud si přejete program zrušit, postupujte podle oddílu "Stornování programu".

1.1.2 Produktová bezpečnost

NEBEZPEČÍ!

- Dvířka nikdy neotevírejte ani nevyjímejte filtr, když je v bubnu voda. V opačném případě existuje nebezpečí zaplavení nebo popálení horkou vodou.

UPOZORNĚNÍ!

- Hadice pro přívod a vypouštění vody musejí být řádně upevněny a nesmí být poškozené. Jinak hrozí riziko úniku vody.

INFORMACE

- Neotevírejte zamčená vkládací dvířka silou. Dvířka se otevřou bezprostředně po ukončení pracího cyklu. Dvířka spotřebiče jsou na konci programu příliš horké, neotevřou se, dokud se teplota nesníží. Počkejte, až produkt vychladne. Pokud se dvířka stále neotvírají, použijte řešení uvedená pro problém "Nelze otevřít vkládací dvířka“ v části Odstraňování problémů. Dvířka neotevírejte silou. V případě, že otevřete dvířka silou, může dojít k poškození dveří a mechanismu zámku.
- V místě, kde bude tento výrobek instalován, nesmí být žádné dveře se zámkem, koulí nebo panty, které zabrání úplnému otevření vkládacích dvířek.
- Dodržujte pokyny na oděvech i na obalech pracích prášků.
- Používejte pouze prací prášky, aviváže a doplňky vhodné pro pračky.
- Tento spotřebič neinstalujte ani neponechávejte na místech, kde bude vystaven povětrnostním vlivům.
- Nehrajte si s ovládacími prvky spotřebiče.
- Je-li pro splnění norem zapotřebí tepelná vypínací pojistka, která se neresetuje automaticky, pokyny pro spotřebiče vybavené takovou pojistkou, která je resetována odpojením napájení, v takovém případě musí obsahovat ve zkratce následující informace: UPOZORNĚNÍ: Aby se zabránilo nebezpečí v důsledku neúmyslného resetování tepelné vypínací pojistky, tento spotřebič nesmí být napájen prostřednictvím žádného vnějšího vypínacího zařízení, jako je například časovač, ani zapojen do obvodu, který se často zapíná a vypíná.

1.1.3 Varování ohledně sušení



NEBEZPEČÍ!

- Prádlo, které bylo dříve vypráno, vyčištěno, znečištěno benzínem / naftou, chemickými čisticími prostředky, rozpouštědly nebo jinými hořlavými nebo výbušnými látkami, nesmí být v pračce sušeno, protože by se uvolňovaly hořlavé nebo výbušné výpary. V opačném případě hrozí nebezpečí požáru.
- Prádlo znečištěné rostlinným olejem, alkoholem, benzínem, plynovým olejem, odstraňovačem skvrn, terpentýnem, voskem nebo odstraňovačem vosku musí být před sušením vypráno horkou vodou s velkým množstvím pracího prostředku. V opačném případě hrozí nebezpečí požáru.
- Pěnová guma (latex), koupací čepice, voděodolné tkaniny, oblečení nebo polštáře s gumovou podporou nebo z gumové pěny nesmí být sušeny s použitím funkce Sušení. V opačném případě hrozí nebezpečí požáru.
- Pokud v pračce používáte koule do pračky, odměrky nebo klec na prádlo, mohou se tyto výrobky během sušení roztavit. Pokud zvolíte funkci Sušení, tyto výrobky nepoužívejte. V opačném případě hrozí nebezpečí požáru.
- Funkci sušení nepoužívejte, pokud jste k čištění použili průmyslové chemické látky. V opačném případě hrozí nebezpečí požáru.



NEBEZPEČÍ!

- Po sušení se skla ve dveřích nedotýkejte holou rukou. Hrozí riziko popálení.
- Posledním krokem je chlazení, čímž se prádlo udržuje při určité teplotě, aby se zajistilo, že nebude poškozeno. Pokud otevřete vkládací dvířka před dokončením kroku chlazení, můžete být vystaveni působení horké páry. Hrozí riziko opaření.
- Jsou-li programy sušení přerušeny (v důsledku zrušení programu nebo výpadku napájení), prádlo ve spotřebiči může být horké. Buďte opatrní.



UPOZORNĚNÍ!

- Spotřebič nezastavujte, dokud se sušící program nezastaví. Pokud tak musíte učinit, vyjměte veškeré prádlo, položte jej na vhodné místo a počkejte, až vychladne.
- Spotřebič je určen pro práci při teplotách v rozmezí 0°C a +35°C.
- Okolní teploty v rozmezí 15°C a +25°C jsou vhodné provozní teploty pro váš spotřebič.
- Nedovolte, aby se do spotřebiče dostali domácí mazlíčci. Před použitím zkontrolujte vnitřní část spotřebiče.
- Při sušení spotřebič nepřeplňujte. Při sušení dodržujte maximální úroveň náplně pro sušení.

VAROVÁNÍ!

- Nepoužívejte spotřebič k sušení kožených oděvů nebo oděvů, které obsahují kůži (např. kožené štítky na džínách). Barva kožených částí může zabarvit ostatní tkaniny.
- Pokud se vyskytne problém, který nelze vyřešit pomocí informací uvedených v části s bezpečnostními pokyny, vypněte a odpojte spotřebič a zavolejte autorizovaného servisního zástupce.
- Vaší pračku se sušičkou můžete použít pouze k praní, pouze k sušení nebo k praní a sušení prádla. Spotřebič nesmí být používán k dlouhodobému pouhému sušení mokrého prádla. Pokud přístroj používáte pouze pro účely sušení, po každých 15 cyklech sušení spusťte mycí program bez náplně.
- Před naložením spotřebiče zkontrolujte každou položku prádla a ujistěte se, že něm nebo v kapsách nejsou zapalovače, mince, kovové předměty, jehly atd.
- Ve spotřebiči se nesmí sušit spodní prádlo s kosticemi. Kostice mohou během sušení vypadnout a způsobit poškození spotřebiče. Umístěte je do textilního sáčku nebo povlaku na polštář.
- Nepoužívejte přístroj k sušení velkých kusů prádla, jako jsou tylové závěsy, prostěradla, deky nebo koberce. Vaše prádlo by se mohlo poškodit.

INFORMACE

- Ve spotřebiči nesušte nevyprané prádlo.
- Nepoužívejte aviváže nebo antistatické prostředky, pokud to výrobce nedoporučuje.
- Aviváže musí být používány v souladu s pokyny výrobce.
- Nepoužívejte spotřebič k sušení hedvábí, vlny a podobných jemných oděvů. V opačném případě se může vlněné oblečení srazit a jiné jemné prádlo se může poškodit.
- Před praním a sušením zkontrolujte symboly na štítku oděvu.

1.2 Zamýšlené použití

INFORMACE

- Tento produkt byl vyroben pro domácí použití. Není vhodný pro komerční použití a nesmí se používat mimo stanovené použití.
- Produkt musí být použit k praní, oplachování a sušení pouze textilních výrobků, které mají příslušné označení.
- Výrobce nenese odpovědnost za nesprávné používání či přepravu.
- Doba životnosti vašeho produktu je 10 let. Aby se zajistila správná činnost produktu, během této doby budou k dispozici originální náhradní díly.
- Tento spotřebič je určen k domácímu a jinému podobnému použití, jako například:
  – kuchyňky pro zaměstnance v obchodech, kancelářích a jiných pracovištích;
  – obytná stavení na statku;
  – pro klienty v hotelech, motelech a jiných ubytovacích zařízeních;
  – v ubytovacích zařízeních typu bed-and-breakfast (nocleh a snídaně);
  – společných prostorech v bytových domech nebo samoobslužných prádelnách.

1.3 Bezpečnost dětí

UPOZORNĚNÍ!

- Děti mladší 3 let je třeba udržet mimo spotřebič, nejsou-li pod stálým dohledem.
- Obalové materiály jsou pro děti nebezpečné. Obalové materiály skladujte na bezpečném místě mimo dosah dětí.

UPOZORNĚNÍ!

- Elektrické produkty jsou pro děti nebezpečné. Udržujte děti mimo dosah stroje, když je v provozu. Nedovolte jim hrát si se strojem. Dětský zámek použijte k tomu, abyste zabránili dětem ve hře se spotřebičem.
- Nezapomeňte zavírat dvířka spotřebiče, než odejdete z místnosti, v které je výrobek umístěn.
- Veškeré prací prášky a aditiva skladujte na bezpečném místě mimo dosah dětí, zavřete kryt nádoby na prací prášek nebo utěsněte jeho balení.

1.4 Shoda se směrnicí WEEE a likvidace produktu

Tento produkt neobsahuje škodlivé a zakázané materiály popsané ve "Směrnici o kontrole likvidace elektrického a elektronického vybavení“. Splňuje směrnici WEEE.

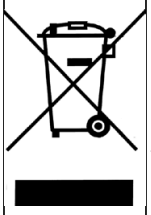

Tento výrobek byl vyroben z vysoce kvalitních součástek a materiálů, které lze znovu použít a které jsou vhodné k recyklaci. Nelikvidujte výrobek s běžným domovním odpadem na konci jeho životnosti. Zaneste ho na sběrné místo k recyklaci elektrického a elektronického zařízení. Umístění nejbližšího sběrného místa vám sdělí místní úřady.

Pomáhejte chránit životní prostředí a přírodní zdroje recyklací použitých výrobků. Pro bezpečnost dětí před likvidací produktu přestřihněte přívodní kabel a ulomte zamykací mechanismus dvířek pračky tak, aby nebyl funkční.

Shoda se směrnicí RoHS

Tento produkt splňuje směrnici RoHS č. 2011/65/EU. Neobsahuje škodlivé ani zakázané materiály specifikované ve směrnici.

1.5 Informace o obalech

Obalové materiály výrobku jsou vyrobeny z recyklovatelných materiálů v souladu s našimi národními předpisy pro ochranu životního prostředí. Nelikvidujte obaly společně s běžným domovním odpadem. Předejte je na sběrná místa stanovená místními úřady.

2 Vaše pračka-sušička

2.1 Přehled

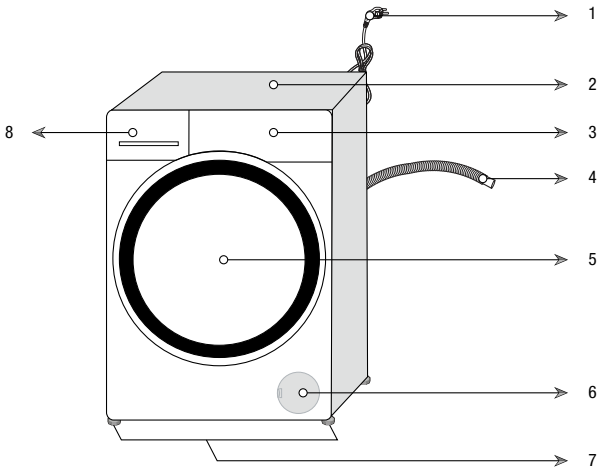

1 - Napájecí kabel	5 - Dvířka ke vkládání
2 - Horní panel	6 - Kryt filtru
3 - Ovládací panel	7 - Nastavitelné nožičky
4 - Hadice k vypouštění vody	8 - Zásuvka na prací prostředek

2.2 Obsah balení

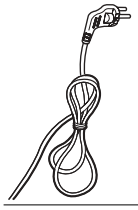	Napájecí kabel	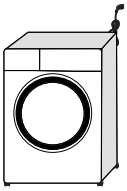	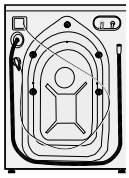
	Hadice k vypouštění vody	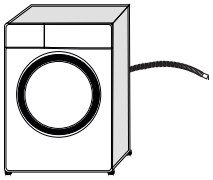	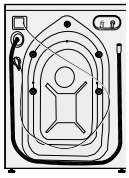
	Přepravní šrouby	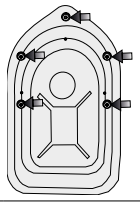	
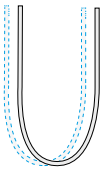	Hadice pro přívod vody	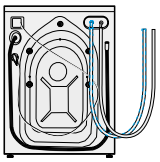	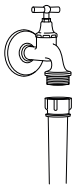
	Nádržka na tekutý prací rostředek (*)		
	Návod k použití		
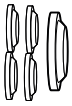	Plastová zástrčka	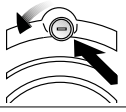	

INFORMACE

- Obrazy v této příručce jsou schematické a nemusí odpovídat přesně vašemu výrobku.

(*) Může se dodávat společně se spotřebičem, v závislosti na modelu vašeho produktu.

2.3 Technické údaje

Jméno dodavatele nebo obchodní známka	Beko
Jméno modelu	HTE7736CSXCW
	7165145600
Maximální otáčky ždímání (ot/min)	1400
Kapacita praní (bavlna) (kg)	7
Kapacita sušení (bavlna) (kg)	4
Zabudovaná	Ne
Výška (cm)	84
Šířka (cm)	60
Hloubka (cm)	50
Jednoduchý přívod vody / Dvojitý přívod vody	• / -
• K dispozici	
Elektrický příkon (V/Hz)	230 V / 50Hz
Celkový proud (A)	10
Celkový výkon (W)	2200
Kód hlavního modelu	1417

INFORMACE

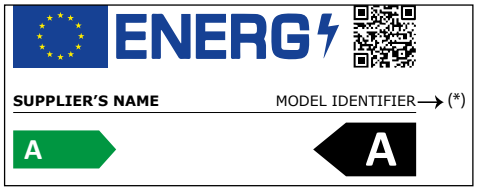

- Informace o modelu obsažené v databázi výrobků lze získat zadáním identifikačního čísla (*), které naleznete na energetickém štítku vašeho modelu, na následujících webových stránkách.

  https://eprel.ec.europa.eu/

VAROVÁNÍ!

- Hodnoty spotřeby jsou uvedeny pro situaci, kdy je bezdrátová síť vypnuta.

Tabulka symbolů

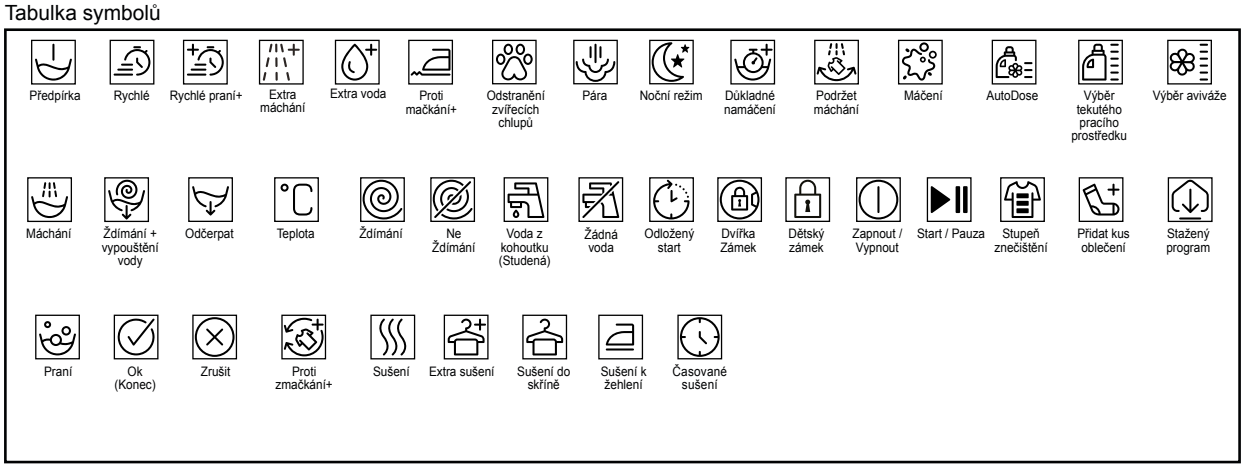

3 Instalace

Výrobek je připraven k použití, jakmile si přečtete informace v návodu pro uživatele a ujistíte se, že připojení elektřiny, vodovodní sítě a odpadu vody jsou v pořádku. Pokud nejsou, přivolejte kvalifikovaného mechanika a instalatéra, aby provedl všechny nezbytné úpravy.

NEBEZPEČÍ!

- Zkontrolujte, zda instalace a elektrická zapojení produktu provedly kompetentní osoby. Výrobce neodpovídá za škody vzniklé činnostmi, které provedou neoprávněné osoby.

NEBEZPEČÍ!

- Váš produkt je příliš těžký, než aby ho nesla jedna osoba.

UPOZORNĚNÍ!

- Před instalací vizuálně zkontrolujte, zda výrobek nevykazuje známky poškození. Pokud ano, nenechávejte jej instalovat. Poškozené výrobky jsou bezpečnostním rizikem.

BEZPEČNOSTNÍ OPATŘENÍ!

- Za přípravu umístění a elektrických, vodovodních a odpadních instalací na místě pro umístění přístroje odpovídá zákazník.
- Zkontrolujte, zda přívodní a odpadové hadice i napájecí kabel nejsou zkroucené, stisknuté nebo rozdrcené při nasouvání výrobku na místo po instalaci nebo čištění.

3.1 Vhodné umístění k instalaci

- Produkt postavte na pevnou a rovnou podlahu. Nepokládejte ho na koberec s vysokým vlasem nebo podobné povrchy.
- Pokud podlaha obsahuje shody, produkt nedávejte na jejich okraj. Výrobek nikdy nestavte na koberec.
- Nepokládejte na napájecí kabel.
- Produkt neinstalujte na místa, kde teplota klesá pod 0 °C. Varování k sušení)
- Pro omezení vibrací a hluku je doporučeno nechat mezeru na stranách vedle přístroje
- Na místě instalace tohoto spotřebiče nesmí být žádné zamykací, posuvné nebo závěsné dveře, které by jim bránily v otevření.
- Spotřebič spouštějte v dobře větraném a bezprašném prostředí.
- Nepoužívejte na pračce tepelné zdroje, např. varné desky, žehličky, trouby, ani je na pračku nepokládejte.

3.2 Sejmutí výztuh obalů



Stroj nakloňte dozadu a výztuhy sejměte. Výztuhy obalů sejměte tak, že zatáhnete za stuhu.

NEBEZPEČÍ!

- Váš produkt je těžký. Sejměte výztuhy obalu, jak je znázorněno na obrázku.
- Dejte pozor, aby se vám během tohoto postupu nedostala pod spotřebič vaše ruka.

3.3 Odstraňování přepravních šroubů

BEZPEČNOSTNÍ OPATŘENÍ!

- Přepravní šrouby šrouby nesnímejte dokud nesejmete přepravní výztuhy.
- Před spuštěním pračky je nutné sejmout bezpečnostní přepravní šrouby! V opačném případě se produkt poškodí.

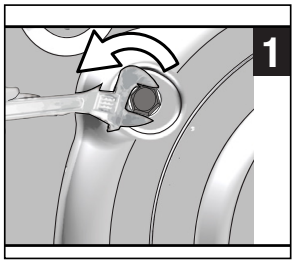

1 K uvolnění všech šroubů použijte nástroj.

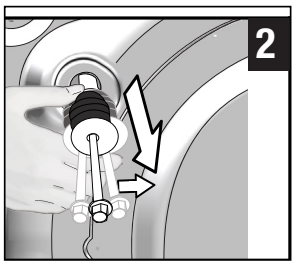

2 Přepravní šrouby uvolněte tak, že jimi jemně otočíte.

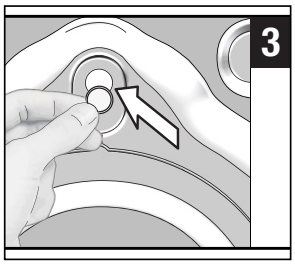

3. Do otvorů na zadním panelu upevněte plastové kryty dodané v sáčku s návodem k použití.

INFORMACE

- Přepravní šrouby uchovejte na bezpečném místě pro další použití, když bude třeba pračku v budoucnosti znovu přemístit.
- Produkt nepřesunujte bez správně umístěných bezpečnostních šroubů.

3.4 Připojení přívodu vody

INFORMACE

- Přívodní tlak vody nutný pro spuštění výrobku je 1 až 10 barů (0,1 – 1 MPa). V praxi to znamená, že za minutu musí z vašeho plně otevřeného kohoutku vytéct 10 - 80 litrů, aby vaše pračka běžela správně. Připevněte ventil na omezení tlaku, pokud je tlak vody vyšší.

UPOZORNĚNÍ!

- Modely s jediným přívodem vody nepřipojujte ke kohoutku s horkou vodou. V takovém případě se prádlo poškodí nebo se výrobek přepne do ochranného režimu a nespustí se.
- Nepoužívejte staré nebo použité přívodní hadice na nový výrobek. Mohly by zanechat skvrny na vašem prádle.

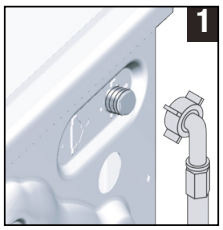

1 Na přívod vody do pračky použijte speciální hadici dodávanou s produktem.

UPOZORNĚNÍ!

- Při instalaci produktu zkontrolujte, zda je zapojení přívodu studené vody provedeno správně. Jinak by na konci pracího cyklu mohlo prádlo být horké a poškozené.

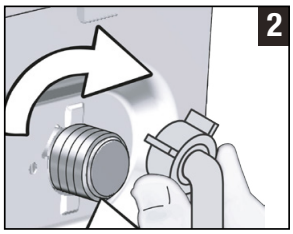

2 Matice na hadici pevně utáhněte rukou. Na utahování matic nikdy nepoužívejte nářadí.

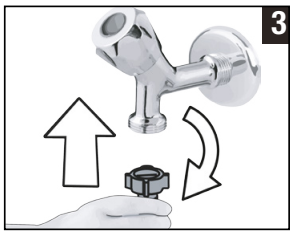

3 Po připojení hadic zcela otevřete kohoutky, abyste zkontrolovali, zda ve spojích nedochází k únikům vody.

Pokud zjistíte úniky, kohout vypněte a matici sejměte. Po kontrole těsnění matici znovu utáhněte. Abyste předešli úniku vody a následným škodám, pokud produkt nepoužíváte, nechte kohoutky zavřené.

3.5 Připojení k odtoku

- Konec odtokové hadice zapojte přímo do odtoku vody, umyvadla nebo vany.

UPOZORNĚNÍ!

- Pokud se hadice odpojí z umístění při zaplnění vodou, mohlo by dojít k zatopení vašeho domu. Navíc hrozí riziko opaření z důvodu vysokých teplot při praní! Aby nedocházelo k těmto situacím a zajistili jste plynulý přívod i odvod vody ze stroje, upevněte konec odpadové hadice řádně, aby se nemohl uvolnit.

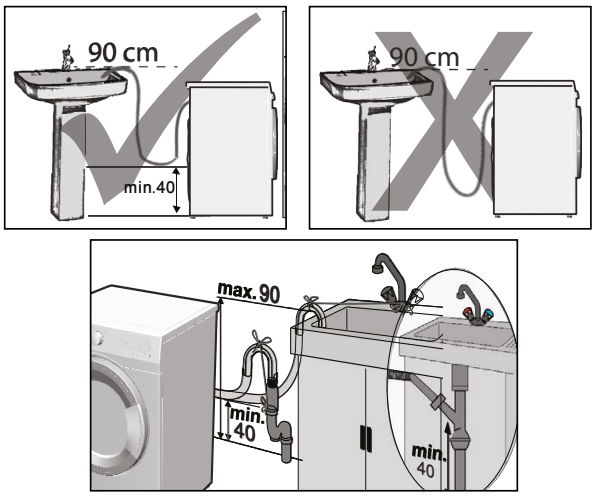

- Odtokovou hadici zapojte do minimální výšky 40 cm a maximální výšky 90 cm.
- Je-li hadice vedená po podlaze (nebo ve výšce nižší než 40 cm nad jejím povrchem) a později se zvedne, odtok vody je těžký a prádlo bude extrémně mokré. Proto dodržujte výšky uvedené na obrázku.
- Aby nedošlo k návratu špinavé vody zpět do stroje a zajistilo se snadné vypouštění, neponořujte konec hadice do špinavé vody a neveďte jej do odpadu déle než na 15 cm. Pokud je příliš dlouhá, seřízněte ji.
- Konec hadice neohýbejte, nestoupejte na něj a neskládejte jej mezi odpadem a pračkou.
- Pokud je hadice příliš krátká, použijte originální prodlužovací hadici. Hadice nesmí být delší než 3,2 m. Aby nedošlo k úniku vody, spoj mezi prodlužovací hadicí a odvodní hadicí výrobku musí být správně sevřený vhodnou svorkou, aby nesklouzl a nedošlo k úniku.

3.6 Nastavení nožek

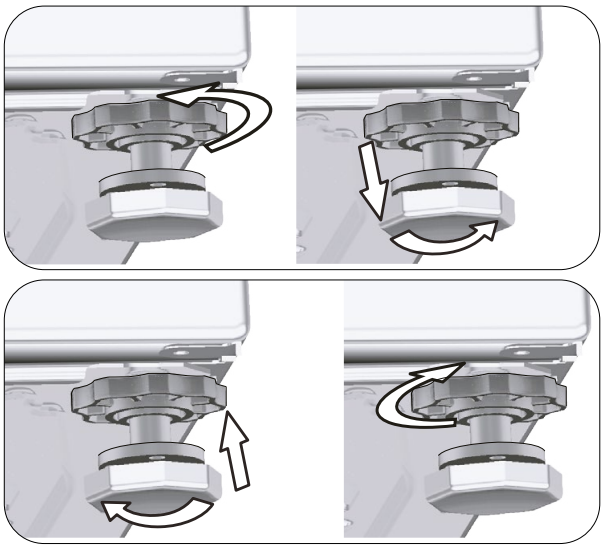

UPOZORNĚNÍ!

- Nožky nastavte tak, aby byl produkt v místě použití vyrovnaný.
- Spotřebič vyrovnejte pomocí nožek.
- Nerovnosti zkontrolujte stlačením produktu z horních diagonálních hran.
- V opačném případě může produkt přesouvat v prostoru a způsobit potíže s vibracemi a drcením.
- Na uvolnění blokovacích matic nepoužívejte žádné nástroje. V opačném případě může dojít k poškození matic.

a) Matice na nožkách uvolněte rukou.

b) Nožky nastavte tak, aby produkt stál rovně a byl vyvážený.

c) Všechny matice znovu utáhněte rukou

3.7 Elektrické zapojení

Připojte výrobek k uzemněné zásuvce chráněné pojistkou na 16 A. Naše společnost nenese odpovědnost za žádné škody vzniklé tím, že výrobek používáte bez uzemnění v souladu s místními předpisy.

- Připojení musí splňovat místní předpisy.
- Elektroninstalace zásuvky musí odpovídat požadavkům spotřebiče. Je doporučeno použít proudový chránič.
- Po instalaci musí být zástrčka napájecího kabelu snadno dostupná.
- Pokud je aktuální hodnota pojistky nebo přerušovače v domě nižší než 16 A, požádejte kvalifikovaného elektrikáře o instalaci pojistky o 16 A.
- Napětí stanovené v oddíle „Technické parametry“ musí být shodné s napětím ve vaší síti.

NEBEZPEČÍ!

- Poškozené napájecí kabely musí vyměnit zástupci autorizovaného servisu.

3.8 Přeprava výrobku

1. Produkt před přepravou odpojte.
2. Odpojte přívod a odpad vody.
3. Vypusťte všechnu vodu, která v produktu zůstala. Viz 6.5
4 Přepravní šrouby nainstalujte v opačném pořadí než při procesu demontáže. Viz 3.3



NEBEZPEČÍ!

- Váš produkt je příliš těžký, než aby ho nesla jedna osoba.
- Váš produkt je těžký; musí ho nést dvě osoby a na schodech je třeba přijmout zvláštní bezpečnostní opatření. Pokud na vás produkt spadne, zraní vás.



UPOZORNĚNÍ!

- Obalové materiály jsou nebezpečné pro děti. Obalové materiály skladujte na bezpečném místě mimo dosah dětí.



INFORMACE

- Produkt nepřesunujte bez správně umístěných bezpečnostních šroubů.

4 Příprava

4.1 Třídění prádla

* Prádlo roztřiďte podle typu látky, barvy a stupně zašpinění a povolené teploty vody.
* Vždy dodržujte pokyny uvedené na oděvech.

4.2 Příprava prádla na praní

- Podprsenky s kosticemi a oblečení s kovovými částmi, jako jsou spony pásků nebo kovové knoflíky, pračku poškozují. Vyjměte kovové části nebo takové oděvy perte v sáčku na prádlo nebo v povlaku na polštář. Tento typ oblečení se navíc může během sušení přehřívat a poškodit ostatní oblečení. Nepoužívejte spotřebič k sušení těchto oděvů.
- Oděvy malých rozměrů, jako jsou dětské ponožky a nylonové punčochy, vložte do sáčku na prádlo nebo do povlečení na polštář.
- Záclony vkládejte dovnitř bez stlačování. Sejměte úchytky záclon. Ve spotřebiči nesušte tylové závěsy.
- Upevněte zipy, přišijte volné knoflíky a spravte trhliny a praskliny.
- Oděvy označené jako „lze prát v pračce“ nebo „perte v ruce“ perte jen s využitím vhodného programu. Sušte je zavěšením nebo rozložením. Nepoužívejte spotřebič k sušení těchto oděvů.
- Neperte barevné a bílé prádlo společně. Nové, tmavé bavlněné oděvy mohou pouštět barvu. Perte je odděleně.
- Použijte pouze prášky / odbarvovače a čisticí prostředky vhodné pro praní v pračce. Vždy dodržujte pokyny na obalu.



INFORMACE

- Prádlo, které je ve styku s materiály, jako je mouka, vápno, sušené mléko atd. je nutno před vložením do pračky protřepat. Tyto druhy prachu na prádle se mohou ukládat ve vnitřních částech stroje a způsobit poškození.
- Prádlo z angorské vlny dejte před praním na několik hodin do mrazničky. To sníží pelichání.
- Kalhoty a jemné prádlo perte naruby.
- Hrubé nečistoty musí být před praním řádně ošetřeny. Pokud si nejste jisti, poraďte se v čistírně.
- Z kapes vyndejte všechny předměty, např. mince, pera a svorky, kapsy otočte a pokud je to možné vykartáčujte. Tyto předměty mohou poškodit výrobek nebo způsobit hlučnost.

4.3 Tipy, jak šetřit energii a vodu

Následující informace vám pomohou používat výrobek ekologicky a neplýtvat vodou.

- Produkt používejte na nejvyšší kapacitu náplně povolenou pro zvolený program, ale nepřeplňujte ho. Viz „Tabulka programů a spotřeby“.
- Vždy dodržujte pokyny na obalu pracího prostředku týkající se teploty.
- Mírně znečištěné prádlo perte při nízkých teplotách.
- Používejte rychlejší programy pro menší množství mírně znečištěného prádla.
- Nepoužívejte předeprání a vysokou teplotu na prádlo, které není silně znečištěné či ušpiněné.
- Pokud máte v úmyslu sušit vaše prádlo v sušičce, zvolte nejvyšší rychlost ždímání doporučenou během procesu praní.
- Nepoužívejte více pracího prostředku, než je doporučené množství na obalu.

4.4 První použití



Než začnete produkt používat, zkontrolujte, zda jsou provedeny přípravy, které jsou v souladu s "Důležitými bezpečnostními pokyny" a pokyny v části "Instalace".

Pro přípravu výrobku na praní prádla spusťte nejprve program Čištění bubnu. Není-li tento program na vaší pračce k dispozici, použijte způsob popsaný v části 6.2.

INFORMACE

- Použijte přípravek proti vodnímu kameni vhodný pro pračky.
- Z důvodu procesů kontroly jakosti během výroby mohlo v produktu zůstat malé množství vody. Není pro výrobek škodlivá.

4.5 Správná maximální náplň

Maximální kapacita závisí na typu prádla, stupni znečištění a zvoleném programu praní.
Pračka automaticky nastaví množství vody, podle hmotnosti vloženého prádla.

UPOZORNĚNÍ!

- Dodržujte pokyny v "Tabulce programů a spotřeby". Při přeplnění klesá účinnost praní. Navíc může dojít k potížím s hlučností a vibracemi. K zajištění dobrého sušicího výkonu nevkládejte do pračky více prádla než je doporučeno.

Typ prádla	Hmotnost (g)	Typ prádla	Hmotnost (g)
Župan	1200	Ručník (na ruce)	100
Látkový ubrousek	100	Noční košile	200
Prostěradlo	700	Spodní prádlo	100
Prostěradlo	500	Pánské pracovní košile	600
Povlak na polštář	200	Pánská košile	200
Ubrus	250	Pánská pyžama	500
Ručník	200	Halenky	100

4.6 Vkládání prádla

1. Otevřete dvířka.
2. Vložte prádlo volně do pračky.
3. Zatlačte na dvířka, dokud neuslyšíte zacvaknutí. Ujistěte se, že ve dveřích nejsou zachycené žádné kusy prádla.

INFORMACE

- Dvířka se zamknou, zatímco běží program. Zámek dvířek se otevře bezprostředně po ukončení programu. Pokud je vnitřní část spotřebiče na konci programu příliš horká, vkládací dvířka se neotevřou, dokud se teplota nesníží. Pokud se dvířka neotvírají, použijte řešení uvedená pro problém "Nelze otevřít vkládací dvířka“ v části Odstraňování problémů.

UPOZORNĚNÍ!

- V případě přesunutí prádla může dojít k problémům s hlučností a vibracemi stroje.

4.7 Používání pracího prostředku a aviváže

INFORMACE

- Pokud používáte prací prostředek, aviváž, škrob, barvivo, bělidlo nebo přípravek na odstraňování vodního kamene, přečtěte si pokyny výrobce na obalu prostředku a dodržujte hodnoty dávkování. Je-li to možné, používejte odměrku.

4.7.1 Přihrádka na prací prostředek

Zásuvka na prací prostředek se skládá ze tří částí:

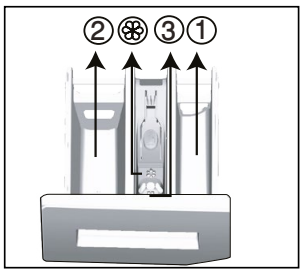

– (1) pro předpírku
– (2) pro hlavní praní
– (3) pro aviváž
–(❀) kromě toho, v přihrádce na aviváž je i sifonová část.

4.7.2 Prací prostředek, aviváž a jiné čisticí přípravky

- Prací prášek a aviváž vložte před spuštěním pracího programu.
- Nikdy nenechávejte přihrádku na prací prášek otevřenou, když je program spuštěn!
- Pokud používáte program bez předeprání, nevkládejte tekutý prací prostředek do přihrádky na předpírku (přihrádka č. „1“).
- U programu s předepráním, nevkládejte tekutý prací prostředek do přihrádky na předpírku (přihrádka č. „1“).
- Nevybírejte program s předepráním, pokud používáte sáček na prášek nebo dávkovací kouli. Sáček s pracím prostředkem nebo kouli lze vložit mezi prádlo do pračky. Po sušení je odstraňte.
- Pokud používáte tekutý prací prostředek, nezapomeňte umístit nádobu na tekutý prací prostředek do přihrádky na hlavní praní (přihrádka č. 2).
- Když je spotřebič v režimu sušení, nepřidávejte žádné chemické látky (tekuté prací prostředky, aviváže, atd.).

4.7.3 Volba typu pracího prostředku

Typ použitého pracího prostředku závisí na pracím programu, typu a barvě látky.

- Pro barevné a bílé prádlo používejte různé prací prostředky.
- Jemné oděvy perte pouze pomocí zvláštních přípravků (tekutý prací prostředek, šampon na vlnu atd.) určených výlučně pro jemné oděvy a používejte pouze speciální programy praní.
- Když perete tmavé oblečení a prošívané deky, doporučuje se použít tekutý prací prostředek.
- Vlněné prádlo perte v příslušném doporučeném programu se zvláštním práškem určeným pro vlnu.
- Zkontrolujte popis doporučeného programu pro různé typy látek.
- Všechna doporučení týkající se pracích prostředků platí pro stanovený teplotní rozsah pracích programů.

UPOZORNĚNÍ!

- Používejte jen prášky vyrobené pro použití v pračkách.
- Nepoužívejte práškové mýdlo.

4.7.4 Nastavení množství pracího prostředku

Množství použitého pracího prostředku závisí na množství prádla, stupni zašpinění a tvrdosti vody.

- Nepoužívejte množství přesahující hodnoty dávek doporučené na obalu prášku, aby nedocházelo k přílišnému pěnění, nedostatečnému vymáchání, zbytečným výdajům a také k poškození životního prostředí.
- Používejte méně prášku na malé množství nebo mírně ušpiněné prádlo.

4.7.5 Použití aviváže

Vlijte aviváž do přihrádky pro aviváž.

- Nepřekračujte značku (>max<) v přihrádce pro aviváž.
- Pokud aviváž ztratila tekutost nebo je koncentrovaná, než ji vlijete do přihrádky, zřeďte ji vodou.

4.7.6 Používání tekutých pracích prostředků

4.7.6.1 Pokud produkt obsahuje nádržku na tekutý prací prostředek

- Tekutý prací prostředek nalijte do přihrádky č. „2“.
- Pokud tekutý prášek ztratil tekutost, zřeďte jej vodou, než jej vlijete do přihrádky.

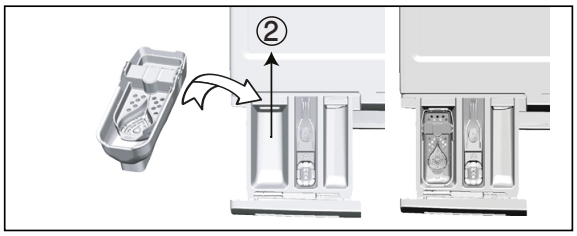

4.7.6.2 Pokud je spotřebič vybaven zvláštní přihrádkou na tekutý prací prostředek:

- Chcete-li použít tekutý prací prostředek, zatlačte na označený bod, abyste přístroj otočili. Část, která vypadne, bude sloužit jako překážka pro tekutý prací prostředek.
- Chcete-li přihrádku vyčistit, opláchněte ji vodou na místě, nebo ji můžete vytáhnout.
- Pokud používáte práškový prací prostředek, přihrádka musí být zajištěna v horní pozici.

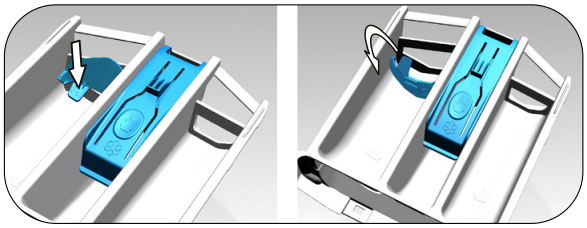

4.7.6.3 Pokud produkt neobsahuje nádržku na tekutý prací prostředek

- Nepoužívejte tekutý prací prášek na předeprání v programu s předepráním.
- Tekutý prášek zanechá skvrny na vašich oděvech, pokud jej použijete s funkcí odloženého startu. Pokud chcete použít funkci odloženého startu, nepoužívejte tekutý prostředek.

4.7.7 Používání pracího prostředku v gelu a tabletách

- Pokud máte tekutý gelový prací prostředek a pračka neobsahuje zvláštní nádržku na tekutý prací prostředek, nalijte gelový prací prostředek do přihrádky pro hlavní praní při prvním napouštění vody. Pokud vaše pračka obsahuje přihrádku na tekutý prací prostředek, vlijte do této nádoby prací prostředek ještě před spuštěním programu.
- Pokud gel není tekutý nebo je ve tvaru tablety s kapalinou, vložte jej do bubnu přímo před praním.
- Prací prostředky v tabletách dávejte do hlavní přihrádky na prací prostředek (přihrádka č. „2“) nebo přímo do bubnu ještě před praním.

INFORMACE

- Tabletové prášky mohou zanechat skvrny v přihrádce na prášek. Pokud k tomu dojde, vložte příště tabletu prášku mezi prádlo, do blízkosti dolní části bubnu.

INFORMACE

- Tabletu nebo gelový prášek používejte bez funkce předeprání.
- Nezapomeňte, že předměty jako je plastová nádobka na prací prostředek musí být před sušením z bubnu odebrány.

4.7.8 Použití škrobu na prádlo

- Do prostoru na aviváž přilijte tekutý škrob, práškový škrob nebo barvivo.
- Nepoužívejte změkčovač a škrob dohromady v pracím cyklu.
- Po použití škrobu vytřete vnitřek pračky vlhkým a čistým hadrem.

4.7.9 Použití bělidla

- Zvolte program s předepráním a na začátku předeprání přidejte bělicí složku. Prací prostředek nevkládejte do přihrádky pro předpírku. Jako alternativu vyberte program s extra sušením a přidejte bělidlo do prázdné přihrádky na prací prášek jakmile se na displeji zobrazí první proplachování a do stejné přihrádky přidejte 1 skleničku vody.
- Bělidlo a prací prostředek nepoužívejte tak, že je smícháte.

- Použijte jen malé množství bělidla (cca 50 ml) a oděvy nechte důkladně vymáchat, jinak dojde k podráždění pokožky. Nelijte bělidlo přímo na prádlo a nepoužívejte je s barevným prádlem.
- Když používáte kyslíková bělidla, zvolte program, který pere při nižší teplotě.
- Bělidlo na bázi kyslíku lze použít společně s pracím prostředkem. Pokud však má jinou konzistenci, nejprve přidejte prací prostředek do přihrádky na prací prostředek č. „2“, a počkejte, až si pračka vezme prací prostředek spolu s vodou. Zatímco pračka pokračuje v napouštění vody, přidejte do stejné přihrádky bělidlo.

4.7.10 Používání přípravků proti vodnímu kameni

- Podle potřeby použijte prostředky proti vodnímu kameni vyrobené výlučně pro pračky.

4.8 Tipy pro účinné praní

		Oblečení			
		Světlé barvy a bílá	**Barevné**	**Černá / Tmavé barvy**	**Jemné / vlna / hedvábí**
		(Doporučené rozpětí teplot podle úrovně znečištění: 40 – 90˚C)	(Doporučené rozpětí teplot podle úrovně znečištění: praní za studena –40˚C)	(Doporučené rozpětí teplot podle úrovně znečištění: praní za studena –40˚C)	(Doporučené rozpětí teplot podle úrovně znečištění: praní za studena –30˚C)
Úroveň znečištění	**Silně znečištěné** (odolné skvrny, např. od trávy, kávy, ovoce a krve.)	Skvrny může být nutné předem odstranit nebo provést předpírku. Práškové a tekuté prací prostředky doporučené pro bílé prádlo lze používat v dávkách doporučených pro lehce znečištěné oblečení. Na vyčištění skvrn od hlíny a země a skvrn, které jsou citlivé na bělení, doporučujeme používat práškové prací prostředky.	Práškové a tekuté prací prostředky doporučené pro barevné prádlo lze používat v dávkách doporučených pro silně znečištěné oblečení. Na vyčištění skvrn od hlíny a země a skvrn, které jsou citlivé na bělení, doporučujeme používat práškové prací prostředky. Měly by se použít prací prostředky, které neobsahují bělidlo.	Tekuté prací prostředky vhodné pro barevné a tmavé prádlo lze používat v dávkách doporučených pro lehce znečištěné oblečení.	Používejte tekuté prací prostředky určené pro jemné oblečení. Vlněné a hedvábné oblečení je nutno prát ve speciálních přípravcích na vlnu.
	Běžně znečištěné (například skvrny na límcích a manžetách)	Práškové a tekuté prací prostředky doporučené pro bílé oděvy lze používat v dávkách doporučených pro běžně znečištěné oděvy.	Práškové a tekuté prací prášky doporučené pro barevné oděvy lze používat v dávkách doporučených pro běžně znečištěné oděvy. Měly by se použít prací prostředky, které neobsahují bělidlo.	Tekuté prací prostředky vhodné pro barevné a tmavé oděvy lze používat v dávkách doporučených pro běžně znečištěné oděvy.	Používejte tekuté prací prostředky určené pro jemné oblečení. Vlněné a hedvábné oblečení je nutno prát ve speciálních přípravcích na vlnu.
	Lehce znečištěné (Bez viditelných skvrn.)	Práškové a tekuté prací prostředky doporučené pro bílé oděvy lze používat v dávkách doporučených pro lehce znečištěné oděvy.	Práškové a tekuté prací prostředky doporučené pro barevné oděvy lze používat v dávkách doporučených pro lehce znečištěné oděvy. Měly by se použít prací prostředky, které neobsahují bělidlo.	Tekuté prací prostředky vhodné pro barevné a tmavé oděvy lze používat v dávkách doporučených pro lehce znečištěné oděvy.	Používejte tekuté prací prostředky určené pro jemné oblečení. Vlněné a hedvábné oblečení je nutno prát ve speciálních přípravcích na vlnu.

4.9 Tipy pro správné sušení

		Programy				
		Sušení bavlny	Sušení syntetiky	Babyprotect +	Praní a sušení	Vyprat a nosit
Typy oblečení	Odolné prádlo s obsahem bavlny	Prostěradla, peřiny, oblečení pro děti, trička, mikiny, pleteniny, džíny, plátěné kalhoty, košile, ponožky a pod.	Nedoporučeno!	Pere a poté suší! Prostěradla, peřiny, oblečení pro děti, trička, mikiny, pleteniny, džíny, plátěné kalhoty, košile, ponožky a pod.	Pere a poté suší! Prostěradla, peřiny, oblečení pro děti, trička, mikiny, pleteniny, džíny, plátěné kalhoty, košile, ponožky a pod.	Prádlo beze skvrn, které se nosí krátkou dobu, např. košile, trička, mikiny. Musí být vloženo velmi malé množství prádla.
	Syntetické prádlo (polyester, nylon, atd.)	Nedoporučeno!	Doporučuje se v případě prádla z polyesteru, nylonu, polyacetátu nebo s příměsí akrylátu. U oblečení ze směsi viskózy se sušení nedoporučuje. V úvahu je třeba vzít popis sušení na štítku údržby.	V případě prádla z polyesteru, nylonu, polyacetátu, nebo s příměsí akrylátu, se doporučuje vzít v úvahu praní a sušení při nižších teplotách, které jsou uvedené na štítku.	V případě prádla z polyesteru, nylonu, polyacetátu, nebo s příměsí akrylátu, se doporučuje vzít v úvahu praní a sušení při nižších teplotách, které jsou uvedené na štítku.	Lehce znečištěná a neznečištěná trička a prádlo s obsahem syntetiky. Lze vložit velmi malé množství prádla.
	Jemné prádlo (hedvábí, vlna, kašmír, angorská vlna, atd.)	Nedoporučeno!	Nedoporučeno!	Nedoporučeno!	Nedoporučeno!	Nedoporučeno!
	Objemné prádlo jako deky, kabáty, závěsy, atd.	Nedoporučeno! Do pračky není vhodné dávat k sušení objemné prádlo. Sušte je zavěšením nebo rozložením.	Nedoporučeno! Do pračky není vhodné dávat k sušení objemné prádlo. Sušte je zavěšením nebo rozložením.	Nedoporučeno! Do pračky není vhodné dávat k sušení objemné prádlo. Sušte je zavěšením nebo rozložením.	Nedoporučeno! Do pračky není vhodné dávat k sušení objemné prádlo. Sušte je zavěšením nebo rozložením.	Nedoporučeno! Do pračky není vhodné dávat k sušení objemné prádlo. Sušte je zavěšením nebo rozložením.

4.10 Zobrazení doby trvání programu

Na displeji výrobku vidíte při volbě programu dobu trvání daného programu. Doba trvání programu se upravuje automaticky v průběhu programu v závislosti na množství prádla v pračce, vzniklém množství pěny, nerovnoměrnosti rozložení prádla v bubnu, výkyvech napětí v síti, tlaku vody a nastaveních programu.

SPECIÁLNÍ PŘÍPAD: Při spuštění programů Bavlna a Bavlna Eco se na displeji zobrazí doba trvání pro poloviční várku, což je nejčastější případ užití. Po 20 – 25 minutách trvání programu zařízení automaticky zjišťuje aktuální množství prádla. Pokud je vyšší než poloviční, doba trvání bude upravena příslušným způsobem a navýšena automaticky. Tuto změnu můžete sledovat na displeji.

5 Provoz spotřebiče

5.1 Ovládací panel

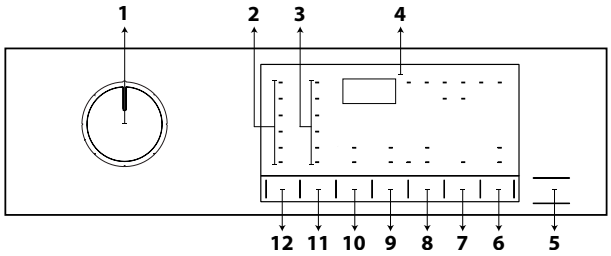

1 - Knoflík pro volbu programu
2 - Kontrolky úrovně teploty
3 - Kontrolky rychlosti ždímání
4 - Displej
5 - Tlačítko- Start/Pauza
6 - Tlačítko dálkového ovládání.
7 - Tlačítko pro nastavení času ukončení programu
8 - Tlačítko pro nastavení úrovně sušení
9 - Tlačítko pomocné funkce 2
10 - Tlačítko pomocné funkce 1
11 - Tlačítko nastavení rychlosti ždímání
12 - Tlačítko pro nastavení teploty

5.2 Symboly na displeji

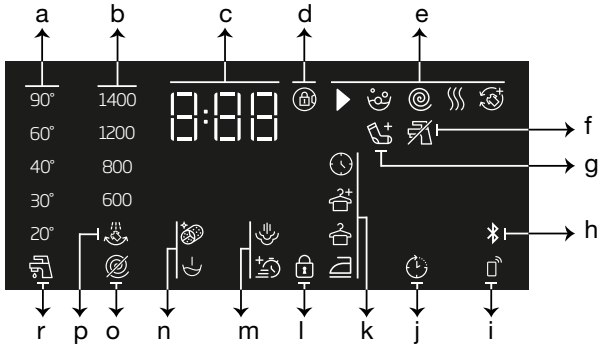

a - Kontrolka teploty
b - Kontrolka rychlosti odstřeďování
c - Informace o trvání
d - Symbol aktivovaného zámku dvířek
e - Ukazatel průběhu programu
f - Kontrolka nepřítomnosti vody
g - Ukazatel Přidat prádlo
h - Indikátor připojení Bluetooth
i - Kontrolka dálkového ovládání
j - Kontrolka Povolení odloženého spuštění
k - Ukazatel úrovně sušení
l - Symbol aktivovaného dětského zámku
m - Kontrolky pomocných funkcí 2
n - Kontrolky pomocných funkcí 1
o - Kontrolka Bez odstřeďování
p - Kontrolka Podržení máchání
r - Kontrolka studené vody

5.3 Příprava spotřebiče

1. Zkontrolujte, zda jsou hadice řádně zapojené.
2. Zapojte pračku do sítě.
3. Zcela otevřete kohoutek.
4. Vložte do spotřebiče prádlo.
5. Přidejte prací prášek a aviváž.

5.4 Výběr programu praní

1. Zvolte program vhodný pro množství a míru znečištění prádla, v souladu s "Tabulkou programů a spotřeby".
2. Zvolte požadovaný program s tlačítkem pro **Výběr programu**.

INFORMACE

- Programy se omezují nejvyšší rychlostí ždímání vhodnou pro daný konkrétní typ tkaniny.
- Při výběru programu vždy zvažte typ látky, barvu, míru znečištění a povolenou teplotu vody.

5.5 Programy praní

Podle typu látky použijte následující hlavní programy.

INFORMACE

- Po výběru pracího programu vhodného pro vaše prádlo můžete stisknout tlačítko Sušení, abyste nastavili spotřebič tak, aby po dokončení praní provedl sušení. Při každém stisknutí tlačítka se na řádku s informacemi zobrazí, jaký krok procesu sušení se spustí a rozsvítí se relevantní symbol. Pokud chcete, můžete stisknout tlačítko sušení pro maximální povolenou dobu.
- Symboly na displeji jsou schematické a nemusí odpovídat přesně vašemu výrobku.
- Když chcete provést praní a sušení pomocí funkce Sušení vaší pračky, vložte do pračky maximálně 4 kg prádla. Pokud překročíte kapacitu pračky, prádlo nebude suché a pračka bude prát déle, což bude mít za následek vyšší spotřebu energie.

• Bavlna

V tomto programu můžete prát odolnější bavlněné prádlo (povlečení, ložní prádlo, ručníky, župany, spodní prádlo, atd.). Při stisknutí tlačítka rychlého praní se doba programu výrazně zkrátí, ale prací výkon je zajištěn intenzivními pracími pohyby. Není-li zapnuta funkce rychlého praní, je zajištěn maximální výkon praní a máchání i pro silně zašpiněné prádlo.

INFORMACE

- Prádlo můžete sušit bez jakéhokoliv přerušení ihned po praní (je možné provádět automatické nebo plánované sušení po praní). Proto musíte rovněž vybrat funkci Sušení ještě před spuštěním programu praní.
- Podle výběru sušení, který přidáte k programům praní, můžete na displeji spotřebiče zjistit, kdy program skončí.
- Nechcete-li, aby se praní spustilo po vybraném programu, stiskněte a přidržte tlačítko doplňkové funkce Sušení, dokud kontrolka Sušení nezhasne.

• Syntetika

Tento program můžete použít k praní triček, syntetických a bavlněných směsí atd. Doba trvání programu je výrazně kratší a je zajištěn účinný výkon praní. Není-li zapnuta funkce rychlého praní, je zajištěn maximální výkon praní a máchání i pro silně zašpiněné prádlo.

INFORMACE

- Prádlo můžete sušit bez jakéhokoliv přerušení ihned po praní (je možné provádět automatické nebo plánované sušení po praní). Proto musíte rovněž vybrat funkci Sušení ještě před spuštěním programu praní.
- Podle výběru sušení, který přidáte k programům praní, můžete na displeji spotřebiče zjistit, kdy program skončí.
- Nechcete-li, aby se praní spustilo po vybraném programu, stiskněte a přidržte tlačítko doplňkové funkce Sušení, dokud kontrolka Sušení nezhasne.

• Ruční praní (Vlna)

Tento program slouží k vyprání vlněných oděvů. Zvolte vhodnou teplotu podle údajů na štítcích na oblečení. Vaše prádlo bude práno velmi jemnými pohyby, aby nedošlo k jeho poškození.

INFORMACE

- Funkci sušení nelze vybrat po výběru pracího programu vlněného oblečení.

• Eco 40-60

Programem eco 40-60 lze vyčistit běžně zašpiněné bavlněné prádlo která je pratelná při teplotě 40 °C nebo 60 °C spolu ve stejném cyklu a tento program se používá k hodnocení souladu s právními předpisy EU o ekodesignu.
I když pere déle než všechny ostatní programy, poskytuje vysoké úspory vodya energie. Skutečná teplota vody se může od uvedené teploty praní lišit. Při praní menšího množství prádla (např. ½ kapacity nebo méně) se délka jednotlivých fází programu automaticky zkrátí. V takovém případě se sníží spotřeba energie a vody.
Pro provedení cyklu praní a sušení za účelem posouzení souladu s právními předpisy EU o ekodesignu zvolte funkci sušení Suchá do skříně s eco 40-60.
Cyklus praní a sušení je schopen vyčistit normálně zašpiněné bavlněné prádlo deklarovanou za pratelnou při 40°C nebo 60°C spolu ve stejném cyklu a vysušit ji tak, aby se mohla okamžitě uložit do skříně.

INFORMACE

- Prádlo můžete sušit bez jakéhokoliv přerušení ihned po praní (je možné provádět automatické nebo plánované sušení po praní). Proto musíte rovněž vybrat funkci Sušení ještě před spuštěním programu praní.
- Podle výběru sušení, který přidáte k programům praní, můžete na displeji spotřebiče zjistit, kdy program skončí.
- Nechcete-li, aby se praní spustilo po vybraném programu, stiskněte a přidržte tlačítko doplňkové funkce Sušení, dokud kontrolka Sušení nezhasne.

• Extra rychlé praní

Tento program používejte na praní vašeho lehce znečištěného oblečení za krátkou dobu. Při výběru funkce rychlého praní lze délku trvání programu snížit až na 14 minut. Když vyberete funkci rychlého praní, lze prát maximálně 2 (dva) kg prádla.

INFORMACE

- Prádlo můžete sušit bez jakéhokoliv přerušení ihned po praní (je možné provádět automatické nebo plánované sušení po praní). Proto musíte rovněž vybrat funkci Sušení ještě před spuštěním programu praní.
- Podle výběru sušení, který přidáte k programům praní, můžete na displeji spotřebiče zjistit, kdy program skončí.
- Nechcete-li, aby se praní spustilo po vybraném programu, stiskněte a přidržte tlačítko doplňkové funkce Sušení, dokud kontrolka Sušení nezhasne.

• Košile

Tento program použijte na praní košilí z bavlny, syntetiky a syntetických směsí. Tento program zajišťuje, že se vaše oblečení méně pomačká. Když se vybere funkce rychlého praní, spustí se algoritmus předběžného ošetření.

• Naneste přípravek pro předpírání přímo na své oděvy nebo jej přidejte spolu s pracím prostředkem do přihrádky na práškový prostředek, když se pračka začne plnit vodou. Tímto způsobem dosáhnete výkonu, který byste normálně měli s běžným pracím cyklem, za mnohem kratší dobu. Životnost vašich košil bude delší.

INFORMACE

- Prádlo můžete sušit bez jakéhokoliv přerušení ihned po praní (je možné provádět automatické nebo plánované sušení po praní). Proto musíte rovněž vybrat funkci Sušení ještě před spuštěním programu praní.
- Podle výběru sušení, který přidáte k programům praní, můžete na displeji spotřebiče zjistit, kdy program skončí.
- Nechcete-li, aby se praní spustilo po vybraném programu, stiskněte a přidržte tlačítko doplňkové funkce Sušení, dokud kontrolka Sušení nezhasne.

• Péřové oblečení

Tento program používejte na praní péřových kabátů, vest, bund atd., které jsou opatřeny štítkem „lze prát v pračce“. Díky speciálnímu máchání je zajištěno, že se voda dostane i do mezer mezi peřím.

• Stažený program

Jedná se o speciální funkci, která umožňuje stahovat různé programy, které chcete. Na začátku je program, který můžete vidět v aplikaci HomeWhiz jako výchozí. Aplikaci HomeWhiz však můžete použít k výběru programu z nabídky předem vybraných programů a poté je změnit.

INFORMACE

- Pokud chcete používat funkce HomeWhiz a Dálkové ovládání, musíte zvolit program Stahování. Více informací naleznete v sekci HomeWhiz a funkce dálkového ovládání.

• Směs

Tento program můžete použít k praní bavlny a syntetických materiálů bez nutnosti je třídit.

INFORMACE

- Prádlo můžete sušit bez jakéhokoliv přerušení ihned po praní (je možné provádět automatické nebo plánované sušení po praní). Proto musíte rovněž vybrat funkci Sušení ještě před spuštěním programu praní.
- Podle výběru sušení, který přidáte k programům praní, můžete na displeji spotřebiče zjistit, kdy program skončí.
- Nechcete-li, aby se praní spustilo po vybraném programu, stiskněte a přidržte tlačítko doplňkové funkce Sušení, dokud kontrolka Sušení nezhasne.

• Outdoorové / sportovní oděvy

Tento program použijte k praní outdoorového / sportovního oblečení, které obsahuje směsi bavlny a syntetiky, stejně jako voděodolné tkaniny, např. gore-tex. Tento program prádlo pere jemně díky svým speciálním otáčivým pohybům.

INFORMACE

- Prádlo můžete sušit bez jakéhokoliv přerušení ihned po praní (je možné provádět automatické nebo plánované sušení po praní). Proto musíte rovněž vybrat funkci Sušení ještě před spuštěním programu praní.
- Podle výběru sušení, který přidáte k programům praní, můžete na displeji spotřebiče zjistit, kdy program skončí.
- Nechcete-li, aby se praní spustilo po vybraném programu, stiskněte a přidržte tlačítko doplňkové funkce Sušení, dokud kontrolka Sušení nezhasne.

• Tmavé prádlo / džíny
Použijte tento program k ochraně barvy tmavého oblečení nebo džínů. Tento program zajišťuje vysokou účinnost praní díky speciálnímu pohybu bubnu i při nízkých teplotách. Na tmavé prádlo doporučujeme používat tekutý prací prostředek nebo prací prostředek na vlnu. Na tento program neperte jemné prádlo, které obsahuje vlnu atd.

INFORMACE

- Prádlo můžete sušit bez jakéhokoliv přerušení ihned po praní (je možné provádět automatické nebo plánované sušení po praní). Proto musíte rovněž vybrat funkci Sušení ještě před spuštěním programu praní.
- Podle výběru sušení, který přidáte k programům praní, můžete na displeji spotřebiče zjistit, kdy program skončí.
- Nechcete-li, aby se praní spustilo po vybraném programu, stiskněte a přidržte tlačítko doplňkové funkce Sušení, dokud kontrolka Sušení nezhasne.

• Spodní prádlo
Pomocí tohoto programu můžete prát jemné oblečení, které je určeno pro ruční praní, a jemné dámské spodní prádlo. Menší množství oděvů se musí prát v síťce. Háčky, knoflíky, zipy apod. musí být zapnuty.

• Ručníky
Tento program použijte k praní trvanlivého bavlněného prádla, jako jsou ručníky Při vkládání ručníků do pračky dbejte na to, aby nedošlo ke kontaktu s membránou či se sklem.

• Máchání
Použijte k oddělenému máchání nebo škrobení.

• Odstřeďování
Tento program použijte k odčerpání vody z pračky.

5.6 Volba teploty

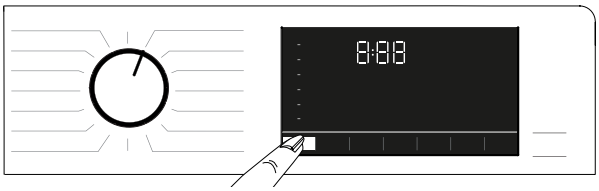

Vždy, kdy se vybere nový program, na kontrolce teploty se zobrazí teplota doporučená pro tento program. Je možné, že doporučená hodnota teploty není maximální teplota, kterou lze pro aktuální program vybrat.
Abyste změnili teplotu, stiskněte tlačítko **Nastavení teploty**.

INFORMACE

- Tlačítko Nastavení teploty funguje pouze zpětně. Pokud se na displeji zobrazí například 40 °C, ale chcete zvolit 60 °C, budete muset tlačítko několikrát stisknout, dokud nedosáhnete 60 °C.

INFORMACE

- Pokud navolíte možnost studeného praní a znovu stisknete tlačítko Nastavení teploty, na displeji se zobrazí doporučená maximální teplota pro vybraný program. Pro snížení teploty stiskněte znovu tlačítko Nastavení teploty.

Nakonec se rozsvítí Studená kontrolka, která indikuje studené praní.
Teplotu můžete změnit i po spuštění praní.
Po spuštění pracího programu můžete zvolit požadovanou teplotu. Musíte to však provést před zahájením ohřevu.

5.7 Volba rychlosti ždímání

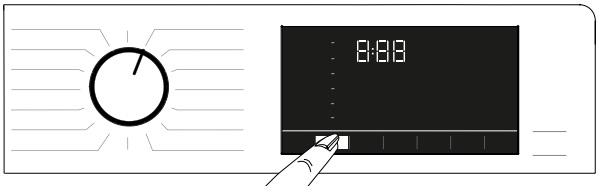

Vždy, když zvolíte nový program, na kontrolce **Rychlost ždímání** vyberte doporučenou rychlost ždímání pro zvolený program.

INFORMACE

- Je možné, že doporučená hodnota rychlosti ždímání není maximální rychlost, kterou lze pro aktuální program vybrat.

Stisknutím tlačítka **Nastavení rychlosti odstřeďování** změníte rychlost odstřeďování. Rychlost otáček se postupně snižuje.
Potom se na displeji, v závislosti na modelu produktu, zobrazí možnosti „Pozastavit máchání“ a „Žádné ždímání“.

INFORMACE

- Tlačítko Nastavení rychlosti ždímání funguje pouze zpětně. Například, chcete-li vybrat 1000 ot./m., když se na displeji zobrazí 800 ot./m., musíte tlačítko několikrát stisknout, dokud nedosáhnete 1000 ot./min.

5.7.1 Chcete-li po funkci Pozastavit máchání prádlo vyždímat:

Nastavte **Rychlost ždímání**.
Stiskněte tlačítko **Start/Pauza**. Program bude pokračovat. Pračka vypustí vodu a vyždímá oblečení.
Chcete-li vodu na konci programu vypustit bez ždímání, použijte funkci **Žádné ždímání**.

INFORMACE

- Pokud stisknete tlačítko Nastavení rychlosti ždímání v programech, kde rychlost ždímání není povolena, nastavení rychlosti ždímání se nezmění a uslyšíte varování.

Rychlost ždímání můžete změnit i po spuštění praní. Po ukončení pracího cyklu můžete stisknutím tlačítka Nastavení rychlosti ždímání vybrat rychlost ždímání. Musíte to však provést před zahájením ždímání.

5.7.2 Volba pomocné funkce k sušení



Pokud zvolíte nový program praní, stiskněte tlačítko Výběr pomocných funkcí pro nastavení sušení vhodného pro tento program.

INFORMACE

- Pokud stisknete tlačítko Pomocná funkce sušení v programech, kde sušení není povoleno, kontrolka sušení se nezmění a uslyšíte varování.

INFORMACE

- Pouze při programech sušení stiskněte tlačítko Volba pomocné funkce a nastavte možnost sušení, která se hodí pro vybraný program praní.

5.8 Programy sušení

UPOZORNĚNÍ!

- Během programu sušení pračka automaticky odstraňuje z oblečení žmolky. Pračka používá k sušení vodu. Proto musí být kohoutek přívodu vody otevřený i během sušení.
- Pokud zvolíte nový program praní, stiskněte tlačítko Výběr pomocných funkcí pro nastavení sušení vhodného pro tento program.

INFORMACE

- V programu sušení již existuje krok ždímání. Váš spotřebič tento proces provede tak, aby dobu sušení zkrátil. Když je vybrán program sušení, nastavení rychlosti ždímání je v rozsahu Maximální rychlosti ždímání.
- Pokud stisknete tlačítko Pomocná funkce sušení v programech, kde sušení není povoleno, kontrolka sušení se nezmění a uslyšíte varování.
- Pouze při programech sušení stiskněte tlačítko Volba pomocné funkce a nastavte možnost sušení, která se hodí pro vybraný program praní.
- V případě výpadku vody nelze provádět praní nebo sušení.

• Sušení syntetiky
Tento program používejte pro sušení syntetického oblečení se suchou hmotností do 3 kg. V tomto programu můžete provádět pouze sušení.

INFORMACE

- Hmotnost suchého prádla naleznete v Části 4, krok 4.5.

• Sušení bavlny
Tento program používejte na bavlněné oblečení se suchou hmotností do 4 kg. V tomto programu můžete provádět pouze sušení.

INFORMACE

- Pokud plánujete sušit prádlo, které obsahuje pouze ručníky a župany, je možné vložit maximálně 4 kg prádla.
- Hmotnost suchého prádla naleznete v Části 4, krok 4.5.

5.9 Programy praní a sušení

UPOZORNĚNÍ!

- Během programu sušení pračka automaticky odstraňuje z oblečení žmolky. Pračka používá k sušení vodu. Proto musí být kohoutek přívodu vody otevřený i během sušení.

• 4 kg Praní & sušení
Tento program použijte na praní bavlněného prádla o hmotnosti do 4kg a na sušení ihned po pracím programu, aniž jste provedli jinou volbu.

INFORMACE

- Když je vybrán tento program, dodatečnou pomocnou funkci k sušení nelze vybrat.

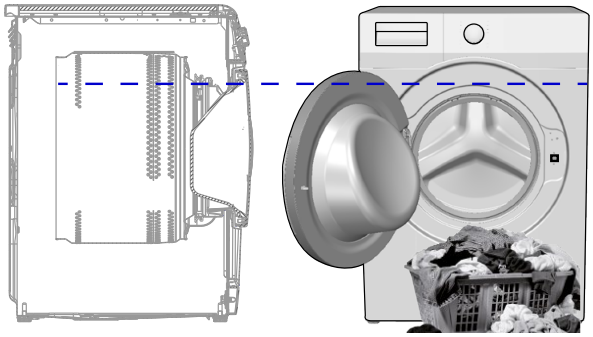

V programu praní 4 kg a 4 kg sušení se doporučuje naplnit pračku až do úrovně uvedené výše, aby bylo dosaženo ideální podmínky sušení (při otevření nakládacích dvířek můžete vidět šipku úrovně).

• Wash & Wear (Praní a rychlé sušení)
Tento program použijte k praní a sušení 0,5 kg prádla (2 košile) během 40 minut a 1 kg prádla (5 košil) během 60 minut.

INFORMACE

- Program Vyprat a nosit použijte k rychlému praní a sušení denně používaného oblečení, které bylo nošeno krátce a není těžce znečištěno. Tento program je vhodný pro tenké oblečení, které rychle schne (košile, trička).
- Další možnosti sušení nebo programy je třeba použít pro pevnější prádlo, jehož sušení trvá déle.

• Hygiena+ Praní & sušení
Použití páry na začátku programu umožňuje snadné uvolnění špíny.
Tento program použijte k praní a rychlému sušení prádla (do 2 kg), které vyžaduje antialergické a hygienické praní (bavlna, např. dětské oblečení, prostěradla a spodní prádlo).

INFORMACE

- Antialergický program je otestován a schválen organizací “The British Allergy Foundation” (Allergy UK) ve Velké Británii.

5.10 Tabulka programů a spotřeby (pro praní)

CZ						Pomocní funkce					
Program		Max. zátěž (kg)	Spotřeba vody (l)	Spotřeba energie (kWh)	Max. rychlost	Rychlé praní+	Předpírka	Pára	Nemačkavá úprava+	Sušení	Volitelný teplotní rozsah °C
Bavlna	90	7	94	2,30	1400	•	•	•	•	•	Chlad - 90
	60	7	94	1,70	1400	•	•	•	•	•	Chlad - 90
	40	7	92	0,95	1400	•	•	•	•	•	Chlad - 90
Eco 40-60	40 ***	7	44,0	0,970	1400					•	40 - 60
	40 ***	3,5	31,0	0,630	1400					•	40 - 60
	40 ***	2	23,0	0,340	1400					•	40 - 60
	60 **	7	45,0	0,800	1400					•	40 - 60
Eco 40-60 + Sušení do skříně	40 ***	4	59,0	2,585	1400					•	40 - 60
	40 ***	2	37,5	1,525	1400					•	40 - 60
Syntetika	60	3	65	1,20	1200	•	•	•	•	•	Chlad - 60
	40	3	63	0,85	1200	•	•	•	•	•	Chlad - 60
Extra rychlé praní	90	7	66	2,15	1400	•		•	•	•	Chlad - 90
	60	7	66	1,15	1400	•		•	•	•	Chlad - 90
	30	7	66	0,20	1400	•		•	•	•	Chlad - 90
Extra rychlé praní + Rychlé praní+	30	2	39	0,15	1400	•		•	•	•	Chlad - 90
Ruční praní	40	1,5	53	0,50	1200						Chlad - 40
Péřové oblečení	60	1,5	75	1,20	1000			•			Chlad - 60
Košile	60	3	57	1,20	800	•	•	•	•	•	Chlad - 60
Čištění Bubnu+	90	-	77	2,30	600			*		*	90
Stažený program *****											
Směs	40	3	68	0,75	800	•	•	•	•	•	Chlad - 40
Outdoorové / sportovní oděvy	40	3	51	0,45	1200		•			•	Chlad - 40
Tmavé prádlo / džíny	40	3	75	0,80	1200	•	•	•	•	•	Chlad - 40
Ručníky	60	1,5	75	1,20	1000			•			Chlad - 60
Spodní prádlo	30	1	70	0,30	600						Chlad - 30

• : Volitelné.
* : Vyberou se automaticky, nelze je zrušit.
**: Eco 40-60 s volbou teploty 60°C je programem testování praní v souladu s EN 50229: 2015 a programem testování energetického štítku v souladu s přenesené nařízení Komise (EU) 96/60/ES.
Sušení bavlny s volbou Extra sušení je program zkoušky účinnosti sušení v souladu s EN 50229: 2015 a programem testu energetického štítku v souladu s přenesené nařízení Komise (EU) 96/60/ES. Maximální náplň praní musí rozdělit do skupin jako maximální náplň sušení a zbylá náplň sušení, a pak se musí každá náplň sušit pomocí volby Sušení bavlny s volbou Extra sušení.
***: Eco 40-60 s volbou teploty 40°C je zkušebním programem praní v souladu s EN 62512 a programem testu energetického štítku v souladu s přenesené nařízení Komise (EU) 2019/2014.
Eco 40-60 s teplotou 40°C a volbou Suchá do skříně je zkušebním programem praní a cyklu sušení v souladu s EN 62512 a programem testu energetického štítku v souladu s přenesené nařízení Komise (EU) 2019/2014.
*****: Tyto programy mohou být použity s aplikací HomeWhiz Spotřeba energie se může při připojení zvýšit.

- : Maximální náplň viz popis programu.

INFORMACE

- Pomocné funkce v tabulce se mohou lišit podle modelu vaší pračky.
- Spotřeba vody a energie se může lišit od údajů v tabulce podle tlaku vody, tvrdosti a teploty vody, teploty okolí, typu a množství prádla, volby pomocných funkcí a rychlosti ždímání a výkyvů v napětí.
- Na displeji výrobku vidíte při volbě pracího programu dobu trvání daného programu. V závislosti na množství prádla v pračce se může čas zobrazený na displeji a doba trvání pracího cyklu lišit až o 1 až 1,5 hodiny. Doba trvání se automaticky opraví ihned po spuštění programu praní.
- Režimy výběru pomocných funkcí může výrobní společnost změnit. Mohou být přidány nové režimy výběru nebo mohou být odstraněny ty stávající.
- „Rychlost ždímání se může lišit podle programů, nicméně tato rychlost nemůže překročit maximální rychlost ždímání vaší pračky."
- Vždy vyberte nejnižší vhodnou teplotu. Nejúčinnější programy, pokud jde o spotřebu energie, jsou obecně ty, které fungují při nižších teplotách a delším trvání.
- Hluk a zbytková vlhkost jsou ovlivňovány rychlostí odstřeďování: čím vyšší je rychlost odstřeďování ve fázi odstřeďování, tím vyšší je hluk a nižší obsah zbytkové vlhkosti.

Tabulka programů a spotřeby (pro sušení)

CZ						Pomocní funkce					sušení level				
Program		Max. zátěž (kg)	Spotřeba vody (l)	Spotřeba energie (kWh)	Max. rychlost	Předpírka	Rychlé praní+	Pára	Nemačkavá úprava+	Sušení	Extra sušení	Sušení do skříně	Sušení k žehlení	Časované sušení-Minuty	Volitelný teplotní rozsah °C
Sušení bavlny	-	4	45	3,20	1400				•	*	•	•	•	•	-
Sušení syntetiky	-	3	30	2,40	-				•	*		•	•	•	-
Hygiena+ Praní & sušení	60	2	125	4,00	1400			*	•	*	•	•	•	•	30-90
4 kg Praní & sušení	60	4	75	4,20	1400				•	*	•	•	•	•	Chlad - 60
Wash & Wear	30	0,5	30	0,60	1200				•	*				•	Chlad - 30
Wash & Wear	30	1	40	1,00	1200				•	*				•	Chlad - 30

Spotřební hodnoty (CZ)								
	Výběr teploty (°C)	Rychlost ždímání (ot/min)	Kapacita (kg)	Doba trvání programu (hh:mm)	Spotřeba energie (kWh/cyklus)	Spotřeba vody (l/cyklus)	Teplota prádla (°C)	Zbývající obsah vlhkosti (%)
Eco 40-60	40	1400	7	03:27	0,970	44	42	52
	40	1400	3,5	02:41	0,630	31	39	53
	40	1400	2	02:41	0,340	23	27	56
Bavlna	20	1400	7	03:35	0,700	92	20	53
Bavlna	60	1400	7	03:35	1,700	94	60	53
Syntetika	40	1200	3	02:15	0,850	63	40	40
Extra rychlé praní	30	1400	7	00:28	0,200	66	23	62
Eco 40-60 + Sušení do skříně	40	1400	4	07:05	2,585	59	34	53
	40	1400	2	05:45	1,525	37,5	25	53

5.11 Volba pomocné funkce

Před spuštěním programu zvolte požadované pomocné funkce. Kdykoli dojde k výběru programu, rozsvítí se doplňkové funkce, které lze společně s ním vybrat.

INFORMACE

- Kontrolky pomocných funkcí, které nelze vybrat společně s vybraným programem, se nerozsvítí. Pokud stisknete tlačítka těchto pomocných funkcí, uslyšíte varování a volba bude deaktivována.

Pokud program praní dosáhl bodu, kdy nelze vybrat pomocnou funkci, nemůžete zvolit žádnou funkci.

INFORMACE

- Některé kombinace nelze zvolit současně. Pokud před spuštěním stroje zvolíte druhou pomocnou funkci, která je v rozporu s první funkcí, první zvolená funkce se zruší a aktivní zůstane druhá pomocná funkce.
- Pomocnou funkci neslučitelnou s programem nelze zvolit. (Viz „Tabulka programů a spotřeby“)
- Některé programy mají doplňující funkce, které musí být spuštěny s vybraným programem. Tyto funkce nemohou být zrušeny. Kontrolka příslušné pomocné funkce je již zapnuta.

INFORMACE

- Nelze-li na konci programu sušení dosáhnout vybrané úrovně vlhkosti (Sušení k žehlení, Sušení k uložení do skříně, Sušení k uložení do skříně extra), pračka prodlouží dobu trvání programu automaticky. Program potrvá déle.
- Je-li zvoleno sušení na základě času, program bude ukončen, i když je prádlo stále mokré i na konci programu.
- Je-li během programu sušení dosaženo vybrané úrovně vlhkosti (Sušení k žehlení, Sušení k uložení do skříně, Sušení k uložení do skříně extra) nebo je-li v průběhu sušení na bázi času zjištěna extra suchost, program bude trvat kratší dobu. Na displeji se zobrazí snížení času.

5.11.1 Pomocné funkce

• Předpírka
Předpírka je nutná pouze pro silně znečištěné prádlo. Bez předpírky šetříte energii, vodu, prací prášek a čas.

• Rychlé praní+
Po výběru programu můžete stisknutím tlačítka nastavení rychlého praní zkrátit dobu trvání programu. U některých programů může být čas zkrácen o více než 50 %. Pro středně a lehce znečištěné prádlo však v kratším čase dosáhnete stejných výsledků praní.
I když záleží na programu, jedním stisknutím tlačítka Rychlé praní zkrátíte dobu programu na určitou úroveň. Podruhé stiskněte stejné tlačítko, aby se čas zkrátil na minimum.
Pro lepší výsledky praní nepoužívejte tlačítko Rychlé praní pro silně znečištěné prádlo.
Pro středně a lehce znečištěné prádlo použijte tlačítko Rychlé praní pro zkrácení doby programu.

• Dálkové Ovládání
Toto pomocné funkční tlačítko můžete použít k připojení přístroje k inteligentním zařízením. Podrobné informace naleznete v části HomeWhiz a funkce dálkového ovládání.

• Vlastní program
Tato pomocná funkce může být použita s aplikací HomeWhiz pouze pro programy pro praní bavlny a syntetiky. Když je tato pomocná funkce aktivována, můžete do programu přidat až 4 pomocná máchání. Můžete si vybrat a používat některé pomocné funkce, i když nejsou viditelné na vašem přístroji. Můžete zvýšit a snížit dobu programů pro praní bavlny a syntetiky

• Sušení
Tato funkce prádlo po praní suší. Programy, které lze použít s touto funkcí, naleznete v tabulce programů.

5.11.2 Výběr funkce / programu stisknutím klávesy na 3 sekundy

• Čištění Bubnu+ 

Pro výběr programu stiskněte klávesu pomocné funkce 1 a podržte ji po dobu 3 sekund. Používejte pravidelně (jednou za 1 – 2 měsíce), abyste vyčistili buben a zajistili tak požadovanou hygienu. Pára se použije před programem, aby se změkčily zbytky v bubnu. Tento program používejte, když je pračka úplně prázdná. Chcete-li dosáhnout lepších výsledků, nasypte odstraňovač vodního kamene do přihrádky č. „2“. Tento program obsahuje krok sušení po vyčištění bubnu, aby došlo také k vysušení vnitřní části spotřebiče.

INFORMACE

- Toto není prací program. Jde o program údržby.
- Program nespouštějte, dokud jsou v pračce nějaké předměty. Pokud tak učiníte, pračka automaticky zjistí, že je naplněna a přeruší program.

• Nemačkavá úprava+ 

Pokud stisknete a podržíte tlačítko pro výběr rychlosti ždímání po dobu 3 sekund, tato funkce bude vybrána a rozsvítí se kontrolka příslušného programu. Při výběru této funkce, se prádlo na konci programu provzdušňuje až po dobu 8 hodin, aby se zabránilo pomačkání. Kdykoliv během těchto 8 hodin můžete program zrušit a prádlo vyndat. Pro zrušení funkce stiskněte tlačítko pro výběr funkce nebo zapnutí / vypnutí spotřebiče. Kontrolka průběhu programu bude dále svítit, dokud nebude funkce zrušena nebo krok dokončen. Pokud funkci nezrušíte, zůstane aktivní i v následujících pracích cyklech.

• Pára 

Pro výběr programu stiskněte klávesu pomocné funkce 2 a podržte ji po dobu 3 sekund. Tento program použijte ke snížení pomačkání a zkrácení doby žehlení pro malé množství bavlněného, syntetického nebo smíšeného oblečení, které není znečištěno.

• Dětský Zámek 

Pomocí funkce Dětský zámek zabráníte dětem, aby ovlivňovaly funkce pračky. Tak můžete předejít změnám v aktuálním programu.

INFORMACE

- Pokud je dětská pojistka zapnuta, můžete stisknutím tlačítka Zapnout / Vypnout pračku zapnout nebo vypnout. Program pokračuje po opětovném spuštění pračky.
- Pokud stisknete tlačítka, zatímco je aktivován dětský zámek, uslyšíte varování. Signál vypnete stisknutím tlačítek pětkrát.

Zapnutí dětského zámku:
Stiskněte a podržte tlačítko Nastavení úrovně sušení po dobu 3 sekund. Po ukončení odpočítávání **„3-2-1“** se na displeji zobrazí ikona dětský zámek. Jakmile uvidíte toto varování, můžete tlačítko pro nastavení úrovně sušení uvolnit.

Vypnutí dětského zámku:
Stiskněte a podržte tlačítko Nastavení úrovně sušení po dobu 3 sekund. Po ukončení odpočítávání **„3-2-1“** na displeji ikona dětský zámek zmizí.

• Bluetooth 

Funkci Bluetooth můžete použít ke spárování přístroje s vaším inteligentním zařízením. Tímto způsobem můžete pomocí svého inteligentního zařízení získat informace o vašem přístroji a ovládat jej.

Aktivace Bluetooth:
Stiskněte a podržte tlačítko dálkového ovládání po dobu 3 sekund. Po ukončení odpočítávání **„3-2-1“** se na displeji zobrazí ikona „Bluetooth“. Uvolněte funkční tlačítko **dálkového ovládání**. Ikona Bluetooth bude blikat po dobu propojování přístroje s inteligentním zařízením. Pokud je připojení úspěšné, kontrolka ikony zůstane rozsvícená.

Deaktivace Bluetooth:
Stiskněte a podržte tlačítko dálkového ovládání po dobu 3 sekund. Po ukončení odpočítávání **„3-2-1“** na displeji ikona “Bluetooth” zmizí.

INFORMACE

- Pro aktivaci funkce Bluetooth musíte dokončit první nastavení aplikace HomeWhiz. Pokud po nastavení stisknete tlačítko funkce dálkového ovládání, když je tlačítko v poloze funkce dálkového ovládání/stahování programu, bude připojení Bluetooth automaticky aktivováno.

5.12 Kroky sušení



5.12.1 Sušení k žehlení

Sušení se provádí, dokud úroveň suchosti nedosáhne úrovně Sušení k žehlení.

5.12.2 Sušení do skříně

Sušení se provádí, dokud úroveň suchosti nedosáhne úrovně Sušení do skříně.

5.12.3 Extra sušení

Sušení se provádí, dokud úroveň suchosti nedosáhne úrovně Extra sušení.

INFORMACE

- Úroveň suchosti se může měnit v závislosti na směsi prádla, druhu materiálu, množství a úrovni vlhkosti prádla.
- Nepoužívejte pračku k sušení prádla, které obsahuje krajky, tyl, ozdoby, korálky, flitr, kostice atd. nebo prádlo s vysokým obsahem hedvábí.

5.12.4 Časované sušení-Minuty

Můžete zvolit 30, 90 nebo 150 minut sušení pro dosažení požadované úrovně suchosti při nízké teplotě.

INFORMACE

- Při sušení malého množství prádla (max. 2 kusy) je třeba vybrat kroky sušení na bázi času, a to v programech Bavlna a Syntetika.
- Pokud prádlo na konci programu sušení nedosáhlo požadované úrovně suchosti, lze k dokončení procesu vybrat sušení na bázi času.
- Když je vybrána tato funkce, spotřebič provede sušení po nastavenou dobu, bez ohledu na úroveň sušení.

5.13 Zobrazení času

Když program běží, čas zbývající do konce programu se zobrazí v hodinách a minutách, např. “01:30”.

INFORMACE

- Doba programu se může lišit od hodnot v tabulce „Program a spotřeba“ v závislosti na tlaku vody, tvrdosti vody a teplotě, teplotě prostředí, množství a typu prádla, zvolených přídavných funkcích a změnách v rozvodném napětí.

5.14 Čas ukončení



Pomocí funkce **Čas ukončení** lze spuštění programu odložit až o 24 hodin. Po stisknutí tlačítka **Čas ukončení** se zobrazí čas, který je odhadovaným časem ukončení programu. Pokud je nastaven **Čas ukončení**, rozsvítí se kontrolka **Čas ukončení**.
Aby bylo zajištěno, že je funkce Čas ukončení povolena a program skončí na konci definované doby trvání, měli byste po nastavení doby trvání stisknout tlačítko **Start / Pauza**. Tlačítko **Start / Pauza** přestane blikat a zůstane svítit.
Chcete-li zrušit funkci **Čas ukončení**, stiskněte a podržte tlačítko Čas ukončení, dokud se kontrolka Čas ukončení nevypne, nebo stiskněte tlačítko **Zap./Vyp** a spotřebič vypněte.

1. Otevřete vkládací dvířka, vložte prádlo, prací prostředek atd.
2. Vyberte prací program, teplotu, rychlost ždímání a je-li třeba i doplňující funkce.

3. Stisknutím tlačítka **Čas ukončení** nastavte požadovaný čas ukončení. Kontrolka Čas ukončení se rozsvítí.
4. Stiskněte tlačítko **Start / Pauza**. Začne odpočítávání času. Symbol „:“ uprostřed času odloženého startu na displeji začne blikat.

INFORMACE

- Když aktivujete funkci Čas ukončení, nepoužívejte tekuté prací prostředky! Na oblečení mohou zůstat skvrny.
- Dvířka zůstanou během odpočtu Čas ukončení uzamčena. Chcete-li dvířka odemknout, stiskněte tlačítko Start / Pauza a přepněte pračku do režimu pozastavení. Na konci odpočítávání se objeví symbol odloženého startu, spustí se prací cyklus a čas zvoleného programu se zobrazí na displeji.
- Když je výběr Času dokončení ukončen, čas, který se zobrazí na obrazovce, tvoří čas ukončení plus doba trvání vybraného programu.

5.15 Spuštění programu

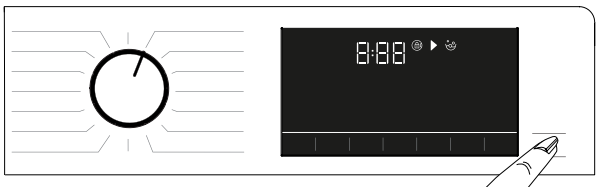

1. Pro spuštění programu stiskněte tlačítko **Start/Pauza**.
2. Blikající kontrolka tlačítka **Start / Pauza** zůstane svítit, což znamená, že program byl spuštěn.
3. Vkládací dvířka se zamknou. Během zamykání dvířek se zobrazí varování „Zamykání dvířek“.

5.16 Zámek nakládacích dveří



U pračky je k dispozici uzamykací systém, který brání otevření plnicích dvířek v případě, že je uvnitř vysoká hladina vody.
Když jsou dvířka zavřena, na panelu se rozsvítí kontrolka "Dvířka zamčena".

INFORMACE

- Pokud je vybrána funkce dálkového ovládání, budou dvířka uzamčena. Chceteli dvířka otevřít, musíte stisknout tlačítko dálkového ovládání nebo změnit pozici programu, abyste deaktivovali funkci dálkového ovládání.

Otevírání dvířek v případě výpadku proudu:

INFORMACE

- V případě výpadku proudu můžete použít nouzovou rukojeť dvířek pod víčkem filtru čerpadla a ručně otevřít dvířka.

VAROVÁNÍ!

- Před otevřením nakládacích dvířek se ujistěte, že ve stroji není voda, aby nedošlo k zaplavení. Voda může být horká a může způsobit opaření.

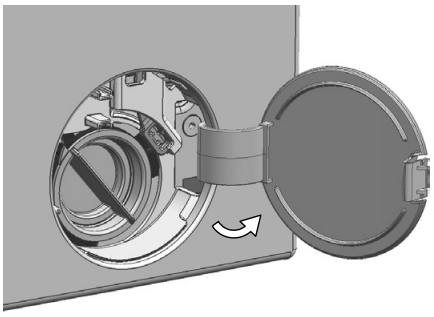

- Vypněte a odpojte zařízení od elektrické sítě.
- Otevřete víčko filtru čerpadla

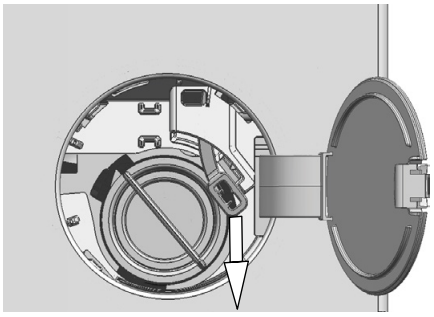

- Uvolněte nouzovou rukojeť dvířek, která se nachází na zadní straně krytu filtru.
- Vytáhněte rukojetí jedenkrát směrem dolů a otevřete nakládací dvířka.
- Pokud se nakládací dvířka neotevírají, zkuste rukojeť potáhnout znovu dolů.
- Nouzovou rukojeť nakládacích dvířek po otevření nakládacích dvířek uveďte do původní polohy.

5.17 Změna volby po spuštění programu

5.17.1 Přidání prádla po spuštění programu :

Je-li úroveň vody ve spotřebiči při stisknutí tlačítka **Start / Pauza** vhodná, kontrolka „Dvířka zamčena“ zhasne.

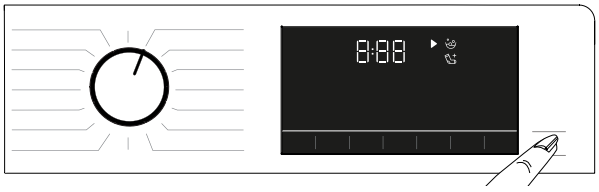

Není-li hladina vody v pračce po stisknutí tlačítka **Start / Pauza** vhodná, na panelu se zobrazí, že dvířka jsou zamčena.

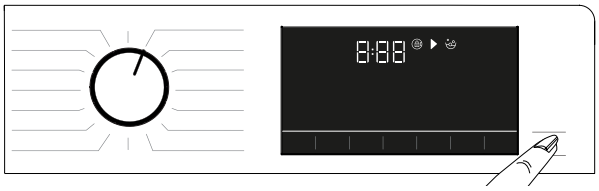

5.17.2 Přepnutí pračky do režimu pauzy:

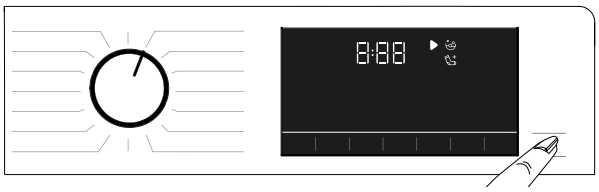

Stiskněte tlačítko **Start / Pauza** a spotřebič přepněte do režimu zastavení.

5.17.3 Změna výběru programu po spuštění programu:

Pokud není dětský zámek aktivován, můžete změnit program, zatímco aktuální program běží. Touto akcí zrušíte spuštěný program.

INFORMACE

- Nově vybraný program se spustí.

5.17.4 Změna pomocné funkce, otáček a teploty

Doplňkové funkce můžete zrušit nebo vybrat podle toho, kterého kroku program dosáhl. Viz „Volba pomocné funkce“.
Rovněž můžete měnit nastavení rychlosti ždímání, teploty a sušení. Viz „Výběr rychlosti“ a „Výběr teploty“.

INFORMACE

- Dvířka pračky se neotevřou, pokud je teplota uvnitř vysoká nebo je hladina vody nad dveřním otvorem.

5.18 Zrušení programu

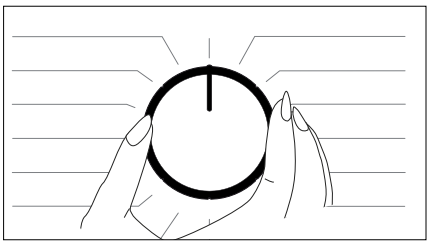

Program se zruší, pokud je přepínač programu přepnut na jiný program nebo pokud je pračka vypnuta a zapnuta tímto tlačítkem.

INFORMACE

- Pokud stisknete tlačítko pro výběr programů ve chvíli, kdy je aktivován dětský zámek, program se nezruší. Nejprve musíte zrušit Dětský zámek.
- Pokud chcete otevřít dvířka pračky poté, co jste zrušili program, ale není to možné, protože je hladina vody nad dveřním otvorem, otočte knoflíkem pro Volbu Programu na program Čerpání+Ždímání a vypusťte vodu z pračky.

5.19 Ukončení programu

Po skončení programu se zobrazí symbol Konec.
Pokud do 10 minut nestisknete žádné tlačítko, spotřebič se přepne do režimu pozastavení. Displej a všechny kontrolky se vypnou.
Kroky dokončeného programu se zobrazí po stisknutí jakéhokoliv tlačítka.

5.20 Vaše pračka má funkci "Režim Pauzy".

Po zapnutí pračky pomocí tlačítka Zapnout / Vypnout, pokud nespustíte žádný program ve výběrovém kroku nebo pokud neprovedete nic jiného, nebo pokud nic neuděláte po dobu 2 minut po ukončení vybraného programu, program automaticky přepne do režimu úspory energie. Má-li váš produkt displej, na kterém se zobrazí délka trvání programu, tento displej se vypne. Pokud otočíte knoflíkem volby programu nebo stisknete libovolné tlačítko, kontrolky se přepnou do předchozí pozice. Výběry provedené při ukončení režimu úspory energie se mohou změnit. Před spuštěním programu zkontrolujte správnost svých výběrů. V případě potřeby proveďte nastavení znovu. Toto není chyba.

5.21 HomeWhiz a funkce dálkového ovládání.

HomeWhiz vám umožní používat vaše chytré zařízení k ovládání vaší pračky a k získávání informací o jejím stavu. S aplikací HomeWhiz tak můžete používat své chytré zařízení k provádění různých úkonů, které lze provádět i na spotřebiči. Některé funkce můžete používat pouze s aplikací HomeWhiz.
Pro použití funkce Bluetooth na vašem spotřebiči je nutné si stáhnout aplikaci HomeWhiz z obchodu s aplikacemi na vašem chytrém zařízení. Abyste mohli aplikaci nainstalovat, ujistěte se, že je vaše chytré zařízení připojeno k internetu. Pokud používáte tuto aplikaci poprvé, postupujte prosím k provedení registrace podle pokynů na obrazovce. Jakmile je proces registrace dokončen, můžete prostřednictvím tohoto účtu používat všechny spotřebiče s funkcí HomeWhiz ve své domácnosti.
Pro zobrazení spotřebičů spárovaných s vaším účtem klepněte na „Přidat / odebrat spotřebič" na stránce aplikace "HomeWhiz". Tyto produkty můžete spárovat na této stránce.

INFORMACE

- Abyste mohli využívat funkci HomeWhiz, ujistěte se, že máte na vašem chytrém zařízení nainstalovanou aplikaci, která bude spárovaná s pračkou pomocí Bluetooth. Pokud pračka není připojena k chytrému zařízení, funguje jako zařízení, které nemá funkci HomeWhiz.
- Váš přístroj bude spárován s vaším inteligentním zařízením prostřednictvím Bluetooth. Prostřednictvím tohoto párování budou povoleny ovládací prvky z aplikace. Z tohoto důvodu musí být signál Bluetooth mezi výrobkem a inteligentním zařízením dostatečně silný.
- Verze Android a iOS podporované aplikací HomeWhiz naleznete na stránce www.homewhiz.com.

VAROVÁNÍ!

- Všechna bezpečnostní opatření popsaná v části **„VŠEOBECNÉ BEZPEČNOSTNÍ POKYNY"**vaší uživatelské příručky se týkají i dálkového ovládání prostřednictvím funkce HomeWhiz.

5.21.1 Nastavení HomeWhiz

Pro spuštění aplikace musí být váš produkt a aplikace HomeWhiz propojeny. Chcete-li toto spojení navázat, postupujte podle níže uvedených kroků pro nastavení produktu a aplikace HomeWhiz.

- Pokud přidáváte přístroj poprvé, klepněte na tlačítko "Přidat nebo odebrat zařízení" v aplikaci HomeWhiz. Poté klepněte na „Klepnutím sem nastavíte nový spotřebič". Postupujte podle níže uvedených kroků a pokynů v aplikaci HomeWhiz.
- Chcete-li spustit instalaci, ujistěte se, že je vaše pračka vypnuta. Stiskněte a podržte tlačítko teploty a tlačítko dálkového ovládání současně po dobu 3 sekund, abyste přepnuli přístroj do režimu nastavení HomeWhiz.

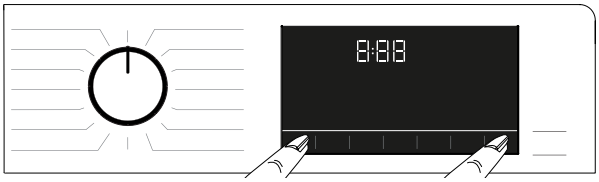

- Když je spotřebič v režimu nastavení HomeWhiz, uvidíte na displeji animaci a ikona Bluetooth bude blikat, dokud se vaše pračka nepropojí s inteligentním zařízením. V tomto režimu je povoleno pouze tlačítko programu Ostatní tlačítka jsou zakázána.

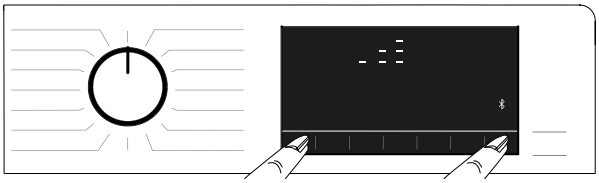

- Na obrazovce v aplikaci vyberte vaši pračku a stiskněte tlačítko Další.
- Pokračujte podle pokynů na obrazovce, dokud se aplikace HomeWhiz nezeptá na přístroj, který chcete připojit k vašemu inteligentnímu zařízení.
- Vraťte se do aplikace HomeWhiz a počkejte, dokud nebude dokončeno nastavení. Po dokončení instalace dejte pračce název. Nyní můžete klepnout na obrazovku a zobrazit produkt, který jste přidali do aplikace HomeWhiz.

INFORMACE

- Pokud nelze nastavení dokončit během 5 minut, pračka se automaticky vypne. V takovém případě budete muset nastavení zopakovat. Pokud problém přetrvává, obraťte se na autorizovaný servis.
- Pračku můžete používat s více než jedním zařízením. Aby to bylo možné, stáhněte si HomeWhiz do každého zařízení. Když spustíte aplikaci, budete se muset přihlásit pomocí účtu, který jste dříve vytvořili a spárovali s vaší pračkou. V jiném případě si prosím přečtěte "Nastavení pračky, která je připojena k účtu někoho jiného".

VAROVÁNÍ!

- Pro nastavení HomeWhiz musí být vaše chytré zařízení připojeno k internetu. V opačném případě aplikace HomeWhiz nedovolí úspěšně dokončit instalační postup. Pokud máte problémy s připojením k internetu, obraťte se na svého poskytovatele internetových služeb.

INFORMACE

- Aplikace HomeWhiz vás může požádat o zadání čísla produktu uvedeného na štítku produktu. Štítek produktu se nachází na vnitřní straně dvířek produktu. Číslo produktu je uvedeno na tomto štítku.

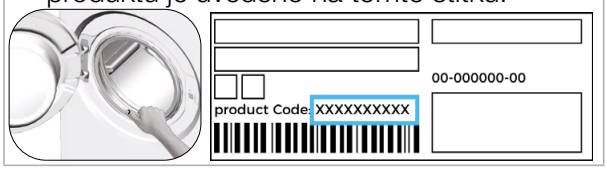

5.21.2 Nastavení pračky, která je připojena k účtu někoho jiného

Pokud byla pračka, kterou chcete použít, předtím zavedena do systému pomocí účtu někoho jiného, musíte zvolit nové připojení mezi aplikací HomeWhiz a produktem.

- Stáhněte aplikaci HomeWhiz na svém chytrém zařízení, které budete používat.
- Vytvořte nový účet a přihlaste se k tomuto účtu v aplikaci HomeWhiz.
- Pro dokončení nastavení postupujte podle kroků v Nastavení HomeWhiz (5.21.1 HomeWhiz Setup).

VAROVÁNÍ!

- Vzhledem k tomu, že HomeWhiz a funkce dálkového ovládání vašeho produktu funguje pomocí párování přes Bluetooth, může být produkt ovládán pouze jednou aplikací HomeWhiz.

5.21.3 Používání funkčního tlačítka dálkového ovládání.

Po nastavení HomeWhiz se Bluetooth automaticky zapne. Chcete-li aktivovat nebo deaktivovat připojení Bluetooth, viz 5.11.2 Bluetooth 3”. Pokud pračku vypnete a zapnete v době, kdy je povoleno připojení Bluetooth, automaticky se znovu připojí. Pokud se spárované zařízení dostane mimo dosah, připojení Bluetooth se automaticky vypne. Z tohoto důvodu budete muset znovu zapnout Bluetooth, pokud chcete použít funkci dálkového ovládání.
Stav připojení můžete zkontrolovat podle symbolu Bluetooth na displeji. Pokud je symbol zapnut, znamená to, že je navázáno spojení přes Bluetooth. Pokud symbol bliká, produkt se pokouší připojit. Pokud je symbol zhaslý, nemáte připojení.

VAROVÁNÍ!

- Pokud je přístroj připojen k Bluetooth, je možné zvolit funkci dálkového ovládání. Pokud není možné zvolit funkci dálkového ovládání, zkontrolujte stav připojení. Pokud se připojení nezdařilo, zopakujte úvodní nastavení na vašem spotřebiči.
- Z bezpečnostních důvodů dvířka výrobku zůstanou uzamčeny, zatímco funkce dálkového ovládání je zapnutá, nezávisle na provozním režimu. Chcete-li otevřít dvířka výrobku, musíte otočit knoflíkem volby programů nebo stisknout klávesu dálkového ovládání a vypnout funkci dálkového ovládání.

Chcete-li pračku ovládat dálkově, je třeba aktivovat funkci dálkového ovládání stisknutím tlačítka dálkového ovládání, kdy knoflík výběru programů bude v pozici Stáhnout program / Dálkové ovládání na kontrolním panelu pračky. Pokud bude pračka propojena, zobrazí se displej uvedený níže.



Je-li zapnuto dálkové ovládání, můžete pračku pouze ovládat a vypínat nebo sledovat stav na pračce. A všechny funkce kromě dětského zámku lze ovládat prostřednictvím aplikace.
Zda je funkce dálkového ovládání zapnuta nebo vypnuta, poznáte podle kontrolky funkce na tlačítku.
Pokud je funkce dálkového ovládání vypnuta, provádí se všechny úkony na pračce a v aplikaci je povoleno pouze sledování stavu.
Pokud funkci dálkového ovládání nelze aktivovat, po stisknutí tlačítka uslyšíte varování. To může nastat, pokud je pračka zapnuta nebo není spárována přes Bluetooth. K tomuto případu dojde, například při vypnutí Bluetooth nebo při otevření dvířek pračky.
Pokud tuto funkci zapnete na pračce, tato funkce zůstane zapnutá, s výjimkou určitých případů, což vám umožní ovládat vaši pračku na dálku přes Bluetooth.

V některých případech se funkce sama deaktivuje z důvodu bezpečnosti:

- Pokud dojde k přerušení napájení vaší pračky.
- Když knoflíkem programu byl vybrán jiný program nebo když byl produkt vypnut.

5.21.4 - Řešení problémů

Pokud máte problémy s ovládáním nebo připojením, postupujte podle níže uvedených kroků. Sledujte, zda problém přetrvává i po provedení daného opatření. Pokud se problém nevyřeší, proveďte následující.

- Zkontrolujte, zda je vaše chytré zařízení připojeno k příslušné domácí síti.
- Restartujte přístroj.
- Vypněte a znovu zapněte Bluetooth na kontrolním panelu.
- Pokud nelze navázat spojení pomocí výše uvedených opatření, zopakujte úvodní nastavení na vaší pračce.

Pokud problém přetrvává, poraďte se s autorizovaným servisem.

6 Údržba a čištění

Životnost výrobku se prodlouží a časté problémy se ani nevyskytnou, pokud provádíte pravidelné čištění.

6.1 Čištění přihrádky na prací prostředek

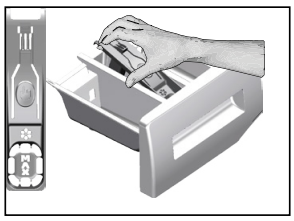

Přihrádku na prací prostředek čistěte v pravidelných intervalech (každé 4-5 pracích cyklů), jak je zobrazeno níže, abyste včas zabránili nahromadění práškového pracího prostředku včas.

1 Vyjměte sifon tak, jak je to znázorněno na obrázku. Až provedete níže uvedený postup čištění, vraťte sifon zpět na místo a zatlačte jeho přední část dolů, aby se zachytily pojistné západky.

INFORMACE

- Pokud se v prostoru pro aviváž začne hromadit více než normální množství směsice vody a aviváže, je nutné sifon vyčistit.

2. Umyjte přihrádku a sifon dostatečným množstvím vlažné vody v umyvadle. Abyste předešli tomu, že zbytky prášku přijdou do kontaktu s vaší pokožkou, vyčistěte přihrádku a sifon kartáčkem.
3 Po vyčištění vložte přihrádku zpět na místo a zkontrolujte, zda správně sedí.

6.2 Čištění dvířek a bubnu

V případě spotřebičů s programem čištění bubnu si přečtěte Návod k obsluze – Programy.



Po každém praní zkontrolujte, zda v bubnu nezůstaly žádné cizí předměty. Pokud se zablokují otvory znázorněné na obrázku, uvolněte je pomocí párátka.

INFORMACE

- Cizí kovové předměty způsobí na bubnu skvrny od rzi. Skvrny na povrchu bubnu odstraňte čistidly na nerezovou ocel. Nikdy nepoužívejte ocelovou vlnu nebo drátěnku.

UPOZORNĚNÍ!

- Nikdy nepoužívejte houbičky nebo hrubé materiály. Ty by mohly poškodit lakované a plastové povrchy.

6.3 Čištění konstrukce a ovládacího panelu

Trup pračky umývejte mýdlovým roztokem nebo nekorozivním jemným gelovým čistidlem a usušte měkkým hadříkem.
Ovládací panel čistěte jen měkkým a navlhčeným hadříkem.

6.4 Čištění filtrů na přívodu vody

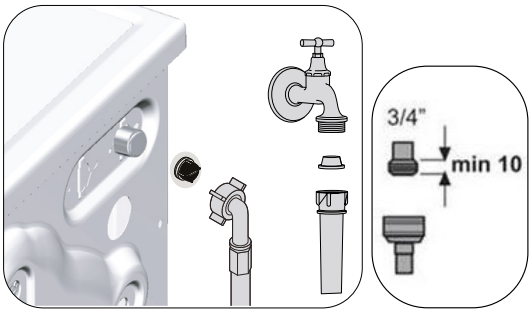

Na konci každého vstupního ventilu na zadní straně stroje je filtr stejně jako na konci každé přívodní hadice v místě připojení ke kohoutku. Tyto filtry brání ve vstupu cizích předmětů a nečistoty z vody do pračky. Jsou-li filtry špinavé, musí se vyčistit.

1. Zavřete kohoutky.
2. Pro přístup k filtrům na vstupních vodovodních ventilech sejměte matice hadic pro přívod vody. Zbytky vyčistěte vhodným kartáčem. Jsou-li filtry příliš špinavé, vyjměte je kleštěmi a nahraďte novými.
3. Vyjměte filtry na plochém konci přívodních hadic společně s těsněním a vyčistěte je důkladně pod tekoucí vodou.
4. Vraťte těsnění a filtry opatrně zpět na místa a utáhněte matice hadic rukou.

6.5 Odčerpání zbytkové vody a čištění filtru čerpadla

Filtrační systém vaší pračky brání tomu, aby lopatky čerpadla při odčerpávání vody zablokovaly předměty jako knoflíky, mince a části látky. Voda se pak odčerpá bez jakýchkoli problémů a životnost čerpadla se prodlouží. Pokud vaše pračka neodčerpává vodu, může být ucpán filtr čerpadla. Filtr je nutno čistit při zanesení nebo každé 3 měsíce. Před čištěním filtru čerpadla je nutné odčerpat vodu.
Před přepravou stroje (např. při stěhování) nebo v případě zamrznutí vody může navíc být nutné vyčerpat veškerou vodu.

UPOZORNĚNÍ!

- Cizí předměty ponechané ve filtru čerpadla mohou váš spotřebič poškodit nebo mohou způsobit problém s hlučností.
- Pokud spotřebič nepoužíváte, zavřete kohoutek, odpojte napájení a vypusťte vodu z pračky - na místech, kde existuje nebezpečí zamrznutí.
- Po každém použití vypněte kohoutek přívodu vody.

1. Pro vyčištění špinavého filtru a odčerpání vody, Odpojte pračku ze sítě.

UPOZORNĚNÍ!

- Teplota vody v pračce může vystoupat až na 90 ºC. Aby nedošlo k popálení, je nutné filtr čistit až poté, co voda v pračce zchladne.

2. Otevřete kryt filtru. Zatlačte na kryt ve směru šipky a vytáhněte jej směrem k sobě.

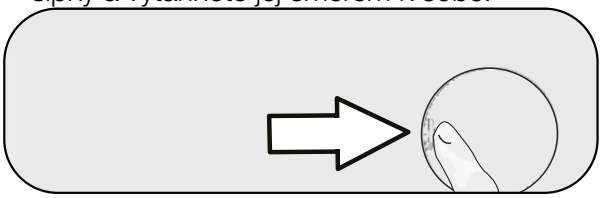

3. K odčerpání vody z pračky.

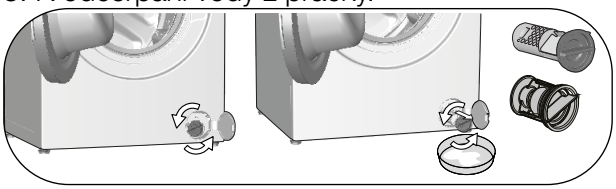

a. Abyste mohli zachytit vodu vytékající z filtru, umístěte před filtr velkou mělkou nádobu.
b. Otočte a uvolněte filtr čerpadla tak, aby začala voda vytékat (proti směru hodinových ručiček). Vytékající vodu zachyťte do nádoby, kterou jste umístili před filtr. Rozlitou vodu vytřete hadříkem.
c. Když v přístroji nezbývá žádná voda, vyjměte filtr ven tak, že jím budete otáčet.
4. Vyčistěte zbytky i vlákna ve filtru a to i v oblasti rotoru čerpadla.
5. Filtr vyměňte.
6. Kryt filtru zavřete.

7 Odstraňování problémů

Programy se po zavření vkládacích dvířek nespustí.

- Nebylo stisknuto tlačítko Start / Pauza / Zrušit. .>>> *Stiskněte tlačítko Start / Pauza / Zrušit.
- Pokud je pračka příliš zatížena, může být obtížné, aby se vkládací dvířka zavřela.>>> *Vložte méně prádla a ujistěte se, že jsou dvířka zavřena správně.

Program nelze spustit nebo zvolit.

- Pračka se přepnula do režimu vlastní obrany vlivem závady na přívodu (například napětí, tlak vody, atd.). >>> Chcete-li stornovat program, otočte tlačítko volby programu pro volbu jiného programu. Předchozí program bude zrušen (viz „Zrušení programu“).

Voda v pračce.

- Z důvodu procesů kontroly jakosti během výroby mohlo v produktu zůstat malé množství vody. >>>Toto není chyba; voda není pro spotřebič škodlivá.

Ve spodní části stroje dochází k uniku vody.

- Došlo k problému s hadicemi nebo filtrem čerpadla. >>> Ujistěte se, zda je těsnění hadic pro přívod vody bezpečně upevněno. Hadici pevně připevněte ke kohoutku.
- Filtr čerpadla není bezpečně zavřen. >>>Zkontrolujte, zda je filtr čerpadla bezpečně uzavřen.

Spotřebič nenapouští vodu.

- Kohoutek je zavřen. >>> Otevřete kohoutky.
- Hadice pro přívod vody je ohnuta. >>> Hadici narovnejte.
- Filtr na přívodu vody je ucpán. >>> Filtr vyčistěte.
- Dvířka nejsou zavřena. >>> Zavřete dvířka.

Spotřebič nevypouští vodu.

- Odtoková hadice může být ucpána nebo ohnuta. >>> Hadici vyčistěte nebo narovnejte.
- Filtr čerpadla je ucpán. >>> Filtr čerpadla vyčistěte.

Spotřebič vibruje nebo je hlučný.

- Spotřebič není vyrovnán. >>> Spotřebič vyrovnejte nastavením nožek.
- Do filtru čerpadla pronikl tvrdý předmět. >>> Filtr čerpadla vyčistěte.
- Neodstranili jste bezpečnostní šrouby pro přepravu. >>> Odstraňte přepravní bezpečnostní šrouby.
- V pračce je příliš málo prádla. >>> Do pračky přidejte víc prádla.
- Zařízení může být přeplněno prádlem. >>> Vyjměte část prádla ze spotřebiče a rozložte prádlo rukou tak, abyste je rovnoměrně rozprostřeli.
- Spotřebič je v kontaktu s pevným povrchem. >>> Zkontrolujte, že se o nic neopírá.

Spotřebič se zastavil krátce po spuštění programu.

- Spotřebič se zastavil z důvodu nízkého napětí. >>> Jakmile se napětí vrátí na normální úroveň, spotřebič se znovu spustí.

Spotřebič přímo vypouští napouštěnou vodu.

- Odtoková hadice může být v nevhodné výšce. >>> Připojte odtokovou hadici podle návodu k obsluze.

Během praní není ve spotřebiči vidět žádná voda.

- Hladinu vody nelze vidět zvenku pračky. Toto není chyba.

Vkládací dvířka nemohou být otevřena.

- S ohledem na hladinu vody v produktu se aktivoval zámek dveří. >>> Vodu vypusťte spuštěním programu Čerpat nebo Ždímat.
- Pračka může ohřívat vodu nebo ždímat >>> Počkejte, až bude program dokončen.
- Vkládací dvířka se mohla zaseknout v důsledku tlaku, kterému jsou vystavena. >>> Uchopte rukojeť, zatlačte a zatáhněte za vkládací dvířka, abyste je uvolnili od tlaku a otevřete je.
- Vkládací dvířka se neotevřou, není-li k dispozici napájení. >>> Chcete-li otevřít dvířka, otevřete víčko filtru čerpadla a vytáhněte nouzovou rukojeť umístěnou na zadní straně krytu. Viz „Zámek vkládacích dvířek“

Praní trvá déle, než je uvedeno v návodu k použití.(*)

- Tlak vody může být nízký. >>> Vzhledem k tomu, že se množství vody snížilo, pračka bude čekat, až bude mít dostatek vody, aby se zabránilo špatné kvalitě praní. Proto se délka doby praní prodlouží.
- Napětí může být nízké. >>> Pokud je napájecí napětí nízké, doba praní se prodlouží, aby se zabránilo špatné kvalitě praní.
- Teplota vody na vstupu je nízká. >>> Nutný čas k zahřátí vody se ve studených obdobích prodlouží. Doba praní se může prodloužit také, aby se předešlo špatným výsledkům praní.
- Mohl se zvýšit počet cyklů máchání a/nebo množství vody k máchání. >>> Pokud je zapotřebí lepší máchací výkon, pračka zvýší množství vody k máchání a v případě potřeby přidá další cyklus máchání.
- Mohla se vytvořit nadměrná pěna a mohl se aktivovat systém automatické absorpce pěny následkem použití příliš velkého množství pracího prostředku. >>> Použijte doporučené množství pracího prostředku.

Časovač programu neprovádí odpočítávání. (U modelů s displejem) (*)

- Časovač se mohl zastavit během napouštění vody. >>> Ukazatel časovače nebude odpočítávat, dokud stroj nenabere dostatečné množství vody. Když se sníží množství přijaté vody, pračka bude čekat, až bude mít dostatek vody, aby se zabránilo špatným výsledkům praní. Ukazatel časovače pak obnoví odpočítávání.
- Časovač se mohl zastavit během ohřívání. >>> Ukazatel časovače neprovede odpočítávání, dokud stroj nedosáhne zvolené teploty.
- Časovač se mohl zastavit během ždímání. >>> Systém automatické detekce nevyváženého nákladu se mohl spustit z důvodu nerovnoměrného rozložení prádla v bubnu.

Časovač programu neprovádí odpočítávání. (*)

- Prádlo je ve spotřebiči nevyvážené. >>> Systém automatické detekce nevyváženého nákladu se mohl spustit z důvodu nerovnoměrného rozložení prádla v bubnu.

Spotřebič nepřepne na ždímání. (*)

- Prádlo je ve spotřebiči nevyvážené. >>> Systém automatické detekce nevyváženého nákladu se mohl spustit z důvodu nerovnoměrného rozložení prádla v bubnu.
- Spotřebič nezačne ždímat, není-li voda zcela odčerpána. >>> Zkontrolujte filtr a odtokovou hadici.
- Mohla se vytvořit nadměrná pěna a mohl se aktivovat systém automatické absorpce pěny následkem použití příliš velkého množství pracího prostředku. >>> Použijte doporučené množství pracího prostředku.

Prací výkon je špatný: Oblečení šedne.(**)

- Dlouho bylo používáno nedostatečné množství pracího prášku. >>> Použijte doporučené množství pracího prostředku vhodného pro tvrdost vody a prádlo.
- Dlouho se pralo při nízkých teplotách. >>> U prádla, které chcete vyprat, vyberte správnou teplotu.
- Tvrdá voda a nedostatečné množství pracího prostředku. >>> Používání tvrdé vody spolu s nedostatečným množstvím pracího prostředku může způsobit akumulaci nečistot a způsobovat časem šedivění prádla. Jakmile k zešednutí dojde, těžko se odstraňuje. Použijte doporučené množství pracího prostředku vhodné pro tvrdost vody a prádlo.
- Bylo použito nadměrné množství pracího prostředku. >>> Použijte doporučené množství pracího prostředku vhodného pro tvrdost vody a prádlo.

Prací výkon je špatný: Nečistoty zůstávají nebo prádlo není vybělené. (**)

- Bylo použito nedostatečné množství pracího prostředku. >>> Použijte doporučené množství pracího prostředku vhodného pro prádlo.
- Pračka může být přetížena. >>> Nepřetěžujte pračku. Naplňte pračku množstvím doporučeným v tabulce „Program a spotřeba“.
- Byl zvolen špatný program a teplota. >>> Pro prádlo které chcete vyprat, vyberte správnou teplotu.
- Byl použit špatný typ pracího prostředku. >>> Použijte originální prací prostředek vhodný pro spotřebič.
- Prací prostředek je založen ve špatné přihrádce. >>> Prací prostředek dejte do správné přihrádky. Nesměšujte bělidlo a prací prostředek.

Prací výkon je špatný: Na prádle zůstávají olejové skvrny. (**)

- Buben není pravidelně čištěn. >>> Buben pravidelně čistěte. Viz 6.2.

Prací výkon je špatný: Oblečení zapáchá. (**)

- Dlouhodobé praní při nízkých teplotách a / nebo krátkých programech způsobuje v bubnu zápach a bakterie. >>> Po každém pracím cyklu ponechte zásuvku na prací prostředek a vkládací dvířka pračky pootevřené. Tak nemůže dojít ke vzniku vlhkého prostředí vhodného pro hromadění bakterií.

Barva oblečení vybledla. (**)

- Pračka může být přetížena. >>> Nepřetěžujte pračku.
- Prací prostředek zvlhnul. >>> Prací prostředky uchovávejte v prostředí bez vlhkosti a nevystavujte je nadměrným teplotám.
- Je zvolena vyšší teplota. >>> Vyberte správný program a teplotu v souladu s typem oblečení a úrovní znečištění.

Máchací výkon je špatný

- Množství, značka a podmínky skladování pracího prostředku nebyly vhodné. >>> Použijte prací prostředek vhodný pro pračku a vaše prádlo. Prací prostředky uchovávejte v prostředí bez vlhkosti a nevystavujte je nadměrným teplotám.
- Prací prostředek mohl být přidán do nesprávné přihrádky. >>> Pokud do přihrádky předpírky přidáte prací prostředek i v případě, že jste nevybrali program předpírky, zařízení může tento čisticí prostředek odebrat během kroku máchání nebo změkčování. Prací prostředek vložte do správné přihrádky.
- Filtr čerpadla je ucpán. >>> Filtr zkontrolujte.
- Odtoková hadice je ohnuta. >>> Odtokovou hadici zkontrolujte.

Prádlo je po praní tvrdé. (**)

- Bylo použito nedostatečné množství pracího prostředku. >>> Použití nedostatečného množství pracího prostředku může způsobit, že bude prádlo časem tvrdší. Použijte vhodné množství prášku v souladu s tvrdostí vody.
- Prací prostředek mohl být přidán do nesprávné přihrádky. >>> Pokud do přihrádky předpírky přidáte prací prostředek i v případě, že jste nevybrali program předpírky, zařízení může tento prací prostředek odebrat během kroku máchání nebo změkčování. Prací prostředek vložte do správného oddílu.
- Prací prostředek se smíchal s aviváží. >>>Aviváž a prací prostředek nemíchejte dohromady. Zásuvku umyjte a vypláchněte horkou vodou.

Prádlo nevoní jako aviváž. (**)

- Prací prostředek mohl být přidán do nesprávné přihrádky. >>> Pokud do přihrádky předpírky přidáte prací prostředek i v případě, že jste nevybrali program předpírky, zařízení může tento čisticí prostředek odebrat během kroku máchání nebo změkčování. Zásuvku umyjte a vypláchněte horkou vodou. Prací prostředek vložte do správného oddílu.
- Prací prostředek se smíchal s aviváží. >>>Aviváž a prací prostředek nemíchejte dohromady. Zásuvku umyjte a vypláchněte horkou vodou.

Zbytky pracího prostředku v zásobníku na prací prášek. (**)

- Prací prostředek mohl být přidán do mokré zásuvky. >>> Před přidáním pracího prostředku zásuvku na prací prostředek vysušte.
- Prací prostředek zvlhnul. >>> Prací prostředky uchovávejte v prostředí bez vlhkosti a nevystavujte je nadměrným teplotám.
- Tlak vody je nízký. >>> Zkontrolujte tlak vody.
- Prací prostředek v hlavním zásobníku zvlhnul během předpírky. Otvory v zásobníku jsou zablokovány. >>> Otvory zkontrolujte a jsou-li ucpány, vyčistěte je.
- Došlo k problému s ventily zásobníku. >>> Kontaktujte zástupce autorizovaného servisu.
- Prací prostředek se smíchal s aviváží. >>>Aviváž a prací prostředek nemíchejte dohromady. Zásuvku umyjte a vypláchněte horkou vodou.

Na prádle zůstávají stopy pracího prášku.

- Pračka může být přetížena. >>> Nepřetěžujte pračku.
- Byl zvolen špatný program a teplota. >>> Pro prádlo, které chcete vyprat, vyberte správnou teplotu.
- Byl použit špatný prací prostředek. >>> Pro prádlo, které chcete vyprat, vyberte správný prací prostředek.

Ve spotřebiči se tvoří příliš mnoho pěny. (**)

- V pračce se používají nevhodné prací prostředky. >>> Používejte prací prostředky vhodné pro pračku.
- Bylo použito nadměrné množství pracího prostředku. >>> Použijte doporučené množství pracího prostředku vhodného pro prádlo.
- Prací prostředek mohl být skladován za nevhodných podmínek. >>> Prací prostředek uchovávejte na uzavřeném a suchém místě. Neskladujte na nadměrně horkých místech.
- Pletené prádlo, jako jsou tyly, může kvůli své struktuře příliš mnoho pěnit. >>> Pro tyto typy tkanin používejte méně pracího prostředku.
- Prací prostředek je založen ve špatné přihrádce. >>> Prací prostředek dejte do správné přihrádky.
- Aviváž se vybírá z přihrádky příliš brzy. >>> Mohlo dojít k problému s ventily nebo se zásuvkou na prací prostředek. Kontaktujte zástupce autorizovaného servisu.

Z přihrádky na prací prostředek vytéká pěna.

- Používá se nadměrné množství pracího prostředku. >>>>Namíchejte 1 lžičku aviváže a ½ litru vody a nalijte ji do přihrádky na hlavní praní v zásuvce na prací prostředek.
- Dejte prací prostředek do přístroje vhodný pro programy a maximální náplně uvedené v tabulce „Program a spotřeba“. Pokud používáte přídavné chemikálie (odstraňovače skvrn, bělidla atd.), snižte množství pracího prostředku.

Sušení trvá příliš dlouho.

- Pračka může být přetížena. >>> Nepřetěžujte pračku.
- Ždímání nemusí být pro prádlo dostatečné. >>> Zvolte vyšší rychlost ždímání v kroku praní.
- Kohoutek je zavřen. >>> Otevřete kohoutky.

Prádlo vytažené z pračky po sušení je vlhké.

- Zvolený program nemusí být vhodný pro tento typ prádla. >>>Zkontrolujte štítky na oblečení a odpovídajícím způsobem vyberte program nebo dodatečně vyberte časované programy.
- Pračka může být přetížena. >>> Nepřetěžujte pračku.
- Ždímání nemusí být pro prádlo dostatečné. >>> Zvolte vyšší rychlost ždímání v kroku praní.

Pračka se nespouští nebo nelze spustit program.

- Napájecí kabel nemusí být zapojen. >>> Zkontrolujte, zda je napájecí kabel zapojen.
- Program není nastaven nebo nebylo stisknuto tlačítko Start / Pauza / Zrušit. >>> Zkontrolujte, zda je program nastaven a zda není v pohotovostním režimu.
- Možná je aktivována funkce Dětský zámek. >>> Dětský zámek vypněte.

Prádlo se srazí, bledne barva, pošpiní se nebo se poškodí.

- Zvolený program nemusí být vhodný pro tento typ prádla. >>>Zkontrolujte štítky na oblečení a odpovídajícím způsobem vyberte program nebo dodatečně vyberte časované programy. Nesmí se sušit prádlo, které není vhodné pro sušení.

Spotřebič nesuší.

- Prádlo není usušené nebo není aktivován krok sušení. >>> Zkontrolujte, zda je po vybraném programu praní vybrána funkce sušení.

Vkládací dvířka nemohou být otevřena.

- Dvířka pračky se z bezpečnostních důvodů nemusí otevírat. >>>Je-li na displeji po kroku sušení aktivní indikátor zamknutí dveří, nechá pračka dvířka zamčené pro vaši bezpečnost, dokud nevychladnou.
- Vkládací dvířka se neotevřou, není-li k dispozici napájení. >>> Chcete-li otevřít dvířka, otevřete víčko filtru čerpadla a vytáhněte nouzovou rukojeť umístěnou na zadní straně krytu. Viz „Zámek vkládacích dvířek“

Na konci programu zůstává prádlo vlhké. (*)

- Mohla se vytvořit nadměrná pěna a mohl se aktivovat systém automatické absorpce pěny následkem použití příliš velkého množství pracího prostředku. >>> Použijte doporučené množství pracího prostředku.

(*) Není-li prádlo v bubnu rovnoměrně rozložené, pračka se na ždímání nepřepne, brání tak poškození spotřebiče a jeho okolí. Prádlo v pračce upravte a znovu zahajte ždímání.
(**) Buben není pravidelně čištěn. >>> Buben pravidelně čistěte. Viz 6.2

UPOZORNĚNÍ!

- Pokud problém neodstraníte, ačkoli jste použili pokyny v tomto oddíle, kontaktujte prodejce nebo zástupce autorizovaného servisu. Nikdy se nesnažte opravit nefunkční výrobek sami.

VAROVÁNÍ!

- Zkontrolujte kapitolu HomeWhiz a zjistěte, jak tento problém odstranit.

Pračka-Sušička

Návod k obsluze

Práčka - sušička

Používateľská príručka

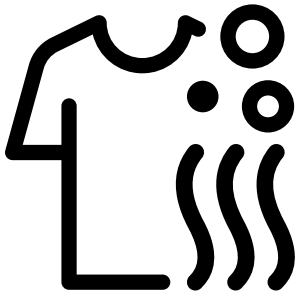

HITV 8733 B0

CZ / SK

Číslo dokumentu : 2820528481_CZ/ 29-01-21.(15:58)

Nejprve si přečtěte tento návod, prosím!

Vážený zákazníku,
Děkujeme, že jste si vybrali produkt Beko. Doufáme, že s tímto produktem, který byl vyroben s využitím vysoce kvalitní a moderní technologie, dosáhnete těch nejlepších výsledků. Proto si před použitím produktu pečlivě přečtěte celý návod k použití a veškerou doplňující dokumentaci a uchovejte ji pro budoucí použití. Jestliže produkt předáte někomu jinému, předejte mu také návod k použití. Postupujte podle všech upozornění a informací v návodu k použití. V tomto návodu se používají následující symboly:

NEBEZPEČÍ!

- Upozornění na riziko úrazu elektrickým proudem.

NEBEZPEČÍ!

- Upozornění na hmotnost produktu

NEBEZPEČÍ!

- Upozornění na riziko požáru.

UPOZORNĚNÍ!

- Upozornění na nebezpečné situace týkající se života a majetku.

BEZPEČNOSTNÍ OPATŘENÍ!

- Bezpečnostní opatření, která je třeba dodržet.

INFORMACE

- Důležité informace nebo užitečné tipy ohledně používání.

- Přečtěte si návod k použití.

- Obalové materiály spotřebiče jsou vyrobeny z recyklovatelných materiálů v souladu s předpisy.
- Obalové materiály nelikvidujte s domácím ani jiným druhem odpadu. Předejte je na sběrná místa stanovená místními úřady.

- Allergy UK je značka organizace British Allergy Association. Jejím hlavním osvědčením je „Pečeť schválení“. Když uvidíte produkt s tímto logem, máte jistotu, že produkt byl vědecky otestován, aby se prokázalo, že je účinný při snižování/odstraňování alergenů z prostředí osob, které trpí alergiemi a astmatem, nebo že jde o produkty, které výrazně snižují obsah alergenů/chemických látek.

Tento produkt byl vyroben s využitím nejmodernější technologie, v prostředí šetrném k životnímu prostředí.

1 Důležité pokyny pro bezpečnost a ochranu životního prostředí

Tento oddíl obsahuje bezpečnostní pokyny, které pomohou s ochranou před zraněním osob nebo poškozením majetku. Nedodržení těchto pokynů může zrušit platnost záruky.

1.1 Obecné bezpečnostní pokyny

UPOZORNĚNÍ!

- Tento produkt mohou používat děti starší 8 let a osoby, jejich fyzické, smyslové nebo duševní schopnosti nejsou plně rozvinuty nebo kterým chybí zkušenosti a znalosti, pouze tehdy, pokud jsou pod dohledem nebo jsou proškoleny k bezpečnému používání výrobku a vědí o rizicích, která s ním souvisejí. Děti si nesmí se spotřebičem hrát. Čištění a údržbu by nikdy neměly provádět děti, pokud nejsou pod dozorem odpovědné dospělé osoby. Děti mladší 3 let je třeba uchovat mimo produkt a mít je neustále pod dohledem.

BEZPEČNOSTNÍ OPATŘENÍ!

- Výrobek nikdy nestavte na koberec. Jinak by došlo k přehřívání elektrických součástí stroje vlivem nedostatečného proudění vzduchu pod přístrojem. Tím by mohly vzniknout potíže s vaším produktem.

INFORMACE

- Činnosti instalace a oprav musí vždy provádět zástupci autorizovaného servisu. Výrobce neodpovídá za škody vzniklé činnostmi, které provedou neoprávněné osoby.

BEZPEČNOSTNÍ OPATŘENÍ!

- Jestliže bude produkt používaný uvnitř skříně bez zajištění cirkulace vzduchu, je doporučeno ponechat při používání otevřené dveře.

1.1.1 Elektrická bezpečnost

NEBEZPEČÍ!

- Pokud dojde k poruše výrobku, nesmí se používat, dokud ho neopraví zástupce autorizovaného servisu. Hrozí riziko zásahu elektrickým proudem!
- Nikdy nemyjte výrobek tak, že na něj nalijete vodu! Hrozí riziko zásahu elektrickým proudem!

UPOZORNĚNÍ!

- Pokud je poškozen napájecí kabel, musí jej vyměnit výrobce, jeho poprodejní servis nebo podobně kvalifikovaná osoba (ideálně elektrikář) nebo někdo určený dovozcem tak, aby se předešlo možným rizikům.

BEZPEČNOSTNÍ OPATŘENÍ!

- Pokud produkt nepoužíváte, odpojte ho.
- Nikdy se nedotýkejte zásuvky mokrýma rukama! Produkt nikdy neodpojujte taháním za kabel, vždy uchopte zástrčku.
- Během instalace, údržby, čištění a oprav musí být produkt odpojený.
- Neprovádějte spojení pomocí prodlužovacích kabelů či rozdvojek.

INFORMACE

- Tento výrobek by měl pokračovat v provozu po případném výpadku elektrické energie. Pokud si přejete program zrušit, postupujte podle oddílu "Stornování programu".

1.1.2 Produktová bezpečnost

NEBEZPEČÍ!

- Dveře nikdy neotevírejte ani nevyjímejte filtr, když je v bubnu voda. Jinak vzniká riziko zaplavení nebo zranění vlivem horké vody.

UPOZORNĚNÍ!

- Hadice pro přívod a vypouštění vody musejí být řádně upevněny a nesmí být poškozené. Jinak hrozí riziko úniku vody.

BEZPEČNOSTNÍ OPATŘENÍ!

- Výrobek by se měl používat, aniž by byla sundána horní deska.

INFORMACE

- Zamknutá dvířka neotevírejte silou. Dvířka lze otevřít několik minut po konci pracího cyklu. Dveře spotřebiče jsou na konci programu příliš horké, neotevřou se dokud se teplota nesníží. Dveře neotevírejte silou. Je třeba je nechat vychladnout. V případě, že otevřete dveře silou, může dojít k poškození dveří a mechanismu zámku.
- Na místě instalace tohoto spotřebiče nesmí být žádné zamykací, posuvné nebo závěsné dveře, které by jim bránily v otevření.
- Dodržujte pokyny na oděvech i na obalech pracích prášků.
- Používejte pouze prací prostředky, aviváže a doplňky vhodné pro pračky.
- Tento spotřebič neinstalujte ani neponechávejte na místech, kde bude vystaven povětrnostním vlivům.
- S ovládáním se nesmí manipulovat.
- Je-li pro splnění norem zapotřebí tepelná vypínací pojistka, která se neresetuje automaticky, pokyny pro spotřebiče vybavené takovou pojistkou, která je resetována odpojením napájení, v takovém případě musí obsahovat ve zkratce následující informace:
  UPOZORNĚNÍ: Aby se zabránilo nebezpečí v důsledku neúmyslného resetování tepelné vypínací pojistky, tento spotřebič nesmí být napájen prostřednictvím žádného vnějšího vypínacího zařízení, jako je například časovač, ani zapojen do obvodu, který se často zapíná a vypíná.

1.1.3 Pokyny k sušení



NEBEZPEČÍ!

- Prádlo, které bylo dříve vypráno, vyčištěno, znečištěno benzínem/ naftou, chemickými čisticími prostředky, rozpouštědly nebo jinými hořlavými nebo výbušnými látkami, nesmí být v pračce sušeno, neboť by mohlo začít hořet. Může představovat nebezpečí vzniku požáru.
- Oblečení znečištěné kapalným oleje, acetonem, alkoholem, benzínem, motorovou naftou, odstraňovačem skvrn, terpentýnem, vosky nebo odstraňovači vosků, musí být před sušením vypráno ve velkém množství vody a čistícího prostředku. Může představovat nebezpečí vzniku požáru.
- Pěnová guma (latexová pěna), koupací čepice, voděodolný textil, oblečení nebo polštáře s gumovou podporou nebo podložky z gumové pěny nesmí být sušeny s použitím funkce Sušení. Může představovat nebezpečí vzniku požáru.
- Pokud použijete prací míček, odstraňovač vodního kamene, sáčky na prádlo, mohou se během sušení rozpustit. V případě volby sušení tyto produkty nepoužívejte. Může představovat nebezpečí vzniku požáru.
- Funkci sušení nespouštějte pokud jste k čištění použili průmyslové chemické látky. Může představovat nebezpečí vzniku požáru.



NEBEZPEČÍ!

- Po sušení se skla ve dveřích nedotýkejte holou rukou. Hrozí riziko popálení.
- Abyste udrželi prádlo na teplotě, která zabrání jeho poškození, jako finální krok se provede chlazení. Pokud otevřete vkládací dvířka před dokončením kroku chlazení, můžete být vystaveni působení horké páry. Hrozí riziko opaření.



NEBEZPEČÍ!

- Jsou-li programy sušení přerušeny (v důsledku zrušení programu nebo výpadku napájení), prádlo ve spotřebiči může být horké. Buďte opatrní.



UPOZORNĚNÍ!

- Spotřebič nezastavujte dokud se sušící program nezastaví. Pokud musíte spotřebič zastavit, prádlo vyjměte a rozložte ho tak, aby vychladlo.
- Váš produkt je vhodný k provozu je-li okolní teplota v rozmezí 0°C a +35°C.



UPOZORNĚNÍ!

- Okolní teploty v rozmezí 15°C a +25°C jsou ideální provozní teploty pro váš produkt.
- Nedovolte, aby se do produktu dostali domácí mazlíčci. Před použitím zkontrolujte vnitřní část produktu.
- Při sušení spotřebič nepřeplňujte. Při sušení dodržujte maximální úroveň náplně.

BEZPEČNOSTNÍ OPATŘENÍ!

- Nesušte kožené prádlo nebo prádlo, které obsahuje kůži (např. kožené kalhoty). Barva z kožených částí může znečistit ostatní textil.
- V případě selhání, které nelze opravit s využitím informací v bezpečnostních pokynech, spotřebič odpojte a kontaktujte zástupce autorizovaného servisu.
- V pračce-sušičce může prádlo pouze prát, prát a sušit nebo pouze sušit. Pračka nesmí být používána k dlouhodobému sušení mokré náplně. Je-li spotřebič používán pouze k sušení, je třeba ho po každých 15 spuštěních spustit bez náplně na program krátkého praní.

BEZPEČNOSTNÍ OPATŘENÍ!

- Oblečení před vložením do spotřebiče zkontrolujte a ujistěte se, že v kapsách nejsou např. zapalovače, mince, kousky kovu, jehly.
- Ve spotřebiči se nesmí sušit spodní prádlo s kosticemi. Kostice mohou během sušení vypadnout a způsobit poškození spotřebiče. Dejte je do sáčku nebo povlaku na polštář.
- Ve spotřebiči nesušte velké kusy prádla, např. tylové závěsy, záclony, povlečení, prostěradlo. Vaše prádlo by se mohlo poškodit.

INFORMACE

- Ve spotřebiči nesušte nevyprané prádlo.
- Ve spotřebiči nepoužívejte aviváže nebo antistatické produkty, nejsou-li jejich výrobci doporučeni.

INFORMACE

- Aviváže musí být používány v souladu s pokyny výrobce.
- Ve spotřebiči nesušte jemné oblečení, např. hedvábí, vlnu atd. V opačném případě by se vlněné oblečení mohlo smrštit a jiné citlivé prádlo by se mohlo poškodit.
- Před praním a sušením zkontrolujte štítky na oblečení.

1.2 Zamýšlené použití

INFORMACE

- Tento produkt byl vyroben pro domácí použití. Není vhodný pro komerční použití a nesmí se používat mimo stanovené použití.
- Produkt používejte pouze k praní, máchání a sušení textilních produktů, které jsou řádně označené.
- Výrobce nenese odpovědnost za nesprávné používání či přepravu.
- Doba životnosti vašeho produktu je 10 let. Aby se zajistila správná činnost produktu, během této doby budou k dispozici originální náhradní díly.
- Tento spotřebič je určen k domácímu a jinému podobnému použití, jako například:
  – kuchyňky pro zaměstnance v obchodech, kancelářích a jiných pracovištích;
  – obytná stavení na statku;
  – pro klienty v hotelech, motelech a jiných ubytovacích zařízeních;
  – v ubytovacích zařízeních typu bed-and-breakfast (nocleh a snídaně);
  – společných prostorech v bytových domech nebo samoobslužných prádelnách.

1.3 Bezpečnost dětí

UPOZORNĚNÍ!

- Děti mladší 3 let je třeba udržet mimo spotřebič, nejsou-li pod stálým dohledem.
- Obalové materiály jsou pro děti nebezpečné. Obalové materiály skladujte na bezpečném místě mimo dosah dětí.

UPOZORNĚNÍ!

- Elektrické produkty jsou pro děti nebezpečné. Udržujte děti mimo dosah stroje, když je v provozu. Nedovolte jim hrát si se strojem. Dětský zámek použijte k tomu, abyste zabránili dětem ve hře se spotřebičem.
- Nezapomeňte zavírat dveře, když odejdete z místnosti, v které je výrobek umístěn.
- Veškeré prací prášky a aditiva skladujte na bezpečném místě mimo dosah dětí, zavřete kryt nádoby na prací prášek nebo utěsněte jeho balení.

1.4 Shoda se směrnicí WEEE a likvidace produktu

Tento produkt neobsahuje škodlivé a zakázané materiály popsané ve "Směrnici o kontrole likvidace elektrického a elektronického vybavení". Splňuje směrnici WEEE.

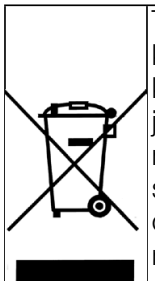

Tento výrobek byl vyroben z vysoce kvalitních součástek a materiálů, které lze znovu použít a které jsou vhodné k recyklaci. Produkt na konci životnosti nelikvidujte společně s běžným domovním odpadem. Zaneste ho na sběrné místo k recyklaci elektrického a elektronického zařízení. Umístění nejbližšího sběrného místa vám sdělí místní úřady.

Pomáhejte chránit životní prostředí a přírodní zdroje recyklací použitých výrobků. Pro bezpečnost dětí před likvidací produktu přestříhněte přívodní kabel a ulomte zamykací mechanismus dvířek pračky tak, aby nebyl funkční.
Shoda se směrnicí RoHS:
Produkt, který jste zakoupili splňuje směrnici EU RoHS (2011/65/EU). Neobsahuje škodlivé ani zakázané materiály specifikované ve směrnici.

1.5 Informace o obalech

Obalové materiály výrobku jsou vyrobeny z recyklovatelných materiálů v souladu s našimi národními předpisy pro ochranu životního prostředí. Nelikvidujte společně s běžným domovním odpadem. Předejte je na sběrná místa stanovená místními úřady.

2 Vaše pračka-sušička

2.1 Přehled

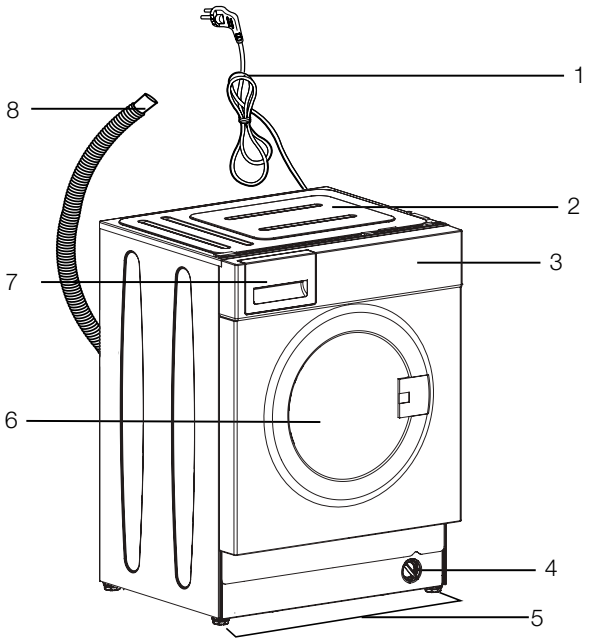

1 – Napájecí kabel
2 – Horní panel
3 - Ovládací panel
4 - Kryt filtru
5 - Nastavitelné nožičky
6 - Dvířka ke vkládání
7 - Zásuvka na prací prostředek
8 - Hadice k vypouštění vody

2.2 Obsah balení

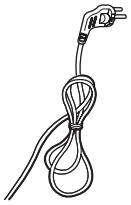	Napájecí kabel
	Hadice k vypouštění vody
	Přepravní šrouby
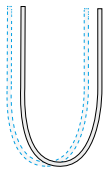	Hadice pro přívod vody
	Návod k použití
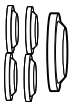	Plastová zástrčka

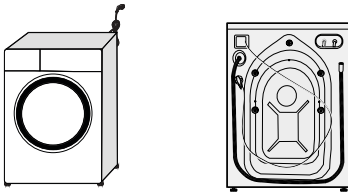

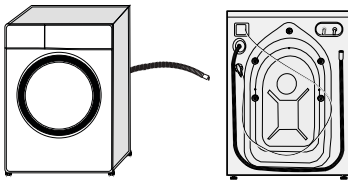

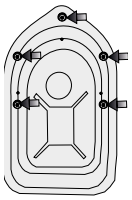

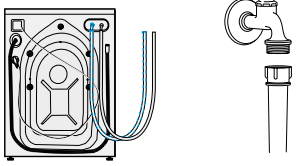

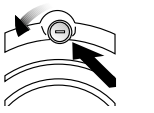

POZNÁMKA

- Obrázky v tomto návodu jsou schematické a vašemu produktu nemusí přesně odpovídat.

2.3 Technické údaje

Jméno dodavatele nebo obchodní známka	Beko
Jméno modelu	HITV 8733 B0
	7162543700
Maximální otáčky ždímání (ot/min)	1400
Kapacita praní (bavlna) (kg)	8
Kapacita sušení (bavlna) (kg)	5
Zabudovaná	Ano
Výška (cm)	82
Šířka (cm)	60
Hloubka (cm)	55
Jednoduchý přívod vody / Dvojitý přívod vody	• / -
• K dispozici	
Elektrický příkon (V/Hz)	230 V / 50Hz
Celkový proud (A)	10
Celkový výkon (W)	2200
Kód hlavního modelu	9620

INFORMACE

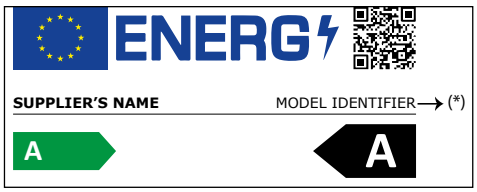

- Informace o modelu obsažené v databázi výrobků lze získat zadáním identifikačního čísla (*), které naleznete na energetickém štítku vašeho modelu, na následujících webových stránkách.

  https://eprel.ec.europa.eu/

Tabulka symbolů

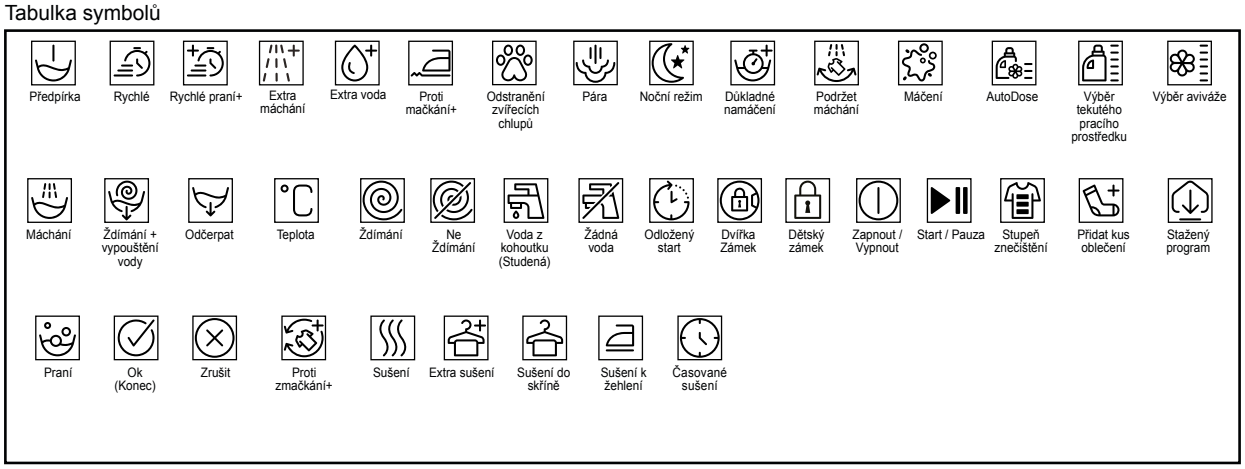

3 Instalace

Výrobek je připraven k použití, jakmile si přečtete informace v návodu pro uživatele a ujistíte se, že připojení elektřiny, vodovodní sítě a odpadu vody jsou v pořádku. Pokud nejsou, přivolejte kvalifikovaného mechanika a instalatéra, aby provedl všechny nezbytné úpravy.

NEBEZPEČÍ!

- Zkontrolujte, zda instalace a elektrická zapojení produktu provedly kompetentní osoby. Výrobce neodpovídá za škody vzniklé činnostmi, které provedou neoprávněné osoby.

NEBEZPEČÍ!

- Váš produkt je příliš těžký, než aby ho nesla jedna osoba.

UPOZORNĚNÍ!

- Před instalací vizuálně zkontrolujte, zda výrobek nevykazuje známky poškození. Pokud ano, nenechávejte jej instalovat. Poškozené výrobky jsou bezpečnostním rizikem.

BEZPEČNOSTNÍ OPATŘENÍ!

- Za přípravu umístění a elektrických, vodovodních a odpadních instalací na místě pro umístění přístroje odpovídá zákazník.
- Zkontrolujte, zda přívodní a odpadové hadice i napájecí kabel nejsou zkroucené, stisknuté nebo rozdrcené při nasouvání výrobku na místo po instalaci nebo čištění.

3.1 Vhodné umístění k instalaci

- Produkt postavte na pevnou a rovnou podlahu. Nepokládejte ho na koberec s vysokým vlasem nebo podobné povrchy.
- Pokud podlaha obsahuje shody, produkt nedávejte na jejich okraj. Výrobek nikdy nestavte na koberec.
- Nepokládejte na napájecí kabel.
- Produkt neinstalujte na místa, kde teplota klesá pod 0 °C. Varování k sušení)
- Pro omezení vibrací a hluku je doporučeno nechat mezeru na stranách vedle přístroje
- Na místě instalace tohoto spotřebiče nesmí být žádné zamykací, posuvné nebo závěsné dveře, které by jim bránily v otevření.
- Spotřebič spouštějte v dobře větraném a bezprašném prostředí.
- Nepokládejte na pračku zdroje tepla, jako jsou např. varné desky, žehličky, trouby, atd. ani je na výrobku nepoužívejte.

3.2 Sejmutí výztuh obalů



Stroj nakloňte dozadu a výztuhy sejměte. Výztuhy obalů sejměte tak, že zatáhnete za stuhu.

NEBEZPEČÍ!

- Váš produkt je těžký. Sejměte výztuhy obalu, jak je znázorněno na obrázku.
- Dejte pozor, aby se vám během tohoto postupu nedostala pod spotřebič vaše ruka.

3.3 Odstraňování přepravních šroubů

BEZPEČNOSTNÍ OPATŘENÍ!

- Přepravní šrouby šrouby nesnímejte dokud nesejmete přepravní výztuhy.
- Před spuštěním pračky je nutné sejmout bezpečnostní přepravní šrouby! V opačném případě se produkt poškodí.

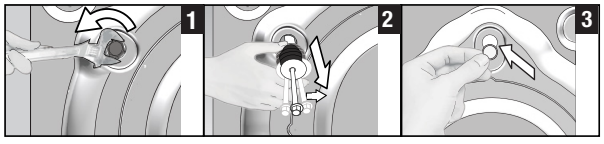

1 K uvolnění všech šroubů použijte nástroj.
2 Přepravní šrouby uvolněte tak, že jimi jemně otočíte.

3. Do otvorů na zadním panelu upevněte plastové kryty dodané v sáčku s návodem k použití.

INFORMACE

- Přepravní šrouby uchovejte na bezpečném místě pro další použití, když bude třeba pračku v budoucnosti znovu přemístit.
- Produkt nepřesunujte bez správně umístěných bezpečnostních šroubů.

3.4 Připojení přívodu vody

INFORMACE

- Přívodní tlak vody nutný pro spuštění výrobku je 1 až 10 barů (0,1 – 1 MPa). V praxi to znamená, že za minutu musí z vašeho plně otevřeného kohoutku vytéct 10 - 80 litrů, aby vaše pračka běžela správně. Připevněte ventil na omezení tlaku, pokud je tlak vody vyšší.

UPOZORNĚNÍ!

- Modely s jediným přívodem vody nepřipojujte ke kohoutku s horkou vodou. V takovém případě se prádlo poškodí nebo se výrobek přepne do ochranného režimu a nespustí se.
- Nepoužívejte staré nebo použité přívodní hadice na nový výrobek. Mohly by zanechat skvrny na vašem prádle.

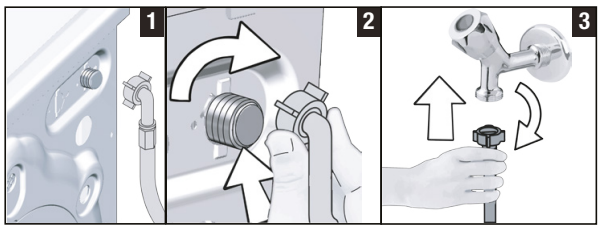

1 Na přívod vody do pračky použijte speciální hadici dodávanou s produktem.

UPOZORNĚNÍ!

- Při instalaci produktu zkontrolujte, zda je zapojení přívodu studené vody provedeno správně. Jinak by na konci pracího cyklu mohlo prádlo být horké a poškozené.

2 Matice na hadici pevně utáhněte rukou. Na utahování matic nikdy nepoužívejte nářadí.

3 Po připojení hadic zcela otevřete kohoutky, abyste zkontrolovali, zda ve spojích nedochází k únikům vody. Pokud zjistíte úniky, kohout vypněte a matici sejměte. Po kontrole těsnění matici znovu utáhněte. Abyste předešli úniku vody a následným škodám, pokud produkt nepoužíváte, nechte kohoutky zavřené.

3.5 Připojení k odtoku

- Konec odtokové hadice zapojte přímo do odtoku vody, umyvadla nebo vany.

UPOZORNĚNÍ!

- Pokud se hadice odpojí z umístění při zaplnění vodou, mohlo by dojít k zatopení vašeho domu. Navíc hrozí riziko opaření z důvodu vysokých teplot při praní! Aby nedocházelo k těmto situacím a zajistili jste plynulý přívod i odvod vody ze stroje, upevněte konec odpadové hadice řádně, aby se nemohl uvolnit.

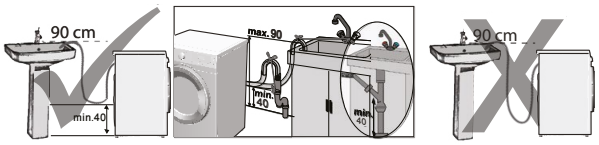

- Odtokovou hadici zapojte do minimální výšky 40 cm a maximální výšky 90 cm.
- Je-li hadice vedená po podlaze (nebo ve výšce nižší než 40 cm nad jejím povrchem) a později se zvedne, odtok vody je těžký a prádlo bude extrémně mokré. Proto dodržujte výšky uvedené na obrázku.
- Aby nedošlo k návratu špinavé vody zpět do stroje a zajistilo se snadné vypouštění, neponořujte konec hadice do špinavé vody a neveďte jej do odpadu déle než na 15 cm. Pokud je příliš dlouhá, seřízněte ji.
- Konec hadice neohýbejte, nestoupejte na něj a neskládejte jej mezi odpadem a pračkou.
- Pokud je hadice příliš krátká, použijte originální prodlužovací hadici. Hadice nesmí být delší než 3,2 m. Aby nedošlo k úniku vody, spoj mezi prodlužovací hadicí a odvodní hadicí výrobku musí být správně sevřený vhodnou svorkou, aby nesklouzl a nedošlo k úniku.

3.6 Nastavení nožek

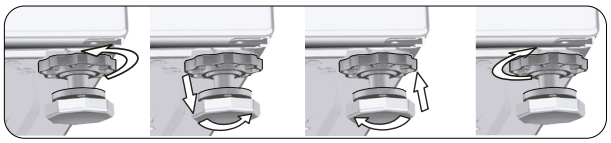

UPOZORNĚNÍ!

- Nožky nastavte tak, aby byl produkt v místě použití vyrovnaný.
- Spotřebič vyrovnejte pomocí nožek.
- Nerovnosti zkontrolujte stlačením produktu z horních diagonálních hran.
- V opačném případě může produkt přesouvat v prostoru a způsobit potíže s vibracemi a drcením.
- Na uvolnění blokovacích matic nepoužívejte žádné nástroje. V opačném případě může dojít k poškození matic.

a) Matice na nožkách uvolněte rukou.
b) Nožky nastavte tak, aby produkt stál rovně a byl vyvážený.
c) Všechny matice znovu utáhněte rukou

3.7 Elektrické zapojení

Připojte výrobek k uzemněné zásuvce chráněné pojistkou na 16 A. Naše společnost nenese odpovědnost za žádné škody vzniklé tím, že výrobek používáte bez uzemnění v souladu s místními předpisy.

- Připojení musí splňovat místní předpisy.
- Elektroninstalace zásuvky musí odpovídat požadavkům spotřebiče. Je doporučeno použít proudový chránič.
- Po instalaci musí být zástrčka napájecího kabelu snadno dostupná.
- Pokud je aktuální hodnota pojistky nebo přerušovače v domě nižší než 16 A, požádejte kvalifikovaného elektrikáře o instalaci pojistky o 16 A.
- Napětí stanovené v oddíle „Technické parametry“ musí být shodné s napětím ve vaší síti.

NEBEZPEČÍ!

- Poškozené napájecí kabely musí vyměnit zástupci autorizovaného servisu.

3.8 Přeprava výrobku

1. Produkt před přepravou odpojte.
2. Odpojte přívod a odpad vody.
3. Vypusťte všechnu vodu, která v produktu zůstala. Viz 6.5
4 Přepravní šrouby nainstalujte v opačném pořadí než při procesu demontáže. Viz 3.3

NEBEZPEČÍ!

- Váš produkt je příliš těžký, než aby ho nesla jedna osoba.
- Váš produkt je těžký; musí ho nést dvě osoby a na schodech je třeba přijmout zvláštní bezpečnostní opatření. Pokud na vás produkt spadne, zraní vás.

UPOZORNĚNÍ!

- Obalové materiály jsou nebezpečné pro děti. Obalové materiály skladujte na bezpečném místě mimo dosah dětí.

INFORMACE

- Produkt nepřesunujte bez správně umístěných bezpečnostních šroubů.

4 Příprava

4.1 Třídění prádla

* Prádlo roztřiďte podle typu látky, barvy a stupně zašpinění a povolené teploty vody.
* Vždy dodržujte pokyny uvedené na štítku na oblečení.

4.2 Příprava prádla k praní

- Prádlo s kovovými částmi, jako jsou podprsenky s kosticí, spony pásků a kovové knoflíky, mohou poškodit pračku. Vyjměte kovové části nebo takové oděvy perte v sáčku na prádlo nebo v povlečení na polštář. Tento typ prádla se může během sušení příliš zahřát a poškodit ostatní oblečení. Takové prádlo ve spotřebiči nesušte.
- Oděvy malých rozměrů, jako jsou dětské ponožky a nylonové punčochy, vložte do sáčku na prádlo nebo do povlečení na polštář.
- Záclony vkládejte dovnitř bez stlačování. Sejměte úchytky záclon. Ve spotřebiči nesušte tylové závěsy.
- Upevněte zipy, přišijte volné knoflíky a spravte trhliny a praskliny.
- Oděvy označené jako „lze prát v pračce“ nebo „prát v ruce“ perte jen s využitím vhodného programu. Tento typ prádla sušte zavěšením nebo rozložením. Nesušte je ve spotřebiči.
- Neperte barevné a bílé prádlo společně. Nové, tmavé bavlněné oděvy mohou pouštět barvu. Perte je odděleně.
- Použijte pouze prášky/odbarvovače a prací prostředky vhodné pro praní v pračce. Vždy dodržujte pokyny na obalu.

INFORMACE

- Prádlo, které je ve styku s materiály, jako je mouka, vodní kámen, sušené mléko atd. Před vložením do pračky je třeba protřepat. Tyto druhy prachu na prádle se mohou ukládat ve vnitřních částech stroje a způsobit poškození.
- Prádlo z angorské vlny před praním dejte na několik hodin do mrazničky. To sníží pelichání.
- Kalhoty a choulostivé prádlo perte naruby.
- Hrubé nečistoty musí být před praním řádně ošetřeny. Pokud si nejste jisti, poraďte se v čistírně.
- Z kapes vyndejte všechny předměty, např. mince, pera a svorky, kapsy otočte a vykartáčujte. Tyto předměty mohou poškodit výrobek nebo způsobit hlučnost.

4.3 Tipy, jak šetřit energii a vodu

Následující informace vám pomohou používat výrobek ekologicky a neplýtvat vodou.

- Produkt používejte na nejvyšší kapacitu náplně povolenou pro zvolený program, ale nepřeplňujte ho. Viz „Tabulka programů a spotřeby“.
- Vždy dodržujte pokyny na obalu pracího prostředku týkající se teploty.
- Mírně znečištěné prádlo perte při nízkých teplotách.
- Používejte rychlejší programy pro menší množství mírně znečištěného prádla.
- Nepoužívejte předeprání a vysokou teplotu na prádlo, které není silně znečištěné či ušpiněné.
- Pokud máte v úmyslu sušit vaše prádlo v sušičce, zvolte nejvyšší rychlost ždímání doporučenou během procesu praní.
- Nepoužívejte více pracího prostředku, než je doporučené množství na obalu.

4.4 První použití

Než začnete produkt používat, zkontrolujte, zda jsou provedeny přípravy, které jsou v souladu s "Důležitými bezpečnostními pokyny" a pokyny v části "Instalace".
Pro přípravu výrobku na praní prádla proveďte nejprve činnost v programu Čištění bubnu.
Není-li tento program na vaší pračce k dispozici, použijte způsob popsaný v části 6.2.



INFORMACE

- Použijte přípravek proti vodnímu kameni vhodný pro pračky.
- Z důvodu procesů kontroly jakosti během výroby mohlo v produktu zůstat malé množství vody. Není pro výrobek škodlivá.

4.5 Správná maximální náplň

Maximální kapacita závisí na typu prádla, stupni znečištění a požadovaném programu praní. Pračka automaticky nastaví množství vody, podle hmotnosti vloženého prádla.

UPOZORNĚNÍ!

- Dodržujte pokyny v "Tabulce programů a spotřeby". Při přeplnění klesá účinnost praní. Navíc může dojít k potížím s hlučností a vibracemi. Aby byl výkon sušení dostatečný, nesušte víc prádla, než je uvedeno.

Typ prádla	Hmotnost (g)	Typ prádla	Hmotnost (g)
Župan	1200	Ručník	100
Látkový ubrousek	100	Dámská noční košile	200
Prostěradlo	700	Spodní prádlo	100
Prostěradlo	500	Pánské kombinézy	600
Povlak na polštář	200	Pánská košile	200
Ubrus	250	Pánská pyžama	500
Ručník	200	Halenky	100

4.6 Vkládání prádla

1. Otevřete dveře.
2. Prádlo vložte do pračky tak, aby bylo volně uložené.
3. Zatlačte na dveře, dokud neuslyšíte zacvaknutí. Ujistěte se, že ve dveřích nejsou zachycené žádné kusy prádla.

INFORMACE

- Dveře se zamknou, zatímco běží program. Dveře se odemknou chvíli po skončení programu. Dveře spotřebiče jsou na konci programu příliš horké, dveře se neotevřou, dokud se teplota nesníží.

UPOZORNĚNÍ!

- V případě přesunutí prádla může dojít k problémům s hlučností a vibracemi stroje.

4.7 Používání pracího prostředku a aviváže

INFORMACE

- Při použití pracího prášku, aviváže, škrobu, bělidla a odbarvovače; přečtěte si pokyny výrobce napsané na balení a dodržte specifikované dávkování. Je-li to možné, používejte odměrku.

4.7.1 Přihrádka na prací prostředek

Přihrádka na prací prostředek se skládá ze tří částí:

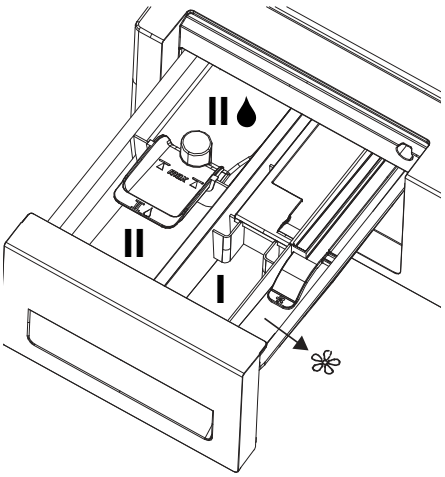

1) Levý oddíl s číslem "II" (Přihrádka na hlavní praní pro práškový přípravek nebo práškový škrob/odstraňovač skvrn)
2) Levý oddíl s číslem "II" (Přihrádka na hlavní praní pro tekutý přípravek nebo tekutý odstraňovač skvrn)
3) Prostřední přihrádka s číslem "I" (přihrádka pro předeprání na práškový přípravek, práškový odstraňovač skvrn nebo tekutý škrob - tekutý škrob je nutno přidat během předeprání nebo při prvních krocích máchání v pracím programu). Tekutý škrob je nutno přidávat ručně, zatímco pračka nabírá vodu.
4) Pravá přihrádka se symbolem „❀„ (přihrádka na aviváž) (❀) kromě toho, v přihrádce na aviváž je i sifonová část.

INFORMACE

- Nikdy nenechávejte přihrádku na prací prášek otevřenou, když je program spuštěný!
- Pokud používáte program bez předeprání, nevkládejte prášek do přihrádku na předeprání (přihrádka č. “I“).
- Nevybírejte program s předepráním, pokud používáte sáček na prášek nebo dávkovací kouli. Sáček s pracím prostředkem nebo kouli lze vložit mezi prádlo do pračky. Při sušení odeberte
- Když je spotřebič v režimu sušení, nepřidávejte žádné chemické látky (tekuté prací prostředky, aviváž, atd.).

4.7.2 Prostor na hlavní praní

Než spustíte program praní, vložte práškový přípravek do levé přihrádky s číslem "II". Škrob/odstraňovač skvrn umístěte také do této přihrádky. Vložte tekutý prášek do prostoru na hlavní praní s číslem "II", než spustíte prací program. Tekutý odstraňovač skvrn vložte také do této přihrádky. Vložte doporučené množství tekutého prášku do levé přihrádky označené symbolem “II” a zřeďte po maximální rysku (max. II) teplou vodou. Teplou vodou je nutno ředit hlavně koncentrované prášky; jinak by došlo časem k ucpání sifonu. Nenaplňujte prášek nad maximální rysku; jinak dosáhne přebytečné množství prášku až k prádlu bez vody a může způsobit skvrny na oblečení. Pak budete muset přihrádku znovu naplnit. Nevkládejte prášek přímo na prádlo, mohlo by dojít k skvrnám na oblečení.

4.7.3 Prostor na tekutou aviváž

Vložte doporučené množství tekuté aviváže do pravé přihrádky označené symbolem “” a zřeďte po maximální rysku teplou vodou (max.). Teplou vodou je nutno ředit hlavně koncentrovanou aviváž; jinak by došlo časem k ucpání sifonu. Nenaplňujte přihrádku přes maximální rysku; jinak by došlo k smíchání přebytečného množství aviváže s vodou na praní a museli byste prostor znovu naplnit. Nevkládejte aviváž přímo na prádlo, mohlo by dojít k skvrnám na oblečení. Tekutá aviváž se dávkuje automaticky v prvním kroku máchání pracího programu.

4.7.4 Prostor pro předeprání

Vložte práškový přípravek nebo práškový odstraňovač skvrn do střední přihrádky s číslem "I". Do tohoto prostoru můžete vložit i tekutý škrob, zatímco pračka nabírá vodu při předeprání nebo prvním máchání. Přidáním tekutého škrobu během nabírání vody dosáhnete zředění, než se nalije na prádlo.
Musíte zvolit extra máchání, pokud v pracím programu používáte tekutý škrob. Škrob musí být z prádla odstraněn při máchání; jinak by způsobil podráždění pokožky.

INFORMACE

- Přečtěte si pokyny pro dávkování a údaje na štítku oděvů, než použijete tekutý škrob.

4.7.5 Volba typu pracího prostředku

Typ použitého pracího prostředku závisí na pracím programu, typu a barvě látky.

- Pro barevné a bílé prádlo používejte různé prací prostředky.
- Jemné oděvy perte pouze pomocí zvláštních přípravků (tekutý prací prostředek, šampon na vlnu atd.) určených výlučně pro jemné oděvy a používejte pouze speciální programy praní.
- Když perete tmavé oblečení a prošívané deky, doporučuje se použít tekutý prací prostředek.
- Vlněné prádlo perte v příslušném doporučeném programu se zvláštním práškem určeným pro vlnu.
- Zkontrolujte popis doporučeného programu pro různé typy látek.
- Všechna doporučení týkající se pracích prostředků platí pro stanovený teplotní rozsah pracích programů.

UPOZORNĚNÍ!

- Používejte jen prášky vyrobené pro použití v pračkách.
- Nepoužívejte práškové mýdlo.

4.7.6 Nastavení množství pracího prostředku

Množství použitého pracího prostředku závisí na množství prádla, stupni zašpinění a tvrdosti vody.

- Nepoužívejte množství přesahující hodnoty dávek doporučené na obalu pracího prostředku, aby nedocházelo k přílišnému pěnění, nedostatečnému vymáchání, zbytečným výdajům a také k poškození životního prostředí.
- Na malé množství nebo mírně ušpiněné prádlo použijte méně pracího prostředku.

4.7.7 Používání pracího prostředku v gelu a tabletách

- Pokud je gelový prací prostředek tekutý a vaše pračka neobsahuje zvláštní nádobu na tekutý prací prostředek, vložte gelový prací prostředek do přihrádky pro hlavní praní při prvním napouštění vody. Pokud vaše pračka obsahuje nádobu na tekutý prací prostředek, vlijte do této nádoby prací prostředek ještě před spuštěním programu.
- Pokud gel není tekutý nebo je ve tvaru tablety s kapalinou, vložte jej do bubnu přímo před praním.
- Prací prostředky v tabletách dávejte do hlavní přihrádky na prací prostředek (přihrádka č. „2“) nebo přímo do bubnu ještě před praním.

INFORMACE

- Tabletové prášky mohou zanechat skvrny v přihrádce na prášek. Pokud k tomu dojde, vložte příště tabletu pracího prostředku mezi prádlo, do blízkosti dolní části bubnu.
- Tabletu nebo gelový prášek používejte bez funkce předeprání.
- Nezapomeňte, že plastová nádobka na prací prostředek v bubnu musí být před sušením odebrána.

4.7.8 Použití škrobu na prádlo

- Do prostoru na aviváž přilijte tekutý škrob, práškový škrob nebo barvivo.
- Nepoužívejte změkčovač a škrob dohromady v pracím cyklu.
- Po použití škrobu vytřete vnitřek pračky vlhkým a čistým hadrem.

4.7.9 Použití bělidel

- Zvolte program s předepráním a na začátku předeprání přidejte bělicí složku. Prací prostředek nevkládejte do přihrádky pro předpírku. Jako alternativu vyberte program s extra proplachováním a přidejte bělidlo do prázdné přihrádky na čistící prášek jakmile se na displeji zobrazí první proplachování a do stejné přihrádky přidejte 1 skleničku vody.
- Bělidlo a prací prostředek nepoužívejte tak, že je smícháte.
- Použijte jen malé množství (cca 50 ml) bělicí složky a důkladně oděvy opláchněte, jinak dojde k podráždění pokožky. Nelijte bělidlo přímo na prádlo a nepoužívejte je s barevným prádlem.
- Při použití odbarvovače na bázi kyslíku vyberte program, který prádlo vypere při nízké teplotě.
- Odbarvovač na bázi kyslíku lze použít společně s pracím prostředkem; nicméně ne ve stejné konzistenci, nejprve nasypte prací prostředek do přihrádky č. „II“ a počkejte, až ji pračka při napouštění vody propláchne. Zatímco pračka pokračuje v napouštění vody, přidejte do stejné přihrádky bělidlo.

4.7.10 Používání přípravků proti vodnímu kameni

- Podle potřeby použijte prostředky proti vodnímu kameni vyrobené výlučně pro pračky.

4.8 Tipy pro účinné praní

		Oblečení			
		Světlé barvy a bílá	**Barevné**	**Černá / Tmavé barvy**	**Jemné / vlna / hedvábí**
		(Doporučené rozpětí teplot podle úrovně znečištění: 40 – 90˚C)	(Doporučené rozpětí teplot podle úrovně znečištění: praní za studena –40˚C)	(Doporučené rozpětí teplot podle úrovně znečištění: praní za studena –40˚C)	(Doporučené rozpětí teplot podle úrovně znečištění: praní za studena –30˚C)
Úroveň znečištění	**Silně znečištěné** (odolné skvrny, např. od trávy, kávy, ovoce a krve.)	Skvrny může být nutné předem odstranit nebo provést předpírku. Práškové a tekuté prací prostředky doporučené pro bílé prádlo lze používat v dávkách doporučených pro lehce znečištěné oblečení. Na vyčištění skvrn od hlíny a země a skvrn, které jsou citlivé na bělení, doporučujeme používat práškové prací prostředky.	Práškové a tekuté prací prostředky doporučené pro barevné prádlo lze používat v dávkách doporučených pro silně znečištěné oblečení. Na vyčištění skvrn od hlíny a země a skvrn, které jsou citlivé na bělení, doporučujeme používat práškové prací prostředky. Měly by se použít prací prostředky, které neobsahují bělidlo.	Tekuté prací prostředky vhodné pro barevné a tmavé prádlo lze používat v dávkách doporučených pro lehce znečištěné oblečení.	Používejte tekuté prací prostředky určené pro jemné oblečení. Vlněné a hedvábné oblečení je nutno prát ve speciálních přípravcích na vlnu.
	Běžně znečištěné (například skvrny na límcích a manžetách)	Práškové a tekuté prací prostředky doporučené pro bílé oděvy lze používat v dávkách doporučených pro běžně znečištěné oděvy.	Práškové a tekuté prací prášky doporučené pro barevné oděvy lze používat v dávkách doporučených pro běžně znečištěné oděvy. Měly by se použít prací prostředky, které neobsahují bělidlo.	Tekuté prací prostředky vhodné pro barevné a tmavé oděvy lze používat v dávkách doporučených pro běžně znečištěné oděvy.	Používejte tekuté prací prostředky určené pro jemné oblečení. Vlněné a hedvábné oblečení je nutno prát ve speciálních přípravcích na vlnu.
	Lehce znečištěné (Bez viditelných skvrn.)	Práškové a tekuté prací prostředky doporučené pro bílé oděvy lze používat v dávkách doporučených pro lehce znečištěné oděvy.	Práškové a tekuté prací prostředky doporučené pro barevné oděvy lze používat v dávkách doporučených pro lehce znečištěné oděvy. Měly by se použít prací prostředky, které neobsahují bělidlo.	Tekuté prací prostředky vhodné pro barevné a tmavé oděvy lze používat v dávkách doporučených pro lehce znečištěné oděvy.	Používejte tekuté prací prostředky určené pro jemné oblečení. Vlněné a hedvábné oblečení je nutno prát ve speciálních přípravcích na vlnu.

4.9 Tipy pro správné sušení

		Programy				
		Sušení bavlny	Sušení syntetiky	Babyprotect +	Praní a sušení	Vyprat a nosit
Typy oblečení	Odolné prádlo s obsahem bavlny	Prostěradla, peřiny, oblečení pro děti, trička, mikiny, pleteniny, džíny, plátěné kalhoty, košile, ponožky a pod.	Nedoporučeno!	Pere a poté suší! Prostěradla, peřiny, oblečení pro děti, trička, mikiny, pleteniny, džíny, plátěné kalhoty, košile, ponožky a pod.	Pere a poté suší! Prostěradla, peřiny, oblečení pro děti, trička, mikiny, pleteniny, džíny, plátěné kalhoty, košile, ponožky a pod.	Prádlo beze skvrn, které se nosí krátkou dobu, např. košile, trička, mikiny. Musí být vloženo velmi malé množství prádla.
	Syntetické prádlo (polyester, nylon, atd.)	Nedoporučeno!	Doporučuje se v případě prádla z polyesteru, nylonu, polyacetátu nebo s příměsí akrylátu. U oblečení ze směsi viskózy se sušení nedoporučuje. V úvahu je třeba vzít popis sušení na štítku údržby.	V případě prádla z polyesteru, nylonu, polyacetátu, nebo s příměsí akrylátu, se doporučuje vzít v úvahu praní a sušení při nižších teplotách, které jsou uvedené na štítku.	V případě prádla z polyesteru, nylonu, polyacetátu, nebo s příměsí akrylátu, se doporučuje vzít v úvahu praní a sušení při nižších teplotách, které jsou uvedené na štítku.	Lehce znečištěná a neznečištěná trička a prádlo s obsahem syntetiky. Lze vložit velmi malé množství prádla.
	Jemné prádlo (hedvábí, vlna, kašmír, angorská vlna, atd.)	Nedoporučeno!	Nedoporučeno!	Nedoporučeno!	Nedoporučeno!	Nedoporučeno!
	Objemné prádlo jako deky, kabáty, závěsy, atd.	Nedoporučeno! Do pračky není vhodné dávat k sušení objemné prádlo. Sušte je zavěšením nebo rozložením.	Nedoporučeno! Do pračky není vhodné dávat k sušení objemné prádlo. Sušte je zavěšením nebo rozložením.	Nedoporučeno! Do pračky není vhodné dávat k sušení objemné prádlo. Sušte je zavěšením nebo rozložením.	Nedoporučeno! Do pračky není vhodné dávat k sušení objemné prádlo. Sušte je zavěšením nebo rozložením.	Nedoporučeno! Do pračky není vhodné dávat k sušení objemné prádlo. Sušte je zavěšením nebo rozložením.

4.10 Zobrazení doby trvání programu

Na displeji výrobku vidíte při volbě programu dobu trvání daného programu. Doba trvání programu se upravuje automaticky v průběhu programu v závislosti na množství prádla v pračce, vzniklém množství pěny, nerovnoměrnosti rozložení prádla v bubnu, výkyvech napětí v síti, tlaku vody a nastaveních programu.

SPECIÁLNÍ PŘÍPAD: Při spuštění programů Bavlna a Bavlna Eco se na displeji zobrazí doba trvání pro poloviční várku, což je nejčastější případ užití. Po 20 – 25 minutách trvání programu zařízení automaticky zjišťuje aktuální množství prádla. Pokud je vyšší než poloviční, doba trvání bude upravena příslušným způsobem a navýšena automaticky. Tuto změnu můžete sledovat na displeji.

5 Provoz spotřebiče

5.1 Ovládací panel

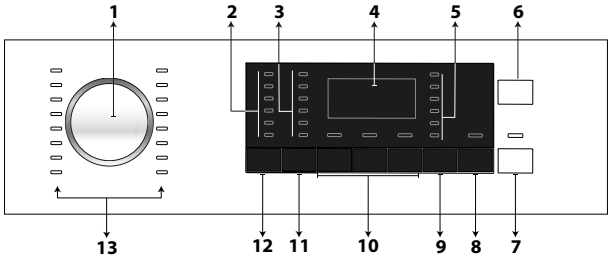

1 - Knoflík pro volbu programu
2 - Kontrolky volby teploty
3 - Kontrolky volby rychlosti ždímání
4 - Displej
5 - Kontrolky programu sušení
6 - Tlačítko pro zapnutí/vypnutí
7 - Tlačítko spuštění/pozastavení
8 - Tlačítko pro nastavení času ukončení programu
9 - Tlačítko pro nastavení úrovně sušení
10 - Tlačítko pomocné funkce
11 - Tlačítko nastavení otáček odstřeďování
12 - Tlačítko nastavení teploty
13 - Kontrolky volby programu

5.2 Symboly na displeji



a - Indikátor praní
b - Indikátor máchání
c - Indikátor ždímání
d - Indikátor sušení
e - Indikátor skončení
f - Indikátor nepřítomnosti vody
g - Zobrazení informací o trvání
h - Indikátor zámku dvířek
i - Indikátor dětského zámku

5.3 Příprava spotřebiče

1. Zkontrolujte, zda jsou hadice pevně připojeny.
2. Zapojte pračku do sítě.
3. Zcela otevřete kohoutek.
4. Vložte do spotřebiče prádlo.
5. Přidejte prací prášek a aviváž.

5.4 Výběr programu praní

1. Zvolte program vhodný pro typ, množství a míru znečištění prádla, v souladu s „Tabulkou programů a spotřeby“.
2. Zvolte požadovaný program tlačítkem **Volba programu**.

INFORMACE

- Programy se omezují nejvyšší rychlostí ždímání vhodnou pro daný konkrétní typ tkaniny.
- Při výběru programu vždy zvažte typ látky, barvu, míru znečištění a povolenou teplotu vody.

5.5 Programy praní

Podle typu látky použijte následující hlavní programy.

INFORMACE

- Pračku můžete na přechod na krok sušení na konci cyklu praní stisknutím tlačítka Sušení, a to po výběru programu praní. Při každém stisknutí tlačítka se na řádku s informacemi zobrazí, jaký krok procesu sušení se spustí a rozsvítí se relevantní symbol. Chcete-li, opakovaným stisknutím tlačítka můžete provést sušení po maximální čas povolený pračkou k sušení.
- Symboly na displeji jsou schematické a nemusí odpovídat přesně vašemu výrobku.
- Když chcete provést praní a sušení pomocí funkce Sušení vaší pračky, vložte do pračky maximálně 5 kg prádla. Pokud vložíte příliš velké množství, prádlo nebude suché a pračka bude spuštěná dlouho a spotřebuje více energie.

• Cottons (Bavlna)
Použijte na bavlněné prádlo (jako prostěradla, sady povlečení, ručníky, župany, spodní prádlo, atd.). Prádlo se vypere díky prudkým pracím pohybům během delšího pracího cyklu.

INFORMACE

- Prádlo můžete usušit okamžitě po vyprání, bez jakéhokoli přerušení (po praní lze provést automatické nebo naplánované sušení). Proto musíte rovněž vybrat funkci Sušení ještě před spuštěním programu praní.
- Podle výběru sušení, který přidáte k programům praní, můžete na displeji spotřebiče zjistit, kdy program skončí.
- Nechcete-li, aby se praní spustilo po vybraném programu, stiskněte a přidržte tlačítko doplňkové funkce Sušení dokud kontrolka Sušení nezhasne.

• Synthetics (Syntetické)
Použijte k vyprání syntetických látek (košile, halenky, směs syntetika/bavlna atd.). Prádlo se vypere jemnými pohyby a má kratší cyklus než program pro bavlnu.

INFORMACE

- Prádlo můžete usušit okamžitě po vyprání, bez jakéhokoli přerušení (po praní lze provést automatické nebo naplánované sušení). Proto musíte rovněž vybrat funkci Sušení ještě před spuštěním programu praní.
- Podle výběru sušení, který přidáte k programům praní, můžete na displeji spotřebiče zjistit, kdy program skončí.
- Nechcete-li, aby se praní spustilo po vybraném programu, stiskněte a přidržte tlačítko doplňkové funkce Sušení dokud kontrolka Sušení nezhasne.

• Woollens (Vlněné příze)
Slouží k praní vlněného prádla. Zvolte vhodnou teplotu podle údajů na oblečení. Používejte vhodné prášky pro vlnu.

INFORMACE

- Funkci Sušení nelze vybrat pro program praní vlněného prádla.

• Eco 40-60
Programem eco 40-60 lze vyčistit běžně zašpiněné bavlněné prádlo která je pratelná při teplotě 40 °C nebo 60 °C spolu ve stejném cyklu a tento program se používá k hodnocení souladu s právními předpisy EU o ekodesignu. Ačkoli pere déle než všechny ostatní programy, poskytuje vysokou úsporu energie a vody. Skutečná teplota vody se může od uvedené teploty praní lišit. Při praní menšího množství prádla (např. ½ kapacity nebo méně) se délka jednotlivých fází programu automaticky zkrátí. V takovém případě se sníží spotřeba energie a vody. Pro provedení cyklu praní a sušení za účelem posouzení souladu s právními předpisy EU o ekodesignu zvolte funkci sušení Suchá do skříně s eco 40-60.
Cyklus praní a sušení je schopen vyčistit normálně zašpiněné bavlněné prádlo deklarovanou za pratelnou při 40°C nebo 60°C spolu ve stejném cyklu a vysušit ji tak, aby se mohla okamžitě uložit do skříně.

INFORMACE

- Prádlo můžete usušit okamžitě po vyprání, bez jakéhokoli přerušení (po praní lze provést automatické nebo naplánované sušení). Proto musíte rovněž vybrat funkci Sušení ještě před spuštěním programu praní.
- Podle výběru sušení, který přidáte k programům praní, můžete na displeji spotřebiče zjistit, kdy program skončí.
- Nechcete-li, aby se praní spustilo po vybraném programu, stiskněte a přidržte tlačítko doplňkové funkce Sušení dokud kontrolka Sušení nezhasne.

• Gentle Care (Jemné prádlo)
Použijte k praní jemného prádla. Prádlo se v porovnání s programem na syntetiku pere jemněji.

• Hand Wash (Ruční praní)
Použijte pro praní vlněných/jemných oděvů označených jako „neprat v pračce" a pro něž je doporučeno ruční praní. Vaše prádlo se vypere velmi jemnými pohyby, aby nedošlo k jeho poškození.

• Xpress (Expresní)
Používejte na praní lehce znečištěného a neposkvrněného bavlněného oblečení za krátkou dobu.

INFORMACE

- Prádlo můžete usušit okamžitě po vyprání, bez jakéhokoli přerušení (po praní lze provést automatické nebo naplánované sušení). Proto musíte rovněž vybrat funkci Sušení ještě před spuštěním programu praní.
- Podle výběru sušení, který přidáte k programům praní, můžete na displeji spotřebiče zjistit, kdy program skončí.
- Nechcete-li, aby se praní spustilo po vybraném programu, stiskněte a přidržte tlačítko doplňkové funkce Sušení dokud kontrolka Sušení nezhasne.

• Super Xpress (Expresní super krátké praní)
Používejte na praní malého množství lehce znečištěného oblečení za krátkou dobu. Tento program vypere vaše prádlo zhruba za 14 minut.

INFORMACE

- Prádlo můžete usušit okamžitě po vyprání, bez jakéhokoli přerušení (po praní lze provést automatické nebo naplánované sušení). Proto musíte rovněž vybrat funkci Sušení ještě před spuštěním programu praní.
- Podle výběru sušení, který přidáte k programům praní, můžete na displeji spotřebiče zjistit, kdy program skončí.
- Nechcete-li, aby se praní spustilo po vybraném programu, stiskněte a přidržte tlačítko doplňkové funkce Sušení dokud kontrolka Sušení nezhasne.

• Shirts (Košile)
Použijte na praní košilí z bavlny, syntetiky a syntetických směsí.

INFORMACE

- Prádlo můžete usušit okamžitě po vyprání, bez jakéhokoli přerušení (po praní lze provést automatické nebo naplánované sušení). Proto musíte rovněž vybrat funkci Sušení ještě před spuštěním programu praní.
- Podle výběru sušení, který přidáte k programům praní, můžete na displeji spotřebiče zjistit, kdy program skončí.
- Nechcete-li, aby se praní spustilo po vybraném programu, stiskněte a přidržte tlačítko doplňkové funkce Sušení dokud kontrolka Sušení nezhasne.

• Rinse (Máchání)
Použijte k oddělenému máchání nebo škrobení.

• Spin+Drain (Odstřeďování)
Použijte k odčerpání vody z pračky.

5.6 Volba teploty

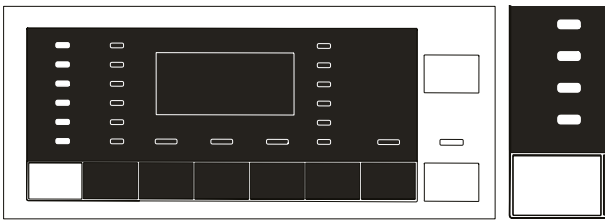

Vždy, kdy se vybere nový program, na kontrolce teploty se zobrazí teplota doporučená pro takový program. Je možné, že doporučená hodnota teploty není maximální teplota, kterou lze pro aktuální program vybrat.
Abyste změnili teplotu, stiskněte tlačítko **Nastavení teploty**.

INFORMACE

- Tlačítko Nastavení teploty funguje pouze zpětně. Například, chcete-li zvolit praní na 60 ^{0}C, když displej zobrazuje 40 ^{0}C, musíte několikrát stisknout tlačítko, dokud nedojdete na 60 ^{0}C tak, že se vracíte od 40 ^{0}C.

INFORMACE

- Pokud navolíte možnost studeného praní a znovu stisknete tlačítko Nastavení teploty, na displeji se zobrazí doporučená teplota pro vybraný program. Znovu stiskněte tlačítko Nastavení teploty, abyste teplotu snížili.

Nakonec se na displeji zobrazí symbol, který označuje možnost praní za studena.
Teplotu můžete změnit i po spuštění praní. Požadovanou teplotu můžete vybrat i po spuštění praní, ale musíte tak učinit ještě před spuštěním ohřevu.

5.7 Volba rychlosti ždímání

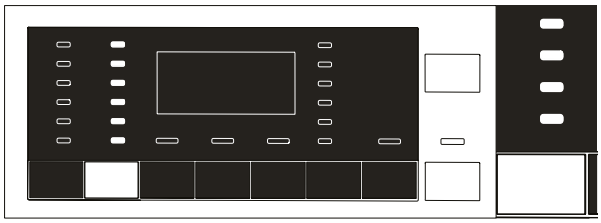

Vždy, když zvolíte nový program, na kontrolce **Rychlost ždímání** vyberte doporučenou rychlost ždímání pro zvolený program.

INFORMACE

- Je možné, ze doporučená hodnota rychlosti ždímání není maximální teplota, kterou lze pro aktuální program vybrat.

Rychlost odstřeďování změníte stisknutím tlačítka **Nastavení rychlosti ždímání**. Rychlost otáček se postupně snižuje.
Potom se na displeji, v závislosti na modelu produktu, zobrazí možnosti „Pozastavit máchání“ a „Žádné ždímání“.

INFORMACE

- Tlačítko Nastavení rychlosti ždímání funguje pouze zpětně. Například, chcete-li vybrat 1000 ot./m. když se na displeji zobrazí 800 o t./m., musíte tlačítko několikrát stisknout, dokud nedosáhnete 1000 ot./min. a vrátit se na 800 ot./min.

INFORMACE

- Možnost Pozastavit máchání je označena symbolem „“ a možnost Žádné ždímání je označena symbolem „“.

5.7.1 Chcete-li po funkci Pozastavit máchání prádlo vyždímat:

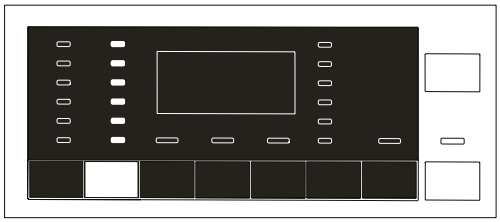

- Nastavte **Rychlost odstřeďování**.
- Stiskněte tlačítko **Start / Pauza / Zrušit**.

Program se znovu spustí. Pračka vypustí vodu a prádlo vyždímá.

Pokud chcete na konci programu vypustit vodu bez ždímání, použijte funkci **Žádné ždímání**.

INFORMACE

- U programů, které při stisknutí tlačítka nastavení Rychlost ždímání nepovolí nastavení rychlosti ždímání, se kontrolka rychlosti ždímání nezmění a ozve se zvukový signál.

Rychlost ždímání lze změnit i po spuštění praní. Rychlost ždímání můžete po spuštění praní, ale ještě před krokem ždímání, vybrat stisknutím tlačítka pro nastavení rychlosti ždímání.

5.7.2 Volba doplňkové funkce k sušení

Je-li zvolen nový program, stiskněte tlačítko Volba doplňkové funkce a nastavte možnost sušení, která se hodí pro vybraný program praní.

INFORMACE

- U programů, které při stisknutí tlačítka nastavení Sušení nepovolí nastavení sušení, se kontrolka sušení nezmění a ozve se zvukový signál.

INFORMACE

- Pouze při programech sušení stiskněte tlačítko Volba doplňkové funkce a nastavte možnost sušení, která se hodí pro vybraný program praní.

5.8 Programy sušení

UPOZORNĚNÍ!

- Pračka během cyklu sušení automaticky vyčistí vlákna z prádla. Pračka během sušení používá vodu. Proto musí být kohoutek přívodu vody otevřený i během sušení.
- Je-li zvolen nový program, stiskněte tlačítko Volba doplňkové funkce a nastavte možnost sušení, která se hodí pro vybraný program praní.

INFORMACE

- Programy sušení obsahují krok ždímání. Váš spotřebič tento proces provede tak, aby dobu sušení zkrátil. Když je vybráno sušení, nastavení rychlosti otáček je na maximální rozsahu.
- U programů, které při stisknutí tlačítka nastavení Sušení nepovolí nastavení sušení, se kontrolka sušení nezmění a ozve se zvukový signál.
- Pouze při programech sušení stiskněte tlačítko Volba doplňkové funkce a nastavte možnost sušení, která se hodí pro vybraný program praní.
- V případě odpojení přívodu vody nelze spustit ani praní, ani sušení.

• Synthetic Dry (Sušení syntetiky)
Použijte k sušení vlhkého syntetického prádla odpovídajícího 3 kg hmotnosti za sucha. Tento program provádí pouze sušení.

INFORMACE

- Hmotnost suchého prádla viz Část 4, krok 4.5.

• Cotton Dry (Sušení bavlny)
Použijte k sušení vlhkého bavlněného prádla odpovídajícího 5 kg hmotnosti za sucha. Tento program provádí pouze sušení.

INFORMACE

- Chcete-li usušit prádlo, které obsahuje pouze ručníky a župany, vložte maximálně 4 kg prádla.
- Hmotnost suchého prádla viz Část 4, krok 4.5.

5.9 Programy praní a sušení

UPOZORNĚNÍ!

- Pračka během cyklu sušení automaticky vyčistí vlákna z prádla. Pračka během sušení používá vodu. Proto musí být kohoutek přívodu vody otevřený i během sušení.

• 5 Kg Wash & Dry (5 Kg Praní & sušení)
Použijte k praní bavlněného prádla až do hmotnosti 5 kg a potom prádlo okamžitě usušte, aniž byste prováděli jakýkoli výběr.

INFORMACE

- Když je vybrán tento program, funkci Sušení nelze vybrat.

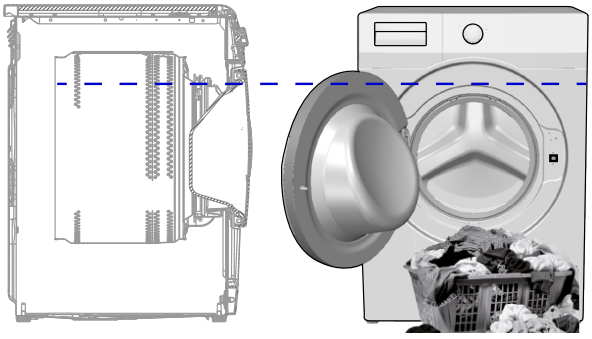

U programu 5 kg praní a 5 kg sušení se doporučuje prádlo vložit do úrovně znázorněné na obrázku výše, která je ideální pro sušení (šipku úrovně uvidíte při otevření dvířek).

• Wash & Wear (Praní a rychlé sušení)
Použijte k praní a sušení 0,5 kg prádla (2 košile) během 40 minut nebo 1 kg prádla (5 košil) během 60 minut.

INFORMACE

- Program Vyprat a nosit použijte k rychlému praní a sušení denně používaného oblečení, které bylo nošeno krátce a není znečištěno. Tento program je vhodný pro prádlo, které obsahuje tenkou texturu a uschne rychle. (košile, trička)
- Další možnosti sušení nebo programy je třeba použít pro pevnější prádlo, jehož sušení trvá déle.

• Hygiene+ Wash&Dry
(Dětská ochrana + Praní a sušení)
Použijte k praní a potom okamžitému sušení prádla až do 2 kg, které vyžaduje antialergické a hygienické praní (dětské oblečení, prostěradla, povlečení, spodní prádlo, atd., bavlněné prádlo).

INFORMACE

- Program BabyProtect+ je otestován a schválen “The British Allergy Foundation” (Allergy UK) ve Velké Británii.

5.10 Tabulka programů a spotřeby (pro praní)

CZ						Pomocní funkce				
Program		Max. zátěž (kg)	Spotřeba vody (l)	Spotřeba energie (kWh)	Max. rychlost	Předpírka	Rychlé praní	Extra máchání	Sušení	Volitelný teplotní rozsah °C
Cottons	90	8	90	2,50	1400	•	•	•	•	90-Chlad
	60	8	90	1,80	1400	•	•	•	•	90-Chlad
	40	8	88	0,97	1400	•	•	•	•	90-Chlad
Eco 40-60	40 ***	8	54	0,955	1400				•	40-60
	40 ***	4	35	0,550	1400				•	40-60
	40 ***	2	28	0,320	1400				•	40-60
	60 **	8	47	0,760	1400				•	40-60
Eco 40-60 + Suché do skříně	40 ***	5	61	3,215	1400				•	40-60
	40 ***	2,5	42	1,780	1400				•	40-60
Synthetics	60	3	60	1,35	1000	•	•	•	•	60-Chlad
	40	3	58	0,85	1000	•	•	•	•	60-Chlad
Woollens	40	1,5	55	0,50	1000			•		40-Chlad
Gentle Care	40	3,5	55	0,72	1000	•				40-Chlad
Hand Wash	30	1	55	0,50	1000					30-Chlad
Shirts	60	3,5	45	0,85	800	•	•	•	•	60-Chlad
Super Xpress	30	2	40	0,15	1400			•	•	30-Chlad
Xpress	90	8	68	1,90	1400			•	•	90-Chlad
	60	8	68	1,10	1400			•	•	90-Chlad
	30	8	68	0,18	1400			•	•	90-Chlad

• : Volitelný.
* : Automaticky zvoleno, nelze zrušit.
**: Eco 40-60 s volbou teploty 60°C je programem testování praní v souladu s EN 50229: 2015 a programem testování energetického štítku v souladu s přenesené nařízení Komise (EU) 96/60/ES. Sušení bavlny s volbou Extra sušení je program zkoušky účinnosti sušení v souladu s EN 50229: 2015 a programem testu energetického štítku v souladu s přenesené nařízení Komise (EU) 96/60/ ES. Maximální náplň praní musí rozdělit do skupin jako maximální náplň sušení a zbylá náplň sušení, a pak se musí každá náplň sušit pomocí volby Sušení bavlny s volbou Extra sušení.
***: Eco 40-60 s volbou teploty 40°C je zkušebním programem praní v souladu s EN 62512 a programem testu energetického štítku v souladu s přenesené nařízení Komise (EU) 2019/2014. Eco 40- 60 s teplotou 40°C a volbou Suchá do skříně je zkušebním programem praní a cyklu sušení v souladu s EN 62512 a programem testu energetického štítku v souladu s přenesené nařízení Komise (EU) 2019/2014.
- : Maximální náplň viz popis programu.

INFORMACE

- Doplňkové funkce v tabulce se mohou lišit podle modelu vaší pračky.
- Spotřeba vody a energie se může lišit od údajů v tabulce podle tlaku vody, tvrdosti a teploty vody, teploty okolí, typu a množství prádla, volby doplňkových funkcí a rychlosti ždímání a výkyvů v přívodním napětí.
- Na displeji výrobku vidíte při volbě pracího programu dobu trvání daného programu. V závislosti na množství prádla v pračce se může čas zobrazený na displeji a doba trvání pracího cyklu lišit až o 1 až 1,5 hodiny. Doba trvání se automaticky opraví ihned po spuštění programu praní.
- „Výrobní společnost může změnit režimy výběru doplňkových funkcí. Nový vzorec výběru lze přidat nebo odebrat."
- „Rychlost ždímání se může lišit podle programů, nicméně tato rychlost nemůže překročit max. rychlost ždímání vaší pračky."
- Vždy vyberte nejnižší vhodnou teplotu. Nejúčinnější programy, pokud jde o spotřebu energie, jsou obecně ty, které fungují při nižších teplotách a delším trvání.
- Hluk a zbytková vlhkost jsou ovlivňovány rychlostí odstřeďování: čím vyšší je rychlost odstřeďování ve fázi odstřeďování, tím vyšší je hluk a nižší obsah zbytkové vlhkosti.

Tabulka programů a spotřeby (pro sušení)

CZ						Pomocní funkce				Sušení level				
Program		Max. zátěž (kg)	Spotřeba vody (l)	Spotřeba energie (kWh)	Max. rychlost	Předpírka	Rychlé praní	Extra máchání	Sušení	Extra suché	Suché do skříně	Suché pro žehlení	Načasované sušení - minuty	Selectable temperature range °C
Cotton Dry	-	5	45	3,20	1400				*	•	•	•	•	-
Synthetic Dry	-	3	30	2,10	-				*		•	•	•	-
Hygiene+ Wash & Dry	60	2	120	3,80	1400			*	*	•	•	•	•	90-30
5 Kg Wash & Dry	60	5	94	5,00	1400				*	•	•	•	•	60-Chlad
Wash&Wear	30	0,5	35	0,60	1000			•	*				•	30-Chlad
Wash&Wear	30	1	44	1,00	1000			•	*				•	30-Chlad

Spotřební hodnoty (CZ)								
	Výběr teploty (°C)	Rychlost ždímání (ot/min)	Kapacita (kg)	Doba trvání programu (hh:mm)	Spotřeba energie (kWh/cyklus)	Spotřeba vody (l/cyklus)	Teplota prádla (°C)	Zbývající obsah vlhkosti (%)
Eco 40-60	40	1400	8	03:38	0,955	54	40	53
	40	1400	4	02:47	0,550	35	32	53
	40	1400	2	02:47	0,320	28	23	53
Cottons	20	1400	8	03:40	0,600	88	20	53
Cottons	60	1400	8	03:40	1,800	90	60	53
Synthetics	40	1000	3	02:25	0,850	58	40	40
Xpress	30	1400	8	00:28	0,180	68	23	62
Eco 40-60+Suché do skříně	40	1400	5	07:55	3,215	61	25	53
	40	1400	2,5	05:50	1,780	42	24	53

5.11 Volba doplňkové funkce

Před spuštěním programu zvolte požadované doplňkové funkce. Kdykoli dojde k výběru programu, rozsvítí se doplňkové funkce, které lze společně s ním vybrat.

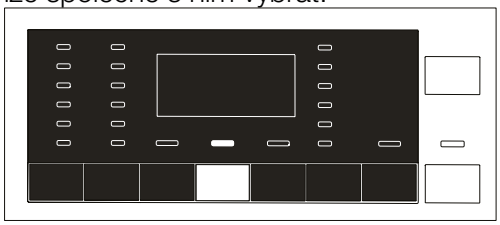

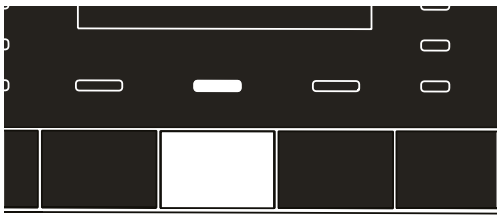

INFORMACE

- Kontrolka doplňkové funkce, kterou nelze s vybraným programem vybrat, se nerozsvítí. Když stisknete tlačítka těchto funkcí, ozve se zvukové upozornění a výběr se zakáže.

Pokud cyklus praní dosáhne bodu, kdy doplňkovou funkci nelze zvolit, funkci zvolit nelze.

INFORMACE

- Některé kombinace nelze zvolit současně. Pokud před spuštěním stroje zvolíte druhou doplňkovou funkci, která je v rozporu s první funkcí, první zvolená funkce se zruší a aktivní zůstane druhá doplňková funkce. Pokud například chcete zvolit rychlé praní poté, co jste zvolili předeprání, předeprání se zruší a rychlé praní zůstane aktivní.
- Doplňkovou funkci neslučitelnou s programem nelze zvolit. (Viz „Tabulka programů a spotřeby“)
- Některé programy mají doplňkové funkce, které je nutné používat s vybraným programem. Tyto funkce nemohou být zrušeny. Kontrolka doplňkové funkce je již vybrána.

INFORMACE

- Nelze-li na konci cyklu sušení dosáhnout vybrané úrovně vlhkosti (Sušení k žehlení, Sušení k uložení do skříně, Sušení k uložení do skříně extra), pračka prodlouží dobu trvání programu automaticky. Program bude trvat déle.
- Je-li zvoleno sušení na základě času, program se dokončí na konci doby sušení, i když prádlo není usušené.
- Je-li během cyklu sušení dosaženo vybrané úrovně vlhkosti (Sušení k žehlení, Sušení k uložení do skříně, Sušení k uložení do skříně extra) nebo je-li v možnostech sušení na bázi času zjištěna extra suchost, program bude trvat kratší dobu. Na displeji se zobrazí zvýšení času.

• Předpírka

Předpírka se hodí pouze pro silně ušpiněné prádlo. Bez předpírky šetříte energii, vodu, prací prášek a čas.

• Rychlé praní

Tuto funkci lze využít na programy pro bavlnu a syntetiku. Snižuje dobu praní lehce znečištěného prádla i počet máchání.

INFORMACE

- Když zvolíte tuto funkci, vložte do pračky jen polovinu maximální náplně prádla uvedené v tabulce programů.

• Extra máchání

Tato funkce umožňuje další máchání kromě toho, které se provede po hlavním praní. Tím se sníží riziko kontaktu citlivé pokožky (děti, alergici, atd.) se zbytky pracího prášku na prádle.

INFORMACE

- První stisknutí přidá jednorázové máchání, druhé stisknutí přidá dvojité máchání. Třetí stisknutí zruší volbu.

• Sušení

Tato funkce aktivuje sušení prádla po jeho vyprání. V tabulce programů zkontrolujte, u kterých programů lze tuto funkci vybrat.

5.12 Kroky sušení

5.12.1 Suché pro žehlení

Sušení se provádí dokud úroveň suchosti nedosáhne úrovně Žehlení za sucha.

5.12.2 Suché do skříně

Sušení se provádí, dokud úroveň suchosti nedosáhne úrovně Uložení do skříně za sucha.

5.12.3 Extra suché

Sušení se provádí dokud úroveň suchosti nedosáhne úrovně Uložení do skříně za extra sucha.

INFORMACE

- Úroveň suchosti se může změnit podle směsi, typu pleteniny, množství a úrovně vlhkosti prádla.
- Produkty, které obsahují doplňky jako jsou krajky, tyl, kamínky, korálky apod. a produkty s vysokým obsahem hedvábí nelze ve spotřebiči sušit.

5.12.4 Načasované sušení - minuty

Abyste dosáhli požadované úrovně suchosti při nízké teplotě, vyberte sušení 30, 90 nebo 150 minut.

INFORMACE

- Při sušení malého množství prádla (max. 2 kusy) je třeba vybrat kroky sušení na bázi času, a to v programech Bavlna a Syntetika.
- Pokud prádlo na konci programu sušení nedosáhlo požadované úrovně suchosti, lze k dokončení procesu vybrat sušení na bázi času.
- Když je vybrána tato funkce, spotřebič provede sušení po nastavenou dobu, bez ohledu na úroveň sušení.

5.13 Zobrazení času

Zbývající čas nutný k dokončení programu se zobrazí ve formátu hodin a minut, např. „01:30“.

INFORMACE

- Doba programu se může lišit od hodnot v tabulce „Program a spotřeba“ v závislosti na tlaku vody, tvrdosti vody a teplotě, teplotě prostředí, množství a typu prádla, zvolených doplňkových funkcí a změn v rozvodném napětí.

5.14 Čas ukončení

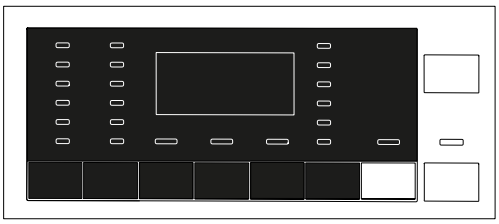

Pomocí funkce **Čas ukončení** lze spuštění programu odložit až o 24 hodin. Po stisknutí tlačítka **Čas ukončení** se zobrazí odhadovaný čas ukončení programu. Je-li nastaven **Čas ukončení**, **kontrolka čas ukončení** se rozsvítí. Aby se funkce Čas ukončení aktivovala a program se dokončil na konci specifikovaného času, musíte po nastavení času stisknout tlačítko **Start / Pauza**. Tlačítko **Start / Pauza** přestane blikat a zůstane svítit nepřetržitě. Chcete-li funkci Čas ukončení zrušit, stiskněte tlačítko **Čas ukončení**, dokud kontrolka Čas ukončení nezhasne, nebo stiskněte tlačítko **Zap. / Vyp.** a spotřebič vypněte.

1. Otevřete dvířka, vložte prádlo a prací prostředek atd.
2. Vyberte prací program, teplotu, rychlost ždímání a případně i doplňkové funkce.
3. Nastavte čas končení dle vašeho výběru stisknutím tlačítka **Čas ukončení**. Kontrolka **čas ukončení** se rozsvítí.
4. Stiskněte tlačítko **Start / Pauza**. Spustí se odpočítávání času. “:” Symbol „:“ uprostřed času ukončení na displeji začne blikat.

INFORMACE

- Když aktivujete funkci čas ukončení, nepoužívejte tekuté čistící prostředky! Hrozí riziko pošpinění oděvů.
- Dveře zůstanou během odpočtu Čas ukončení zamknuté. Aby bylo možné dveře odemknout, je třeba spotřebič přepnout do režimu zastavení, použijte k tomu tlačítko spuštění/zastavení programu. Na konci odpočítávání se indikátor času ukončení vypne, spustí se prací cyklus a na displeji se zobrazí čas zvoleného programu.
- Když je výběr Času dokončení ukončen, čas, který se zobrazí na obrazovce, tvoří čas ukončení plus dobra trvání vybraného programu.

5.15 Spuštění programu

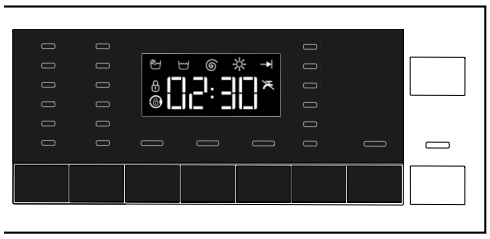

1. Stiskněte tlačítko **Start / Pauza.** a spusťte program.
2. Kontrolka tlačítka **Start / Pauza**, která blikala, nyní začne svítit trvale, což znamená, že se program spustil.
3. Dvířka jsou zamknutá. Když se dveře zamknou, na displeji se zobrazí „Zavřené dveře“.

5.16 Zámek nakládacích dveří

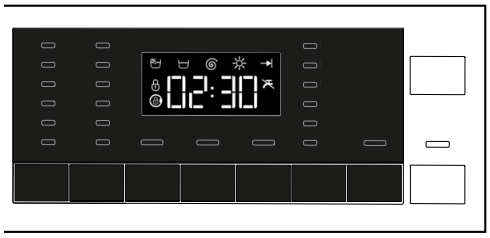

Na dveřích je systém zámku, který brání otevření dveří v případech nevhodné výšky hladiny vody. Když jsou dveře zavřené, na displeji se zobrazí LED „Dveře zamknuté“.

5.17 Změna volby po spuštění programu

5.17.1 Přidání prádla po spuštění programu:

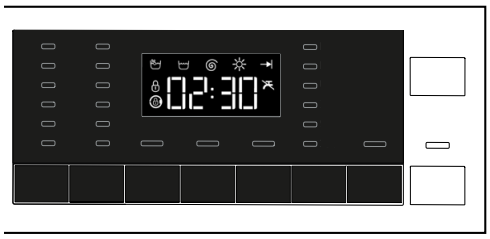

Je-li hladina vody ve spotřebiči při stisknutí tlačítka **Start / Pauza** vhodná, kontrolka „Dvířka zamknutá“ zhasne.
Pokud hladina vody ve spotřebiči při stisknutí tlačítka **Start / Pauza** není vhodná, na panelu se zobrazí, že dvířka jsou zamknutá.

5.17.2 Přepnutí pračky do režimu pauzy:

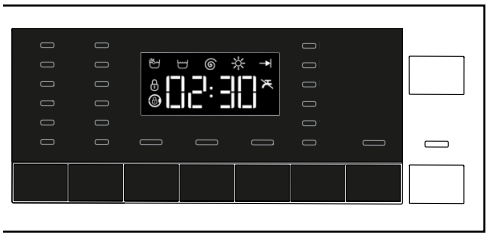

Stiskněte tlačítko **Start / Pauza** a spotřebič přepněte do režimu pauzy.

5.17.3 Změna výběru programu po spuštění programu:

Když je aktuální program spuštěný, není změna programu povolena.
Pokud během spuštěného programu otočíte knoflíkem **Volba programu**, ozve se pípnutí a změna nebude povolena.
Po přepnutí aktuálního programu do režimu pozastavení můžete vybrat nový program.

INFORMACE

- Nově vybraný program se spustí od začátku.

5.17.4 Změna doplňkové funkce, rychlosti ždímání a teploty

Doplňkové funkce můžete zrušit nebo vybrat podle toho, kterého kroku program dosáhl. Viz „Volba doplňkové funkce“.
Rovněž můžete měnit nastavení rychlosti ždímání, teploty a sušení. Viz „Výběr rychlosti ždímání“ a „Výběr teploty“.

INFORMACE

- Dveře se neotevřou, je-li teplota uvnitř vysoká nebo je hladina vody nad dveřním otvorem.

5.18 Dětský zámek

Pomocí funkce Dětský zámek zabráníte dětem, aby ovlivňovaly funkce pračky. Tak můžete předejít změnám v aktuálním programu.

INFORMACE

- Je-li aktivní funkce Dětský zámek, lze přístroj zapnout a vypnout tlačítkem Zap./Vyp. Když přístroj znovu zapnete, program bude pokračovat tam, kde skončil.
- Když je aktivován dětský zámek, ozve se při stisknutí tlačítek audio signál.

5.18.1 Aktivace dětského zámku:

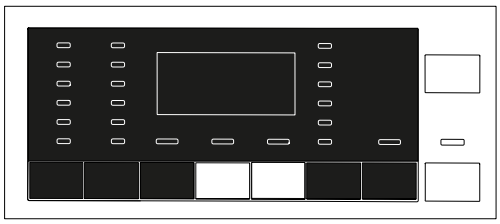

Na 3 sekundy stiskněte a přidržte tlačítka 2. a 3. doplňkové funkce. Po dokončení odpočítávání „Dětský zámek 3-2-1“ na displeji se na displeji zobrazí „Dětský zámek aktivován“. Tlačítka **2. a 3. Doplňkové funkce** můžete po zobrazení tohoto varování uvolnit.

5.18.2 Deaktivace dětského zámku:

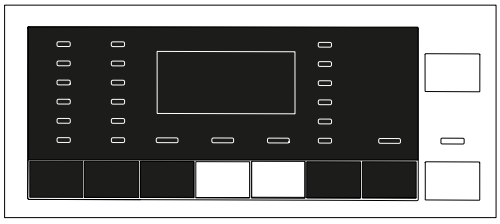

Na 3 sekundy stiskněte a přidržte tlačítka 2. a 3. doplňkové funkce. Po odpočtu se na displeji zobrazí „Dětský zámek 3-2-1“, z displeje zmizí „Dětský zámek aktivován“.

5.19 Zrušení programu

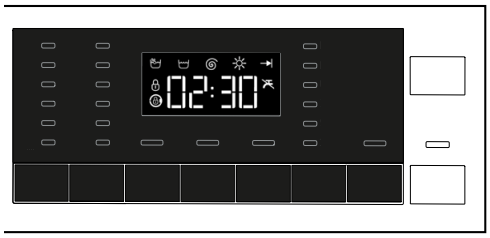

Program se zruší, když se pračka vypne a znovu zapne. Stiskněte a podržte tlačítko pro **zapnutí/ vypnutí** po dobu 3 sekund. Po odpočtu na displeji „3-2-1“ se spotřebič vypne.

INFORMACE

- Pokud stiskněte tlačítko Zap./Vyp. ve chvíli, kdy je aktivován Dětský zámek, program se nezruší. Nejprve musíte zrušit funkci Dětský zámek. Na displeji se zobrazí odpočet „3-2-1“.
- Pokud chcete otevřít dveře pračky poté, co jste zrušili program, ale není to možné, protože je hladina vody nad dveřním otvorem, otočte kolečkem Volba programu na program Čerpání + Ždímání a vypusťte vody z přístroje.

5.20 Ukončení programu

Když program skončí, rozsvítí se kontrolka Konec programu a ozve se pípnutí.
Pokud do 2 minut nestisknete žádné tlačítko, spotřebič se přepne do pohotovostního režimu. Displej a všechny kontrolky se vypnou.
Pokud stisknete libovolné tlačítko nebo otočíte knoflíkem **Volba programu**, zatímco je pračka v pohotovostním režimu, na displeji se zobrazí dokončené kroky programu.

5.21 Váš spotřebič je vybaven funkcí „Pohotovostní režim“.

Po zapnutí vaší pračky pomocí tlačítka Zap./ Vyp., není-li spuštěn žádný program nebo není-li proveden žádný jiný postup nebo není-li provedena žádná akce zhruba do 2 minut od ukončení vybraného programu, vaše pračka se automaticky přepne do úsporného režimu. Má-li váš produkt displej, na kterém se zobrazí délka trvání programu, tento displej se vypne Pokud otočíte kolečkem Volba programu nebo stisknete libovolné tlačítko, kontrolky se přepnou do předchozího stavu. Výběry provedené při ukončení účinnosti energie se mohou změnit. Před spuštěním programu zkontrolujte správnost svých výběrů. V případě potřeby proveďte nastavení znovu. Toto není chyba.

6 Údržba a čištění

Životnost výrobku se prodlouží a časté problémy se ani nevyskytnou, pokud provádíte pravidelné čištění.

6.1 Čištění přihrádky na prací prostředek

Odstraňte nahromaděné zbytky prášku v přihrádce. Postupujte takto:

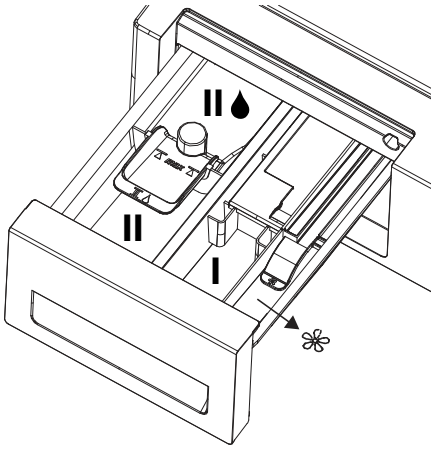

1. Můžete vyjmout přihrádku na prostředek tak, že ji pevně vytáhnete k sobě.

INFORMACE

- Pokud v přihrádce na aviváž zbývá větší než obvyklé množství aviváže a tekutého prášku, je nutno vyčistit sifon.

2. Umyjte přihrádku a sifon dostatečným množstvím vlažné vody v umyvadle. Používejte ochranné rukavice nebo používejte vhodný kartáč, abyste se nedotýkali zbytků v přihrádce během čištění.
3. Přihrádku po vyčištěn vraťte na místo. Zkontrolujte, zda je sifon v původním místě.

6.2 Čištění dveří a bubnu

V případě produktů s programem čištění bubnu si přečtěte Návod k obsluze – Programy.
V případě produktů bez programu čištění bubnu postupujte **při čištění bubnu** následovně:
Vyberte doplňkové funkce **Další voda** nebo **Extra máchání**. Použijte program **Bavlna**, bez předpírky. **Teplotu nastavte na úroveň doporučenou na prostředku pro čištění bubnu,** který získáte v autorizovaných servisech**.**

Tento postup proveďte, **aniž byste měli v pračce prádlo**. Před spuštěním programu dejte do hlavní přihrádky 1 sáček speciálního čisticího přípravku na bubny (pokud nemáte speciální přípravek, použijte 1 čajovou lžičku přípravku na odstranění vodního kamene (max. 100 g). Je-li přípravek na odstranění vodního kamene ve formě tablety, vložte do hlavní přihrádky č. 2 "2". Po ukončení programu vysušte vnitřní část suchou látkou.

INFORMACE

- Proces čištění bubnu opakujte každé 2 měsíce.
- Použijte přípravek proti vodnímu kameni vhodný pro pračky.



Po každém praní zkontrolujte, zda v bubnu nezůstaly žádné cizí předměty.
Pokud se zablokují otvory znázorněné na obrázku, otevřete je pomocí párátka.

INFORMACE

- Cizí kovové předměty způsobí skvrny od rzi na bubnu. Skvrny na povrchu bubnu odstraňte čistidly na nerezovou ocel. Nikdy nepoužívejte ocelovou vlnu nebo drátěnku.

UPOZORNĚNÍ!

- Nikdy nepoužívejte houbičky nebo hrubé materiály. Ty by mohly poškodit lakované a plastové povrchy.

6.3 Čištění konstrukce a ovládacího panelu

Trup pračky umývejte mýdlovým roztokem nebo nekorozivním jemným gelovým čistidlem a usušte měkkým hadříkem.
Ovládací panel čistěte jen měkkým a navlhčeným hadříkem.

6.4 Čištění filtrů na přívodu vody

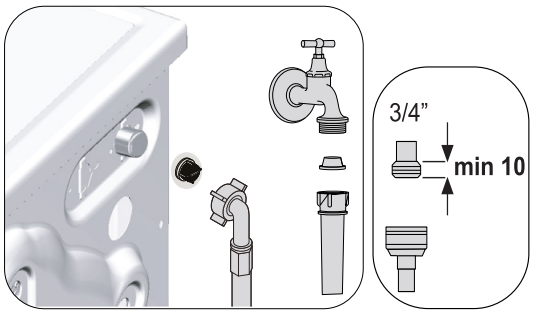

Na konci každého vstupního ventilu na zadní straně stroje je filtr stejně jako na konci každé přívodní hadice v místě připojení ke kohoutku. Tyto filtry brání ve vstupu cizích předmětů a nečistoty z vody do pračky. Jsou-li filtry špinavé, musí se vyčistit.

1. Zavřete kohoutky.
2. Sejměte matice hadic pro přívod vody pro přístup k filtrům na vstupních vodovodních ventilech. Zbytky vyčistěte vhodným kartáčem. Jsou-li filtry příliš špinavé, vyjměte je kleštěmi a nahraďte novými.
3. Vyjměte filtry na plochém konci přívodních hadic společně s těsněním a vyčistěte je důkladně pod tekoucí vodou.
4. Vraťte těsnění a filtry opatrně zpět na místa a utáhněte matice hadic rukou.

6.5 Odčerpání zbytkové vody a čištění filtru čerpadla

Filtrační systém vaší pračky brání tomu, aby lopatky čerpadla při odčerpávání vody zablokovaly předměty jako knoflíky, mince a části látky. Voda se pak odčerpá bez problémů a životnost čerpadla se prodlouží.
Pokud vaše pračka neodčerpává vodu, může být ucpán filtr čerpadla. Filtr je nutno čistit při zanesení nebo každé 3 měsíce. Před čištěním filtru čerpadla je nutné odčerpat vodu.

Navíc, před přepravou stroje (např. při stěhování) nebo v případě zamrznutí vody může být nutné vyčerpat veškerou vodu.

UPOZORNĚNÍ!

- Cizí předměty ponechané ve filtru čerpadla mohou váš produkt poškodit nebo mohou způsobit problém s hlučností.
- Pokud produkt nepoužíváte, zavřete kohoutek, odpojte napájení a vypusťte vodu z pračky - na místech, kde existuje nebezpečí zamrznutí.
- Po každém použití vypněte kohoutek přívodu vody.

Pro vyčištění špinavého filtru a odčerpání vody:

1. Odpojte pračku ze sítě.

UPOZORNĚNÍ!

- Teplota vody v pračce může vystoupat až na 90 °C. Aby nedošlo k popálení, je nutno čistit filtr poté, co voda v pračce ochladne.

2. Některé z našich výrobků jsou vybaveny nouzovou výpustnou hadicí, některé ne. Dodržujte následující kroky pro vypuštění vody.

Vypouštění vody u přístroje bez hadice pro nouzové vypouštění vody:

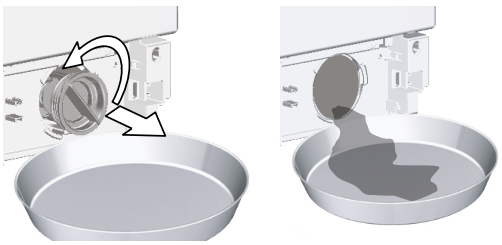

a. Umístěte velkou nádobu před filtr, abyste do ní zachytili vodu vytékající z filtru.
b. Povolte filtr čerpadla (doleva), dokud voda nezačne vytékat. Vytékající vodu zachyťte do nádoby, kterou jste umístili před filtr. Rozlitou vodu vytřete hadříkem.
c. Když v přístroji nezbývá žádná voda, vyjměte filtr ven tak, že jím budete otáčet.
3. Vyčistěte zbytky uvnitř filtru i látky kolem turbíny, pokud tam nějaké jsou.
4. Nainstalujte filtr a otáčejte jej ve směru hodinových ručiček, abyste zajistili, že je uzavřen a že těsní.

7 Odstraňování problémů

Programy se po zavření dvířek nespustí.

- Nebylo stisknuto tlačítko Start/Pauza/Zrušit..>>> *Stiskněte tlačítko Start/Pauza/Zrušit.
- V případě nadměrného zatížení může být obtížné zavřít dvířka spotřebiče.>>> Snižte množství prádla a ujistěte se, že jsou dvířka dobře zavřená.

Program nelze spustit ani zvolit.

- Pračka se přepnula do režimu vlastní ochrany vlivem závady na přívodu (například napětí, tlak vody, atd.). >>> Tlačítko Zap./Vyp. stiskněte a přidržte po dobu 3 sekund a spotřebič restartujte na tovární nastavení. (Viz. “Stornování programu”)

Voda v pračce.

- Z důvodu procesů kontroly jakosti během výroby mohlo v produktu zůstat malé množství vody. >>> Toto není chyba, voda není pro spotřebič škodlivá.

Ve spodní části přístroje dochází k unikání vody.

- Došlo k problému s hadicemi nebo filtrem čerpadla. >>> Ujistěte se, zda je těsnění hadic pro přívod vody bezpečně upevněné. Hadici pevně připevněte ke kohoutku.
- Filtr čerpadla není bezpečně zavřen. >>> Zkontrolujte, zda je filtr čerpadla bezpečně uzavřen.

Spotřebič se neplní vodou.

- Kohoutek je vypnutý. >>> Zapněte kohoutky.
- Hadice pro přívod vody je nalomená. >>> Hadici narovnejte.
- Filtr na přívodu vody je ucpaný. >>> Filtr vyčistěte.
- Dveře nejsou zavřené. >>> Zavřete dveře.

Spotřebič nevypouští vodu.

- Odtoková hadice může být ucpaná nebo ohnutá. >>> Hadici vyčistěte nebo narovnejte.
- Filtr čerpadla je ucpaný. >>> Filtr čerpadla vyčistěte.

Přístroj vibruje nebo je hlučný.

- Spotřebič je nevyrovnaný. >>> Spotřebič vyrovnejte nastavením nožek.
- Do filtru čerpadla pronikl tvrdý předmět. >>> Filtr čerpadla vyčistěte.
- Přepravní šrouby nejsou odstraněny. >>> Přepravní šrouby vyjměte.
- V pračce je příliš málo prádla. >>> Do pračky přidejte víc prádla.
- Pračka je prádlem přeplněná. >>> Vyjměte část prádla z přístroje a rozprostřete prádlo rovnoměrně po vnitřku zařízení.
- Spotřebič je v kontaktu s pevným povrchem. >>> Zkontrolujte, že se o nic neopírá.

Stroj se zastavil krátce po spuštění programu.

- Stroj se zastavil z důvodu nízkého napětí. >>> Jakmile se napětí vrátí na normální úroveň, pří stroj se znovu spustí.

Spotřebič rovnou vypouští napouštěnou vodu.

- Odtoková hadice není ve vhodné výšce. >>> Odtokovou hadici zapojte tak, jak je popsáno v návodu k použití.

Během praní není ve spotřebiči vidět žádná voda.

- Hladina vody není zvnějšku ve spotřebiči vidět. Toto není chyba.

Dvířka nejdou otevřít.

- S ohledem na hladinu vody v produktu se aktivoval zámek dvířek. >>> Vodu vypusťte spuštěním programu Čerpat nebo Ždímat.
- Spotřebič ohřívá vodu nebo je ve fázi máchání. >>> Počkejte, než se program ukončí.
- Aktivoval se zámek dvířek. Zámek dvířek se deaktivuje několik minut po ukončení programu. >>> Na deaktivaci zámku dveří počkejte několik minut.
- Vkládací dvířek mohou být zaseknuté z důvodu tlaku, který na ně působí. >>> Uchopte rukojeť zatáhněte za dvířka a zatlačte je, abyste je uvolnili a otevřeli.

Praní trvá déle, než je uvedeno v návodu k použití.(*)

- Tlak vody je nízký. >>> Spotřebič čeká, dokud nenabere dostatečné množství vody, aby se vyvaroval špatné kvality vody z důvodu sníženého množství vody. Proto se doba praní prodlouží.
- Napětí je nízké. >>> Je-li napětí nízké, doba praní se prodlouží, aby se předešlo špatným výsledkům praní.
- Teplota vody na vstupu je nízká. >>> Čas potřebnýk zahřátí vody se v chladných obdobích prodlouží. Dobra praní se může také prodloužit, aby se předešlo špatným výsledkům praní.
- Počet máchání a nebo množství vody na máchání se může zvýšit. >>> Spotřebič zvýší množství vody k oplachování, je-li třeba, a v případě potřeby přidá další krok máchání.
- Vzhledem k použití nadměrného množství pracího prostředku došlo k vytvoření nadměrného množství pěny a aktivoval se systém automatické absorpce pěny. >>> Použijte doporučené množství pracího prostředku.

Časovač programu neprovádí odpočítávání. (U modelů s displejem) (*)

- Časovač se mohl zastavit během napouštění vody. >>> Ukazatel časovače nebude odpočítávat, dokud pří stroj nenabere dostatečné množství vody. Pračka vyčkává na dostatečné množství vody, aby se předešlo nesprávným výsledkům praní vlivem nedostatečného množství vody. Ukazatel časovače pak obnoví odpočítávání.
- Časovač se mohl zastavit během ohřívání. >>> Ukazatel časovače neprovede odpočítávání, dokud stroj nedosáhne zvolené teploty.
- Časovač se mohl zastavit během ždímání. >>> Systém automatické detekce nevyváženého nákladu se mohl spustit z důvodu nerovnoměrného rozložení prádla v bubnu.

Časovač programu neprovádí odpočítávání. (*)

- Prádlo je ve spotřebiči nevyvážené. >>> Systém automatické detekce nevyváženého nákladu se mohl spustit z důvodu nerovnoměrného rozložení prádla v bubnu.

Spotřebič nepřepne na ždímání. (*)

- Prádlo je ve spotřebiči nevyvážené. >>> Systém automatické detekce nevyváženého nákladu se mohl spustit z důvodu nerovnoměrného rozložení prádla v bubnu.
- Spotřebič nezačne ždímat, není-li voda zcela odčerpána. >>> Zkontrolujte filtr a odtokovou hadici.
- Vzhledem k použití nadměrného množství pracího prostředku došlo k vytvoření nadměrného množství pěny a aktivoval se systém automatické absorpce pěny. >>> Použijte doporučené množství pracího prostředku.

Prací výkon je špatný: Prádlo je zašedlé. (**)

- Dlouho bylo používáno nedostatečné množství pracího prostředku. >>> Použijte doporučené množství pracího prostředku vhodného pro tvrdost vody a prádlo.
- Dlouho se pralo při nízkých teplotách. >>> U prádla, které chcete vyprat, vyberte správnou teplotu.
- Bylo použito nedostatečné množství pracího prostředku. >>> Použití nedostatečného množství pracího prostředku v případě tvrdé vody způsobuje zachycení nečistot na oblečení a díky tomu oblečení v průběhu času zešedne. Jakmile k zešednutí dojde, těžko se odstraňuje. Použijte doporučené množství pracího prostředku vhodného pro tvrdost vody a prádlo.
- Bylo použito nadměrné množství pracího prostředku. >>> Použijte doporučené množství pracího prostředku vhodného pro tvrdost vody a prádlo.

Prací výkon je špatný: Nečistoty zůstávají nebo prádlo není vybělené. (**)

- Bylo použito nedostatečné množství pracího prostředku. >>> Použijte doporučené množství pracího prostředku vhodného pro prádlo.
- Bylo vloženo nadměrné množství prádla. >>> Pračku nepřeplňte. Naplňte množstvím doporučeným v tabulce "Program a spotřeba".
- Byl zvolen špatný program a teplota. >>> Pro prádlo, které chcete vyprat, vyberte správnou teplotu.
- Byl použit špatný typ pracího prostředku. >>> Použijte originální prací prostředek vhodný pro spotřebič.
- Prací prostředek byl vložen do špatné části spotřebiče. >>> Prací prostředek dejte do správného oddílu. Nemíchejte bělidlo a prací prostředek dohromady.

Prací výkon je špatný: Na prádle zůstávají olejové skvrny. (**)

- Neprovádí se pravidelné čištění bubnu. >>> Buben pravidelně čistěte. Viz 6.2.

Prací výkon je špatný: Oblečení nepříjemně zapáchá. (**)

- V bubnu se v důsledku dlouhodobého praní při nízkých teplotách a/nebo krátkých programech utváří vrstvy bakterií a zápachu. >>> Po každém praní zásuvku na prací prostředek vysuňte a dveře spotřebiče nechte pootevřené. Tak nemůže dojít ke vzniku vlhkého prostředí vhodného pro hromadění bakterií.

Barva oblečení vybledla. (**)

- Bylo vloženo nadměrné množství prádla. >>> Pračku nepřeplňte.
- Používaný prací prostředek je vlhký. >>> Prací prostředky uchovávejte v prostředí bez vlhkosti a nevystavujte je nadměrným teplotám.
- Je zvolena vyšší teplota. >>> Vyberte správný program a teplotu v souladu s typem oblečení a úrovní znečištění.

Pračka neprovádí máchání správně.

- Množství, značka a podmínky skladování pracího prostředku nebyly vhodné. >>> Použijte prací prostředek vhodný pro pračku a vaše prádlo. Prací prostředky uchovávejte v prostředí bez vlhkosti a nevystavujte je nadměrným teplotám.
- Prací prostředek byl vložen do špatné části spotřebiče. >>> Je-li prací prostředek vložen do oddílu předpírky, i když cyklus předpírky není vybrán, spotřebič může tento prací prostředek během proplachování použít. Prací prostředek vložte do správné přihrádky.
- Filtr čerpadla je ucpaný. >>> Filtr zkontrolujte.
- Odtoková hadice je ohnutá. >>> Odtokovou hadici zkontrolujte.

Prádlo je po praní tuhé. (**)

- Bylo použito nedostatečné množství pracího prostředku. >>> Použití nedostatečného množství pracího prostředku může způsobit, že bude prádlo občas naškrobené. Použijte vhodné množství pracího prostředku v souladu s tvrdostí vody.
- Prací prostředek byl vložen do špatné části spotřebiče. >>> Je-li prací prostředek vložen do oddílu předpírky, i když cyklus předpírky není vybrán, spotřebič může tento prací prostředek během proplachování použít. Prací prostředek vložte do správné přihrádky.
- Prací prostředek se smíchal s aviváží. >>> Aviváž a prací prostředek nemíchejte dohromady. Zásuvku umyjte a vypláchněte horkou vodou.

Prádlo nevoní jako aviváž. (**)

- Prací prostředek je založený ve špatném oddíle. >>> Je-li prací prostředek vložen do oddílu předpírky, i když cyklus předpírky není vybrán, spotřebič může tento prací prostředek během proplachování použít. Zásuvku umyjte a vypláchněte horkou vodou. Prací prostředek vložte do správné přihrádky.
- Prací prostředek se smíchal s aviváží. >>> Aviváž a prací prostředek nemíchejte dohromady. Zásuvku umyjte a vypláchněte horkou vodou.

Zbytky pracího prostředku v zásobníku na prací prostředek. (**)

- Prací prostředek byl dán do vlhkého zásobníku. >>> Před použitím nechte zásuvku na prací prostředek vyschnout.
- Prací prostředek zvlhnul. >>> Prací prostředky uchovávejte v prostředí bez vlhkosti a nevystavujte je nadměrným teplotám.
- Tlak vody je nízký. >>> Zkontrolujte tlak vody.
- Prací prostředek v hlavním zásobníku zvlhnul během předpírky. Otvory v zásobníku jsou zablokované. >>> Otvory zkontrolujte, a jsou-li ucpané, vyčistěte je.
- Došlo k problému s ventily zásobníku. >>> Kontaktujte zástupce autorizovaného servisu.
- Prací prostředek se smíchal s aviváží. >>> Aviváž a prací prostředek nemíchejte dohromady. Zásuvku umyjte a vypláchněte horkou vodou.

Na prádle zůstávají stopy pracího prostředku. (**)

- Bylo vloženo nadměrné množství prádla. >>> Pračku nepřeplňte.
- Byl zvolen špatný program a teplota. >>> Pro prádlo, které chcete vyprat, vyberte správnou teplotu.
- Byl použitý špatný prací prostředek. >>> Pro prádlo, které chcete vyprat, vyberte správný prací prostředek.

Ve spotřebiči se tvoří příliš mnoho pěny. (**)

- V pračce se používají nevhodné prací prostředky. >>> Používejte prací prostředky vhodné pro pračku.
- Bylo použito nadměrné množství pracího prostředku. >>> Použijte doporučené množství pracího prostředku vhodného pro prádlo.
- Prací prostředek byl skladován v nevhodných podmínkách. >>> Prací prostředek skladujte na uzavřeném a suchém místě. Neskladujte na nadměrně teplých místech.
- Některé směsi tkanin, např. tylu, mohou tvořit velké množství pěny z důvodu jejich struktury. >>> V případě takových tkanin použijte menší množství pracího prostředku.
- Prací prostředek byl vložen do špatné části spotřebiče. >>> Prací prostředek dejte do správného oddílu.
- Aviváž byla přidána brzy. >>> Mohlo dojít k problému s ventily nebo se zásuvkou na prací prostředek. Kontaktujte zástupce autorizovaného servisu.

Z přihrádky na prací prostředek vytéká pěna.

- Používá se nadměrné množství pracího prostředku. >>>>Namíchejte 1 lžičku aviváže a 0,5 litru vody a nalijte ji do zásuvky na hlavní praní v zásuvce na prací prostředek.
- Vložte do přístroje prací prostředek vhodný pro programy a maximální náplně uvedené v tabulce „Program a spotřeba“. Pokud používáte přídavné chemikálie (odstraňovače skvrn, bělidla atd.), snižte množství pracího prostředku.

Na konci programu zůstává prádlo vlhké (*)

- Vzhledem k použití nadměrného množství pracího prostředku došlo k vytvoření nadměrného množství pěny a aktivoval se systém automatické absorpce pěny. >>> Použijte doporučené množství pracího prostředku.

Sušení trvá příliš dlouho.

- Vloženo nadměrné množství prádla. >>> Pračku nepřeplňte.
- Prádlo není dostatečně vyždímané. >>> V kroku praní pračky-sušičky nastavte vyšší rychlost ždímání.
- Kohoutek je vypnutý. >>> Zapněte kohoutky.

Prádlo je vlhké i po sušení.

- Možná nebyl vybrán program odpovídající typu prádla.>>>Zkontrolujte štítky na oblečení a vyberte vhodný program, nebo použijte časované programy.
- Vloženo nadměrné množství prádla. >>> Pračku nepřeplňte.
- Prádlo není dostatečně vyždímané. >>> V kroku praní pračky-sušičky nastavte vyšší rychlost ždímání.

Pračka se nespouští nebo nelze spustit program.

- Napájecí kabel není zapojený. >>> Zkontrolujte, zda je napájecí kabel zapojený.
- Program není nastavený nebo nebylo stisknuto tlačítko Start / Pauza / Zrušit. >>> Zkontrolujte, zda je program nastavený a zda není v pohotovostním režimu.
- Aktivovaná funkce Dětský zámek. >>> Dětský zámek vypněte.

Prádlo je zmačkané, zbarvené, zažloutlé nebo poškozené.

- Není vybrán program odpovídající typu prádla.>>>Zkontrolujte štítky na oblečení a vyberte vhodný program nebo použijte časované programy. Nesušte sušit oblečení nevhodné k sušení.

Spotřebič nesuší.

- Prádlo není usušené nebo není aktivován krok sušení. >>> Zkontrolujte, zda je po vybraném programu praní vybrána funkce sušení.

Dvířka nejdou otevřít.

Dvířka vašeho spotřebiče nelze otevřít z bezpečnostních důvodů. >>>Je-li kontrolka zámku dveří na displeji stále aktivní i po sušení, spotřebič nechává pro vaši bezpečnost dvířka zamčená, dokud prádlo nevychladne.

(*) Není-li prádlo v bubnu rovnoměrně rozložené, přístroj se na ždímání nepřepne, brání tak poškození spotřebiče a jeho okolí. Prádlo znovu rozložte a opakujte ždímání.
(**) Neprovádí se pravidelné čištění bubnu. >>> Buben pravidelně čistěte. Viz 6.2

UPOZORNĚNÍ!

- Pokud problém neodstraníte, ačkoli jste se řídili pokyny v tomto oddíle, kontaktujte prodejce nebo zástupce autorizovaného servisu. Nikdy se nesnažte opravit nefunkční výrobek sami.

VYLOUČENÍ ODPOVĚDNOSTI / UPOZORNĚNÍ (CZ)

Některé (jednoduché) poruchy může vhodně vyřešit sám koncový uživatel, aniž by byla ohrožena bezpečnost nebo bezpečné používání, ovšem za podmínky, že je oprava provedena v mezích a v souladu s následujícími pokyny (viz část „Vlastní oprava“).

Proto pokud není dovoleno jinak v části „Vlastní oprava“ níže, opravy je nutné svěřit registrovaným odborným opravnám, aby nedošlo k ohrožení bezpečnosti. Registrovaná odborná opravna je odborný servis, který získal oprávnění přístupu k pokynům a soupisu náhradních dílů k tomuto výrobku od výrobce, v souladu s postupy uvedenými v legislativních ustanoveních podle Směrnice 2009/125/EC.
Ovšem záruční opravy může provádět pouze ten servis (tedy oprávněná odborná opravna), jehož telefonní číslo naleznete v návodu/v záručním listě nebo získáte u svého autorizovaného prodejce. Upozorňujeme tedy, že opravy provedené odbornými servisy (které nejsou společností Bekooprávněni) vedou k porušení záruky.

Vlastní oprava

Vlastní opravu může provést koncový uživatel v souvislosti s těmito náhradními díly: dvířka, závěsy dveří a těsnění, jiná těsnění, sestava zámku dvířek a plastové příslušenství, jako je dávkovač saponátu (aktualizovaný soupis je také k dispozici na support.beko.com k 1. březnu 2021).

Dále musí být uvedené vlastní opravy, s cílem zajistit bezpečnost výrobku a zabránit riziku vážného zranění, provedeny podle pokynů v návodu pro vlastní opravy nebo podle pokynů, které jsou k dispozici na support.beko.com. Před zahájením jakékoli vlastní opravy výrobek k zajištění vlastní bezpečnosti odpojte ze sítě.

Opravy nebo pokusy o opravu provedené koncovými uživateli u dílů, které nejsou součástí tohoto soupisu, nebo které nejsou v souladu s pokyny v návodu pro vlastní opravy nebo s pokyny, které jsou k dispozici na support.beko.com, mohou vést ke vzniku bezpečnostních rizik, která nespadají do odpovědnosti společnosti Beko, a vedou k propadnutí záruky na výrobek.

Proto velmi doporučujeme, aby se koncoví uživatelé nepokoušeli provádět opravy, které nespadají do uvedeného soupisu náhradních dílů, a aby se v takovém případě obrátili na autorizované odborné opravny nebo registrované odborné opraváře. Tyto pokusy ze strany koncových uživatelů mohou naopak vést k ohrožení bezpečnosti a poškození výrobku a následně ke vzniku požáru, zatopení, úrazu elektřinou a vážnému zranění osob.

Například, mimo jiné, je nutné následující opravy dílů svěřit autorizovaným odborným opravnám nebo registrovaným odborným opravářům: motor, sestava čerpadla, základní deska, motorová deska, displej, ohřívače, atd.

Výrobce/prodávající nemůže být v žádném případě odpovědný za případ, kdy koncoví uživatelé nedodrží výše uvedená ustanovení.

Dostupnost náhradních dílů pro pračku nebo sušičku, kterou jste si zakoupili, je 10 let.
Během této doby budou k dispozici náhradním díly, aby pračka nebo sušička mohla fungovat správně
.

GRUNDIG

Televizor
Televízor

Návod k obsluze
Návod na obsluhu

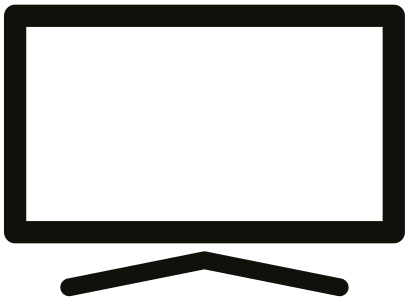

43 GGU 7900B
55 GGU 7900B

CZ | SK

CE

INSTALACE A BEZPEČNOST

Zamýšlené použití

- Televizor je určen pro použití v suchých místnostech.
- Televizor používejte s dodaným stojanem nebo vhodnou instalační soupravou VESA.
- Televizor je primárně určen k přehrávání TV programů, streamování obsahu a audio/video materiálu z externích zařízení. Jakékoli jiné použití je přísně zakázano. Není určen jako informační displej ani k převážnému použití jako počítačový monitor. Pokud se statický obraz nebo neplno-formátovaný obraz zobrazuje delší dobu, na obrazovce mohou nějaký čas zůstat viditelné stopy. Toto není chyba, která může být základem pro záruční reklamaci.

Kritéria rozhraní

Tento produkt byl vyroben v kompatibilitě s tureckými telekomunikačními sítěmi.

Bezpečnost

⚠VAROVÁNÍ

Riziko úrazu elektrickým proudem

DŮLEŽITÉ BEZPEČNOSTNÍ POKYNY – USCHOVEJTE SI POKYNY PRO BUDOUCÍ POUŽITÍ

Ihned následuje: Přečtěte si všechna bezpečnostní upozornění, pokyny, ilustrace a specifikace dodané s tímto spotřebičem.

- Po odpojení síťové zástrčky, zhasne LED indikátor pohotovostního režimu. Pokud LED indikátor pohotovostního režimu svítí, znamená to, že váš produkt je připojen k elektrické síti.
- Televizor nerozebírejte. V případě demontáže televizoru mohou vzniknout bezpečnostní rizika a také může dojít ke ztrátě záruky na výrobek.
- Televizor je možné provozovat pouze pomocí napájecího kabelu nebo síťového adaptéru dodávaného s produktem.
- Televizor nepoužívejte s poškozeným napájecím kabelem nebo síťovým adaptérem (je-li součástí příslušenství).
- Pokud má zástrčka na televizoru uzemňovací kontakt, zasuňte zástrčku pouze do elektrické zásuvky s uzemňovacím kontaktem.
- Televizor připojte do elektrické zásuvky až po připojení externích zařízení a antény.
- Chraňte svůj televizor před vlhkostí. Na televizor neumísťujte žádné nádoby naplněné vodou (například vázy).

Nebezpečí vzniku požáru

- 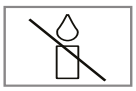 Abyste předešli šíření požáru, držte svíčky nebo jiný otevřený oheň vždy mimo dosah tohoto produktu.
- Nezakrývejte větrací otvory na televizoru.
- Během blýskání a bouřky vždy odpojte síťovou zástrčku a zástrčku antény.
- Svíčky nebo jiný otevřený oheň držte dál od televizoru.
- Nevystavujte baterie extrémnímu teplu, jako je sluneční záření, oheň a podobně.
- Používejte pouze baterie stejného typu (značka, velikost, vlastnosti). Nepoužívejte spolu použité a nové baterie.

NASTAVENÍ A BEZPEČNOST

⚠VAROVÁNÍ

Zranění způsobená pádem televizoru

Televizor nikdy neumísťujte na nestabilní povrch. Televizor může spadnout a způsobit vážné zranění, které může v ojedinělých případech vést ke smrti. Dodržujte následující preventivní opatření:

- Ujistěte se, zda je stojan nebo jiný nábytek, na který umístíte televizor, dostatečně robustní, aby unesl televizor.
- Dbejte na to, aby televizor nevyčníval nad rozměry nábytku, na kterém je umístěn.
- Televizor neumísťujte na vysoký nábytek, u kterého hrozí riziko převrácení, jako jsou skříňky, příborníky nebo knihovny. Pokud nemáte jinou možnost, připevněte nábytek a televizor ke zdi, aby se nepřevrátili.
- Neumísťujte televizor na tkaninu nebo jiné materiály umístěné mezi televizorem a nábytkem.
- Upozorněte děti, že existuje nebezpečí spojené s lezením na nábytek, když se chtějí dostat k televizoru.
- Vždy, když změníte umístění televizoru, zvažte výše uvedená upozornění.

UPOZORNĚNÍ

Zkrácená životnost v důsledku vysoké provozní teploty

- Televizor neumísťujte do blízkosti topných těles nebo na přímé sluneční světlo.
- Abyste zajistily dostatečné větrání, ponechte kolem televizoru volný prostor alespoň 10 cm.

Změna barvy nábytku v důsledku gumových nožiček

- Některé povrchy nábytku mohou při kontaktu s gumou změnit barvu. K ochraně nábytku můžete pod stojan umístit desku ze skla nebo plastu. Nepoužívejte textilní podložky, jako jsou ubrousky.

Elektromagnetické rušení

- Zařízení připojená k produktu (satelitní přijímač, DVD přehrávač atd.) nebo zařízení vysílající signál (router atd.) v blízkosti produktu mohou způsobit rušení obrazu a šum ve zvuku.
- Připojovací kabely použité s produktem musí být kratší než 3 m.
- Pokud produkt nemůže vykonávat svou funkci v důsledku elektrostatického výboje, uživatel bude muset produkt vypnout a poté zapnout.
- S produktem je třeba použít stíněný feritový kabel s certifikací HDMI.

Informace o ochraně životního prostředí

- 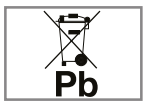

Baterie nevyhazujte do komunálního odpadu. Použité baterie je nutné vrátit do maloobchodních prodejen nebo veřejných sběrných míst. Tímto způsobem pomáháte chránit životní prostředí.

- Obalové materiály pro váš produkt likvidujte odděleně v souladu s pokyny místních úřadů, aby se daly recyklovat způsobem bezpečným pro životní prostředí.
- Pokud televizor nebudete chvíli používat, přepněte jej do pohotovostního režimu. V pohotovostním režimu televizor spotřebuje velmi málo energie (≤ 0,5 W).
  Pokud televizor delší dobu nepoužíváte, vypněte jej vypínačem nebo vytáhněte napájecí kabel z elektrické zásuvky.
- Zvolte místo, kde na obrazovku nedopadá přímé sluneční světlo. Můžete tedy zvolit nižší podsvícení a zajistit úsporu energie.
- 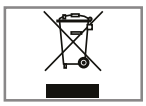
Produkt po skončení jeho životnosti nelikvidujte spolu s běžným domovním odpadem. Odneste ho do recyklačního střediska pro elektrická a elektronická zařízení.

VŠEOBECNÉ INFORMACE

Jedinečné vlastnosti televizoru

- Android TV vám umožňuje přístup k vašim oblíbeným televizním pořadům, filmům, předplatitelským službám, skladbám, obrázkům a hrám.
- Mnohé funkce televizoru vyžadují internetové připojení. Televizor je vybaven funkcí WLAN a LAN portem.
- Váš televizor vám umožňuje přijímat a sledovat digitální stanice (prostřednictvím DVB-S, DVB-T a DVB-C), včetně těch s vysokým rozlišením (HD). V současnosti je příjem těchto digitálních televizních kanálů ve vysokém rozlišení možný pouze v některých zemích v Evropě.
- Přestože tento televizor splňuje aktuální standardy DVB-S, DVB-T a DVB-C ze srpna 2012, jeho kompatibilita s budoucím digitálním satelitním vysíláním DVB-S, digitálním pozemním DVB-T vysíláním a digitálním kabelovým vysíláním DVB-C není zaručena.
- Tento televizor dokáže přijímat a zpracovávat všechny nekódované digitální stanice. Tento televizor má integrovaný digitální přijímač. Jednotka digitálního přijímače konvertuje signály z digitálních stanic pro poskytování vynikající kvality zvuku a obrazu.
- TV průvodce (Pouze pro digitální stanice) vás informuje o všech změnách plánu v krátké době a poskytuje přehled plánů všech kanálů na několik následujících dní.
- Bezdrátová podpora USB klávesnice a myši vašeho televizoru poskytuje uživateli pohodlí v internetových aplikacích.
- Pomocí funkce Time Shift můžete jednoduše zastavit a obnovit program pomocí dálkového ovladače rychlým a snadným způsobem. Program je zaznamenán na externí datové médium.
- Můžete uložit libovolný digitální TV kanál, který jste si vybrali, pokud provozovatel vysílání neuložil žádné omezení.
  TV kanál je transformován televizorem a uložen na USB externí datové médium.
  Můžete vyvolat a přehrát uložené programy z archivu.
  Můžete si vybrat jinou nahrávku z archivu a prohlédnout si ji během nahrávání.

Příjem digitálních stanic

- Pro příjem digitálních satelitních stanic (DVB-S) potřebujete satelitní anténu.
- Pro příjem digitálních stanic (DVB-T) potřebujete digitální střešní nebo interiérovou anténu (pasivní nebo aktivní interiérovou anténu s vlastním napájením).
- Anténní kabel sítě kabelové televize, která vysílá v DVB-C, musí být připojen do televizoru, abyste mohli přijímat DVB-C vysílání.
- Aktuální informace o vysílání naleznete na teletextu od různých vysílatelů, případně si je prohlédněte v TV průvodci či na internetu.
- Šifrovány jsou různé digitální televizní stanice od soukromých vysílatelů (DVB-S, DVB-T a DVB-C). Sledování těchto stanic je možné pouze s příslušným CI modulem a kartou SmartCard. Zeptejte se svého odborného prodejce.

Systém SCR

Váš televizor podporuje systém SCR (Single Channel Router). Se satelitním systémem SCR může více uživatelů individuálně přijímat všechny signály ze satelitu současně.

VŠEOBECNÉ INFORMACE

Co dělat pro úsporu energie

Položky uvedené níže vám pomohou snížit spotřebu přírodních zdrojů a ušetřit peníze snížením účtů za elektřinu.

- Pokud nebudete televizor několik dní používat, z důvodu ochrany životního prostředí a bezpečnosti byste jej měli odpojit od elektrické sítě. Televizor v tomto stavu nespotřebovává energii.
- Pokud má televizor hlavní vypínač, stačí jej vypnout hlavním vypínačem. Televizor sníží spotřebu energie téměř na nula wattů.
- Když je jas snížen, vaše zařízení spotřebuje méně energie.

Poznámky k statickým obrazům

Dlouhodobé sledování téhož obrazu na obrazovce může způsobit, že statický obraz zůstane slabý na pozadí. Slabé obrazy na pozadí pocházejí z technologie LCD/LED a nevyžadují/ nevyžadují žádnou akci v rámci záruky. Abyste se vyhnuli takovým případům a/nebo minimalizovali dopad, můžete dodržovat tipy uvedené níže.

- Nedovolte, aby tentýž TV kanál zůstal na obrazovce velmi dlouho. Tuto situaci mohou způsobit loga kanálů.
- Nedovolte, aby obrazy, které nejsou na celé obrazovce, neustále zůstávaly na obrazovce; nepřenáší-li vysílatel ve formátu celé obrazovky, můžete obrazy převézt na celou obrazovku změnou formátů obrázků.
- Vyšší hodnoty jasu a/nebo kontrastu způsobí, že se tento vliv projeví rychleji; proto vám doporučujeme sledovat váš televizor při nejnižších úrovních jasu a kontrastu.

Poznámka k aktualizaci softwaru

- Vysvětlivky a obrázky v návodu k obsluze se mohou změnit aktualizací softwaru televizoru.

OBSAH BALENÍ

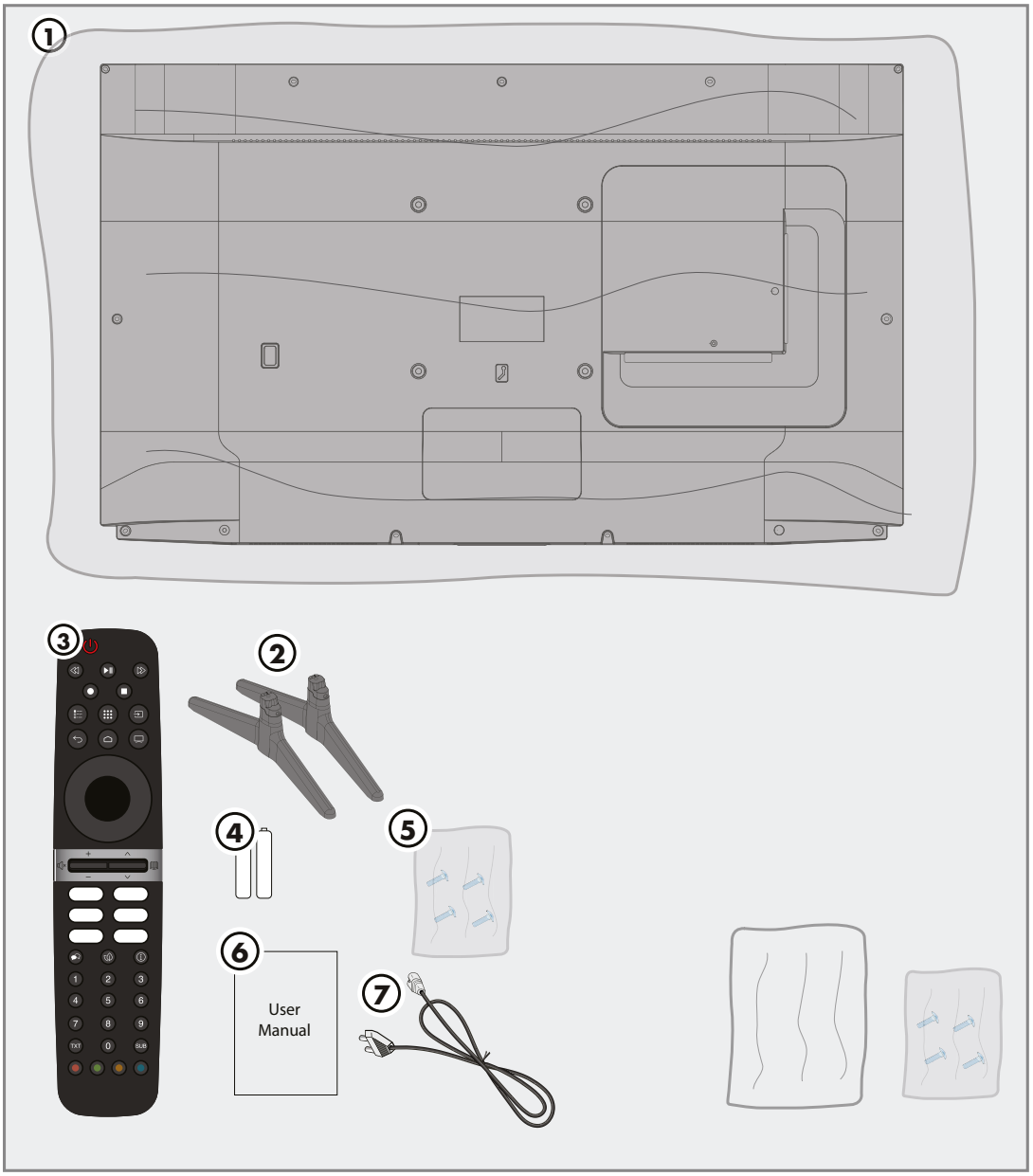

Standardní příslušenství

1 Televizor
2 Stojan
3 Dálkový ovladač
4 Baterie do dálkového ovladače
5 Šrouby a instalační pokyny stojanu
6 Rychlý návod k obsluze
7 Napájecí kabel

Volitelné příslušenství

Čisticí utěrka

Šrouby pro zavěšení na zeď

PŘIPOJENÍ/PŘÍPRAVA

Připojení antény a napájecího kabelu

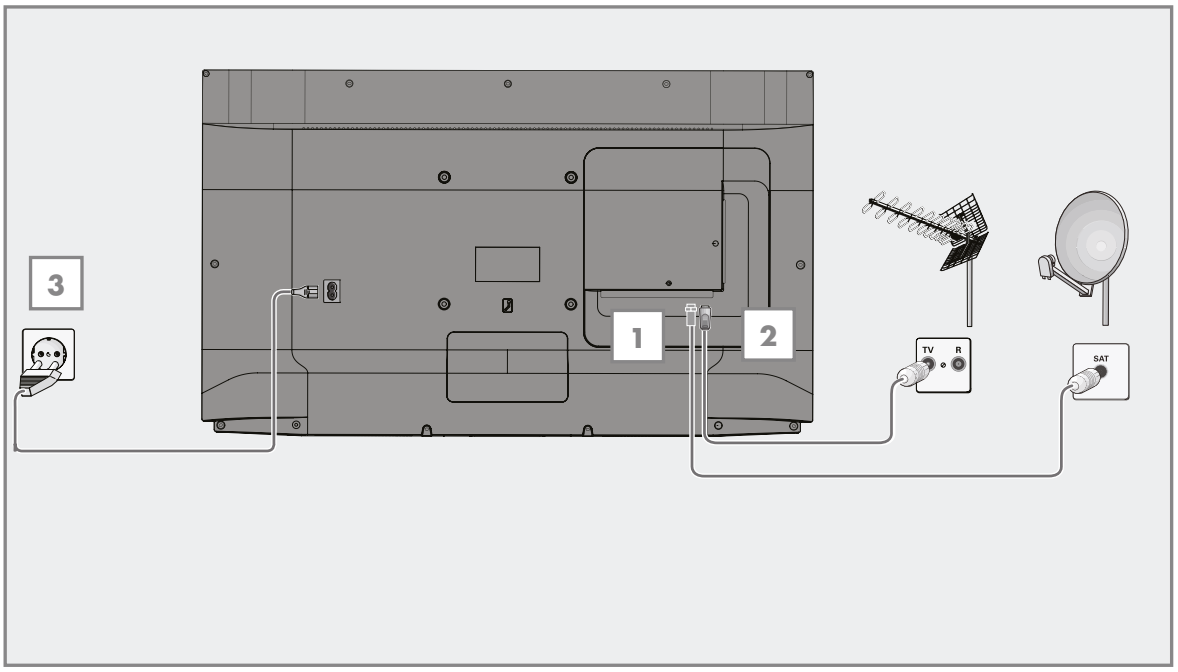

1 Pokud chcete přijímat digitální satelitní kanály (DVB-S), připojte kabel satelitní antény k anténní zásuvce »**SATELLITE**« na televizoru;

a/nebo

2a Pro pozemní digitální stanice (DVB-T) připojte kabel střešní, interiérové antény (pasivní nebo aktivní interiérové antény s vlastním napájením) do anténní zásuvky »**ANT IN**« na televizoru;

nebo

2b Pro digitální stanice kabelové TV sítě (DVB-C) zapojte anténní kabel do anténní zásuvky »**ANT IN**« na televizoru.

Poznámka:

- Při připojování interiérové antény ji možná budete muset vyzkoušet v různých polohách, dokud nedosáhnete nejlepšího příjemku.

3 Připojte napájecí kabel do zásuvky »**AC IN**« na televizoru.

4 Připojte napájecí kabel do elektrické zásuvky.

Poznámka:

- Připojte zařízení do elektrické zásuvky až po připojení externích zařízení a antény.
- Nepoužívejte adaptér ani prodlužovací kabel, který nesplňuje příslušné bezpečnostní normy. Nemanipulujte s napájecím kabelem.

PŘIPOJENÍ/PŘÍPRAVA

Instalace nebo zavěšení

- Zvolte místo tak, aby na obrazovku nedopadalo žádné přímé sluneční světlo.

Instalace se stojanem

- Při montáži stojanu si prohlédněte přiložené instalační pokyny.
- Umístěte televizor na pevný a rovný povrch.

Příprava na instalaci pro instalační soupravu VESA

Pro zakoupení držáku kontaktujte autorizovaného prodejce.
Budete potřebovat:

- Nůžky,
- Křížový šroubovák.

Postupujte podle pokynů k instalaci instalační soupravy VESA.

1. Televizor umístěte na hladký povrch s obrazovkou směrem dolů.
2. Odstřihněte fólii na zadní straně pomocí nůžek.
3. Připojte potřebné kabely ke konektorům na televizoru. Viz část „Připojení“ v tomto návodu.
4. Upevněte kabely tak, aby nevisely na podlaze.
5. Našroubujte instalační sadu VESA na televizor a namontujte ji podle instalačních pokynů.

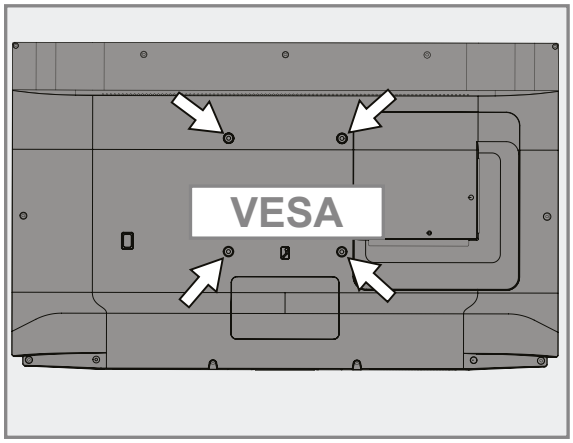

PŘIPOJENÍ/PŘÍPRAVA

Vložení baterií do dálkového ovladače

1 Otevřete přihrádku na baterie.

2 Vložte baterie dle označení na spodní části přihrádky na baterie (2 × Micro/R03/AAA).

3 Zavřete přihrádku na baterie.

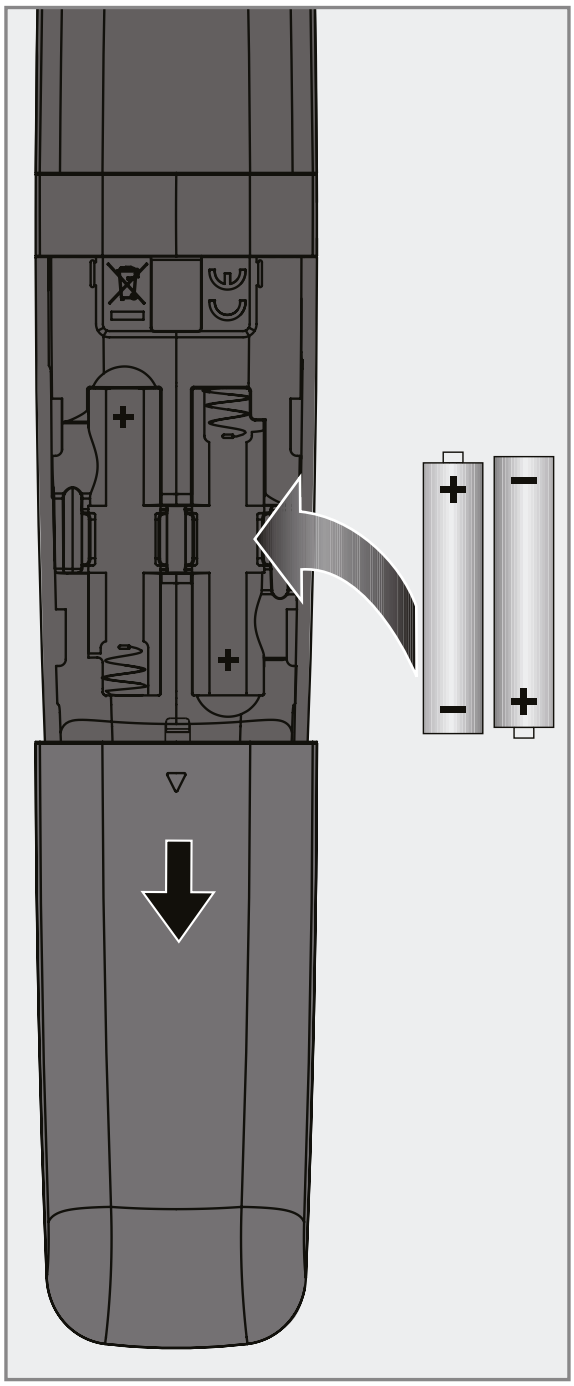

Poznámka:

- Pokud televizor již nereaguje správně na příkazy dálkového ovladače, baterie mohou být vybité. Nezapomeňte vybrat použité baterie.
- Výrobce nenese žádnou odpovědnost za škody způsobené použitými bateriemi.

Poznámka k ochraně životního prostředí

- 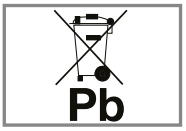

Tento symbol na baterii nebo na obalu znamená, že s baterií dodávanou s tímto produktem by se nemělo zacházet jako s domovním odpadem. Na některých bateriích může být tento symbol použit v kombinaci s chemickou značkou. Chemické značky pro rtuť (Hg) nebo olovo (Pb) se uvádějí, pokud baterie obsahuje více než 0,0005 % rtuti nebo 0,004 % olova.

  Baterie, včetně těch, které neobsahují těžké kovy, se nesmí likvidovat s domovním odpadem. Použité baterie zlikvidujte způsobem šetrným k životnímu prostředí. Informujte se o právních předpisech, které platí ve vaší oblasti.

PŘEHLED

Připojení televizoru

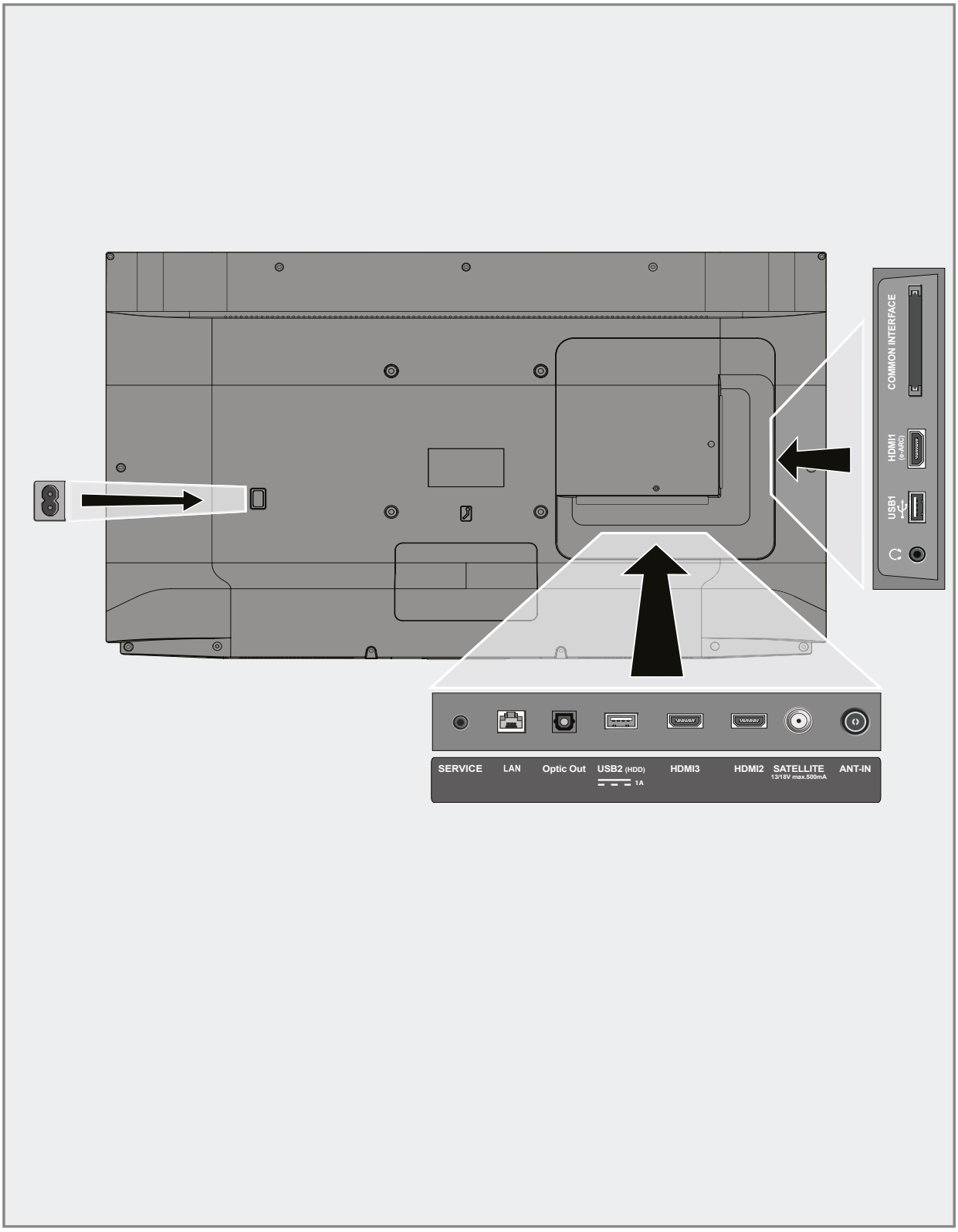

PŘEHLED

- **AC IN:** Vstup napájecího kabelu.
- **Service:** Pouze pro servisní účely.
- **LAN:** Síťové připojení.
- **Optic Out:** Optický audio výstup.
- **USB(HDD):** Pro externí datová média.
- **HDMI3:** Vstup pro digitální audio a obrazová data.
- **HDMI2:** Vstup pro digitální audio a obrazová data.
- **SATELLITE:** Vstup pro signál satelitní antény. Vhodné pro jedno-kabelový SCR systém.
- **ANT IN:** Vstup pro anténní kabel (terestriální anténa nebo kabelové připojení).
- 🎧: Výstup na sluchátka.
- **USB 1:** Pro datové médium a klávesnici.
- **HDMI1 (e-ARC):** Vstup pro digitální audio a obrazová data.
- **CI:** Pro CA moduly pro příjem šifrovaných kanálů.

Klávesnice

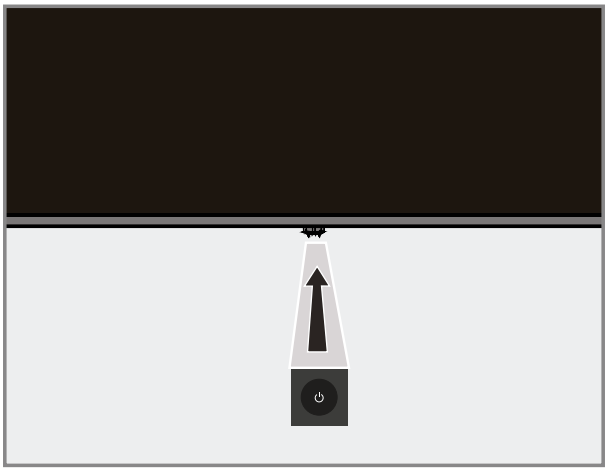

Zapnutí televizoru z pohotovostního režimu

1 Stisknutím tlačítka »⏻« zapnete televizor z pohotovostního režimu.

Přepnutí televizoru do režimu spánku a jeho zapnutí z režimu spánku

1 Televizor se přepne do režimu spánku, když krátce stisknete tlačítko »⏻«, když je televizor zapnutý.

2 Televizor se zapne z režimu spánku, když krátce stisknete tlačítko »⏻«, když je televizor v režimu spánku.

Přepnutí televizoru do pohotovostního režimu

1 Stisknutím tlačítka »⏻« a 5 sekund přepnete televizor do pohotovostního režimu. - Zobrazí se menu Zavřít.

2 Zvolte »OK« a potvrďte stisknutím tlačítka »●«.

3 Televizor se přepne do pohotovostního režimu.

PŘEHLED

Dálkový ovladač



Kurzorový ovladač

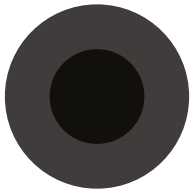

Posouvá kurzor nahoru a dolů v menu.

Posouvá kurzor doleva/doprava v menu.

Aktivuje různé funkce.

NASTAVENÍ

Televizor je vybaven „asistentem instalace“, který vás krok za krokem provede základními nastaveními.

Pomocí dialogového okna na obrazovce umožňuje návod k obsluze snadno a srozumitelně pro každého prezentovat údajně složitá nastavení a zadávání údajů.
Na obrazovce se zobrazí strany a dialogové položky, které identifikují následné a pravděpodobné provozní kroky.

Nastavení pro připojení k domácí síti

V závislosti na typu připojení domácí sítě připojte televizor k domácí síti:

– přes LAN připojení nebo
– bezdrátové připojení k síti pomocí WLAN

Ladění televizních kanálů

V závislosti na typu připojené antény se můžete rozhodnout, které kanály má televizor vyhledávat.

DVB-S – Informace o nastavení digitálních satelitních TV kanálů naleznete na stránce 18
DVB-C – Informace o nastavení digitálních kabelových TV kanálů naleznete na stránce 20
DVB-T – Informace o nastavení digitálních pozemních TV kanálů naleznete na stránce 21

Poznámka:

■ Další informace o nastavení kanálů digitální televize naleznete v části „Podrobné nastavení kanálů“ od strany 93.

Počáteční nastavení a nastavení televizoru

1 Připojte kabely antény a externího zařízení.
2 Zasuňte zástrčku do elektrické zásuvky.
3 Zapněte televizor stisknutím tlačítka »⏻« na dálkovém ovladači.
– Za chvíli se na obrazovce zobrazí uvítací menu.
4 Zvolte jazyk.
– Zobrazí se menu příslušenství. Chcete-li spárovat Bluetooth příslušenství, stiskněte tlačítko »⮌«.

Poznámka:

■ Televizor můžete nastavit 2 způsoby.
– »Rychlé nastavení« – Máte-li telefon se systémem Android, nastavení sítě a účtu můžete snadno přenést z telefonu.
– »Manuální nastavení« – Pokud nevlastníte telefon se systémem Android, můžete všechna nastavení zadat ručně.
– Pokračujte od bodu 5 pro rychlé nastavení;

nebo

– Pokračujte od bodu 14 pro manuální nastavení

NASTAVENÍ

Rychlý nastavení

5 Zvolte »Resume (Pokračovat)« a potvrďte stisknutím tlačítka »●«.

6 Postupujte podle pokynů zobrazených na vašem televizoru a na obrazovce vašeho televizoru.
– Zobrazí se menu »Network Privacy Policy (Zásady ochrany osobních údajů v síti)«.

7 Zvolte »Accept (Přijmout)«.
– Zobrazí se menu »Terms of Service (Podmínky služby)«.

8 Zvolte »Accept (Přijmout)«.
– Zobrazí se menu »Google Services (Služby Google)«.

9 Zvolte »Accept (Přijmout)«.

10 Zobrazí se menu »Google Assistant«. Potvrďte »Continue (Pokračovat)« stisknutím tlačítka »●«. Chcete-li získat osobní výsledky, potvrďte »Open (Otevřít)« stisknutím tlačítka »●«.

nebo

Zvolte »No, thanks (Ne, děkuji)« a potvrďte stisknutím tlačítka »●«.

11 Chcete-li dostávat e-maily, které vám umožní sledovat nejnovější funkce Asistenta, potvrďte »●«.

nebo

Pomocí »⌄« nebo »⌃« zvolte »No (Ne)« a potvrďte pomocí tlačítka »●«.

12 Ze seznamu doporučených aplikací zvolte aplikace, které chcete nainstalovat a pokračujte volbou »Continue (Pokračovat)« a potvrďte tlačítkem »●«.

13 Nastavení systému Android je dokončeno. Stisknutím tlačítka »›« zobrazíte funkce svého zařízení.

Poznámka:
■ Pokud jste provedli Rychlé nastavení, pokračujte v bodě 24.

Manuální nastavení

14 Zvolte »Skip (Přeskočit)«.

15 Pomocí tlačítka »⌄« nebo »⌃« zvolte svoji bezdrátovou síť nebo stiskněte »●«.

16 Pomocí klávesnice na obrazovce zadejte heslo bezdrátové sítě, vyberte ✓ a stiskněte »●«.
– Zobrazí se hlášení »Connect to network..... (Připojit k síti)« a potom se zobrazí hlášení »Successfully Connected to Internet (Úspěšně připojeno k internetu)«.
– Zobrazí se menu »Network Privacy Policy (Zásady ochrany osobních údajů sítě)«.

17 Zvolte »Accept (Přijmout)«.
– Zobrazí se menu přihlášení účtu Google.

18 Potvrďte »Log in (Přihlásit)« pomocí »●«.

nebo

pokud chcete pokračovat bez přihlášení, zvolte »Skip (Přeskočit)« a potvrďte pomocí »●«.

19 Pokud chcete pokračovat po zadání e-mailové adresy pomocí klávesnice na obrazovce, zvolte »→« a stiskněte »●«.

20 Pokud chcete pokračovat po zadání hesla účtu pomocí klávesnice na obrazovce, zvolte »→« a stiskněte »●«.

21 Postupujte podle pokynů zobrazených na vašem televizoru a na obrazovce vašeho televizoru.
– Po dokončení nastavení se zobrazí menu »Service of Terms (Služba podmínek)«.

22 Zvolte »Accept (Přijmout)«.
– Zobrazí se menu »Google Services (Služby Google)«.

23 Zvolte »Accept (Přijmout)«.

24 Zobrazí se menu »Google Assistant (Asistent Google)«. Potvrďte »Continue (Pokračovat)« stisknutím »●«. Chcete-li získat osobní výsledky, potvrďte »Open (Otevřít)« stisknutím »●«.

nebo

Zvolte »No, thanks (Ne děkuji)« a potvrďte stisknutím »●«.

25 Pokud chcete dostávat e-maily, které vám umožní sledovat nejnovější funkce asistenta, potvrďte »Yes (Ano)« pomocí »●«

nebo

Pomocí »∨« nebo »∧« zvolte »No (Ne)« a potvrďte pomocí »●«.

26 Ze seznamu doporučených aplikací vyberte aplikace, které chcete nainstalovat a pokračujte volbou »Continue (Pokračovat)« a potvrďte tlačítkem »●«.

27 Nastavení systému Android je dokončeno. Stisknutím »>« zobrazíte funkce svého zařízení.

28 Vyberte zemi.

29 Pro nastavení hesla stiskněte »●«.

30 Zadejte heslo »1 2 3 4« pomocí »**1...0**« na zobrazené obrazovce hesla a stiskněte »●«.

31 Zadejte heslo »1 2 3 4« znova pomocí »**1...0**« na zobrazené potvrzovací obrazovce.
– Mělo by se zobrazit menu »Select TV mode (Volba režimu TV)«.

32 Potvrďte »Home (Doma)« stisknutím »●«;

nebo

Pomocí »∨« nebo »∧« zvolte »Store (Prodejna)« a potvrďte pomocí »●«.
– »Home« – režim je optimalizován tak, aby poskytoval energetickou účinnost při používání televizoru v domácnosti.
– »Store« – režim je optimalizován tak, aby umožňoval ukázkové zobrazení v obchodu s pevnými nastaveními.

33 Pokud chcete zapnout integrovanou funkci Chromecast, zvolte »On (Zap.)« a potvrďte pomocí »●«;

nebo

Pomocí »∨« nebo »∧« zvolte »Off (Vyp.)« a potvrďte pomocí »●«.

Důležité:
■ Ponechání integrované funkce Chromecast neustále zapnuté zvyšuje spotřebu energie.

34 Zvolte typ antény.

35 Další postup závisí na zvoleném typu antény. Postupujte podle pokynů na obrazovce.
– Pro DVB-S (satelitní) příjem přejděte k bodu **36**
– Pro DVB-C (kabelový) příjem přejděte k bodu **54**
– Pro DVB-T (pozemní) příjem přejděte k bodu **61**

Vyhledávání satelitních kanálů

36 Zvolte možnost »Satellite (Satelit)«.
– Zobrazí se menu »Satellite antenna type (Typ satelitní antény)«.

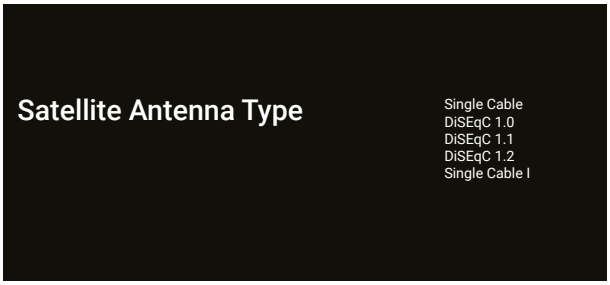

37 Potvrďte »Single Cable« pomocí »●«;

nebo

V závislosti na používaném satelitním systému zvolte »DiSEqC 1.0«, »DiSEqC 1.1«, »DiSEqC 1.2«, »Single Cable I«, »Single Cable II« nebo »Tone Burst« pomocí »∨« nebo »∧« a potvrďte pomocí »●«.
– Zobrazí se menu »Select Operator (Zvolit operátora)«.

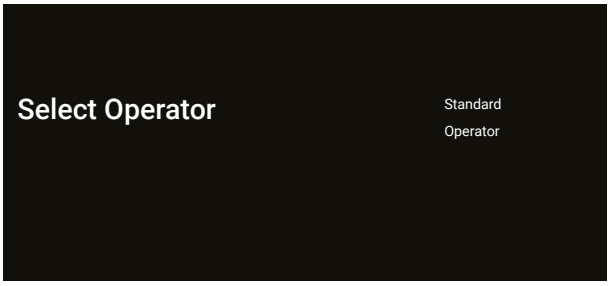

38 Potvrďte »General« pomocí »●«;

nebo

Zvolte »Operator 2« a stiskněte »●« pro potvrzení
– Zobrazí se menu »LNB List (Seznam LNB)«.

Důležité:
■ Operátoři a čísla operátorů se liší v závislosti na zemi.

NASTAVENÍ



39 Zvolte satelit zobrazený v seznamu a potvrďte tlačítkem »●«.
– Zobrazí se menu »LNB Settings (Nastavení LNB)«.

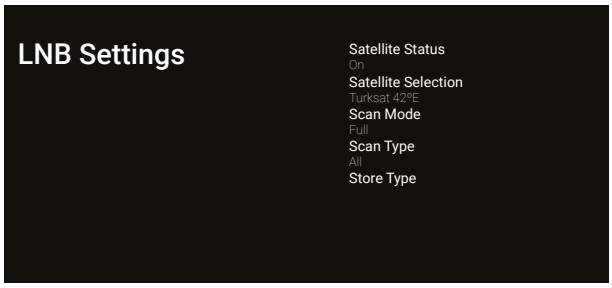

40 Zvolte »Satellite Status (Stav antény)« jako »On (Zap.)« pomocí »●«.

41 Zvolte »Satellite Selection (Volba satelitu)«.
– Zobrazí se menu »Satellite Selection«.



42 Zvolte satelit, na kterém chcete provést vyhledávání, pomocí »▼« nebo »▲« a potvrďte pomocí »●«.

43 Zvolte »Scan Mode (Režim vyhledávání)«.
– Zobrazí se menu »Scan Mode«.



44 Zvolte »Network (Síť)« nebo »Full (Úplné)« pomocí »▼« nebo »▲« a potvrďte pomocí »●«.

45 Zvolte »Scan Type (Typ vyhledávání)«.
– Zobrazí se menu »Scan Type«.

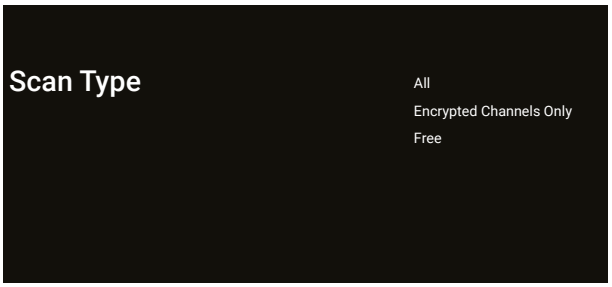

46 Pokud chcete zvolit, zda chcete vyhledávat pouze bezplatné digitální kanály nebo pouze šifrované digitální kanály nebo oboje, stisknutím »▼« nebo »▲« zvolte »All (Všechny)«, »Encrypted Channels Only (Pouze šifrované kanály)« nebo »Free (Bezplatné)« a potvrďte stisknutím »●«.

47 Zvolte »Store Type (Typ prodejny)«.
– Zobrazí se menu »Store Type«.



48 Pokud si chcete zvolit, zda chcete vyhledávat pouze digitální kanály nebo pouze rozhlasové kanály nebo oboje, stisknutím »▼« nebo »▲« zvolte »All (Všechny)«, »Only Digital Channels (Pouze digitální kanály)« nebo »Only Radio Channels (Pouze rozhlasové kanály)« a potvrďte stisknutím »●«.

Poznámka:

- Pokud narazíte na výrazný nedostatek kanálů nebo žádný signál, ujistěte se, zda jsou kabelové připojení, úroveň signálu, Diseqc A/B/C/D a volby LNB provedeny správně.

49 Stisknutím ↩ se po dokončení nastavení vrátíte do předchozího menu.

50 Pomocí »⌄« nebo »⌃« zvolte »Next (Další)« a potvrďte stisknutím »●«.
- Zobrazí se menu »Channel Scan (Vyhledávání kanálů)«.

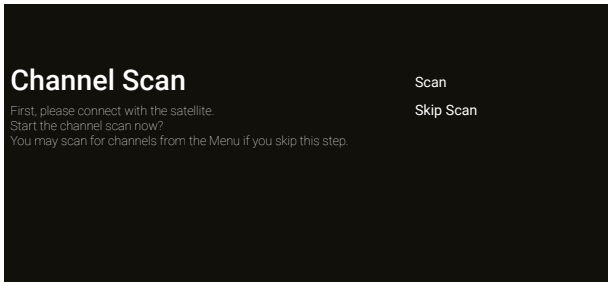

51 Pokud chcete spustit vyhledávání kanálů, zvolte »Scan (Vyhledat)« a potvrďte stisknutím »●«.
- Zobrazí se menu »Scanning (Vyhledávání)« a spustí se vyhledávání TV stanic.
- Vyhledávání je dokončeno, když se zobrazí hlášení »FINISH (Hotovo)«.

52 Na dokončení nastavení a ukončení stiskněte »●«.
- Zobrazí se menu »Smart TV Terms of Service (Podmínky poskytování služby Smart TV)«.

53 Zvolte »Accept (Přijmout)« a stiskněte »●«.

Vyhledávání kabelových kanálů

54 Zvolte »Cable (Káblové)«.
- Zobrazí se menu »Channel Scan (Vyhledávání kanálů)«.

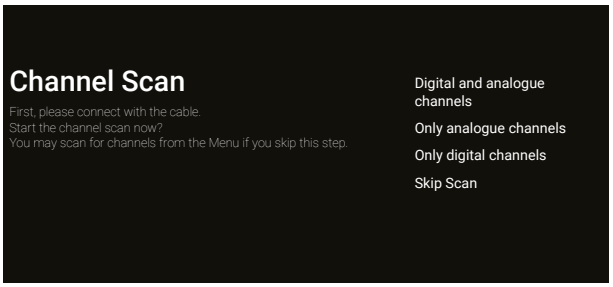

55 Pokud chcete spustit vyhledávání kanálů, proveďte volbu a potvrďte stisknutím »●«.
- Zobrazí se menu »Cable Scan Configure (Konfigurace vyhledávání)«.

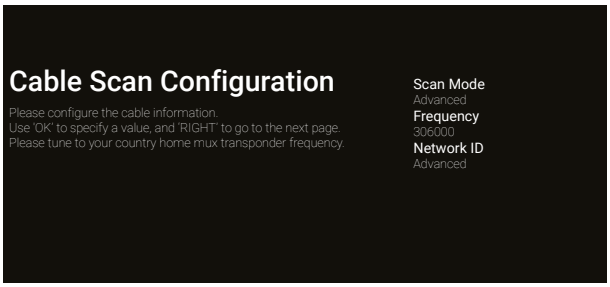

56 Pokud chcete zvolit »Scan Mode (Režim vyhledávání)«, stiskněte »●«.

57 Pomocí »⌄« nebo »⌃« zvolte »Full (Úplné)«, »Advanced (Rozšířené)« nebo »Fast (Rychlé)« a stiskněte »●«.

58 Pokud chcete spustit vyhledávání kanálů, stiskněte »›«.
- Zobrazí se menu »Scanning (Vyhledávání)« a spustí se vyhledávání TV stanic.
- Vyhledávání je dokončeno, když se zobrazí hlášení »FINISH (Hotovo)«.

59 Na dokončení nastavení a ukončení stiskněte »●«.
- Zobrazí se menu »Smart TV Terms of Service (Podmínky poskytování služby Smart TV)«.

60 Zvolte »Accept (Přijmout)« a stiskněte »●«.

Vyhledávání pozemních kanálů

61 Zvolte »Antenna (Anténa)«.
- Zobrazí se menu »Channel Scan (Vyhledávání kanálů)«.

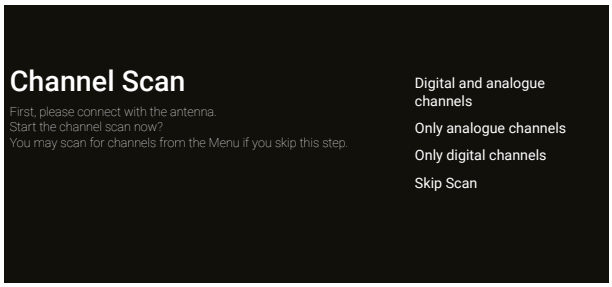

62 Pokud chcete spustit vyhledávání kanálů, proveďte volbu a potvrďte stisknutím »●«.
- Zobrazí se menu »Scanning (Vyhledávání)« a spustí se vyhledávání TV stanic.
- Vyhledávání je dokončeno, když se zobrazí hlášení »FINISH (Hotovo)«.

63 Na dokončení nastavení a ukončení stiskněte »●«.
- Zobrazí se menu »Smart TV Terms of Service (Podmínky poskytování služby Smart TV)«.

64 Zvolte »Accept (Přijmout)« a stiskněte »●«.

NASTAVENÍ

Úprava digitálních kanálů

Kanály nalezené na konci vyhledávání jsou uloženy samostatně pro každý zdroj vysílání.

Pomocí správy kanálů můžete změnit pořadí kanálů, přeskočit kanály, přejmenovat kanály a vymazat seznam kanálů. Můžete také vytvářet a upravovat seznam oblíbených položek.

Televizní kanály můžete upravovat z menu »Channels (Kanály)«, nebo je můžete jednoduše upravovat pomocí aplikace »Channel Editor (Editor kanálů)« zabudované ve vašem televizoru.

Spuštění aplikace Editor kanálů

1 Stiskněte tlačítko »⌂«.
2 V záložce »Applications (Aplikace)« zvolte aplikaci »Channel Editor (Editor kanálů)« pomocí »>« a potvrďte pomocí »●«.
– Zobrazí se menu »Edit Channel (Editovat kanál)«.

Poznámka:
■ Další postupy jsou vysvětleny v následujících částech.

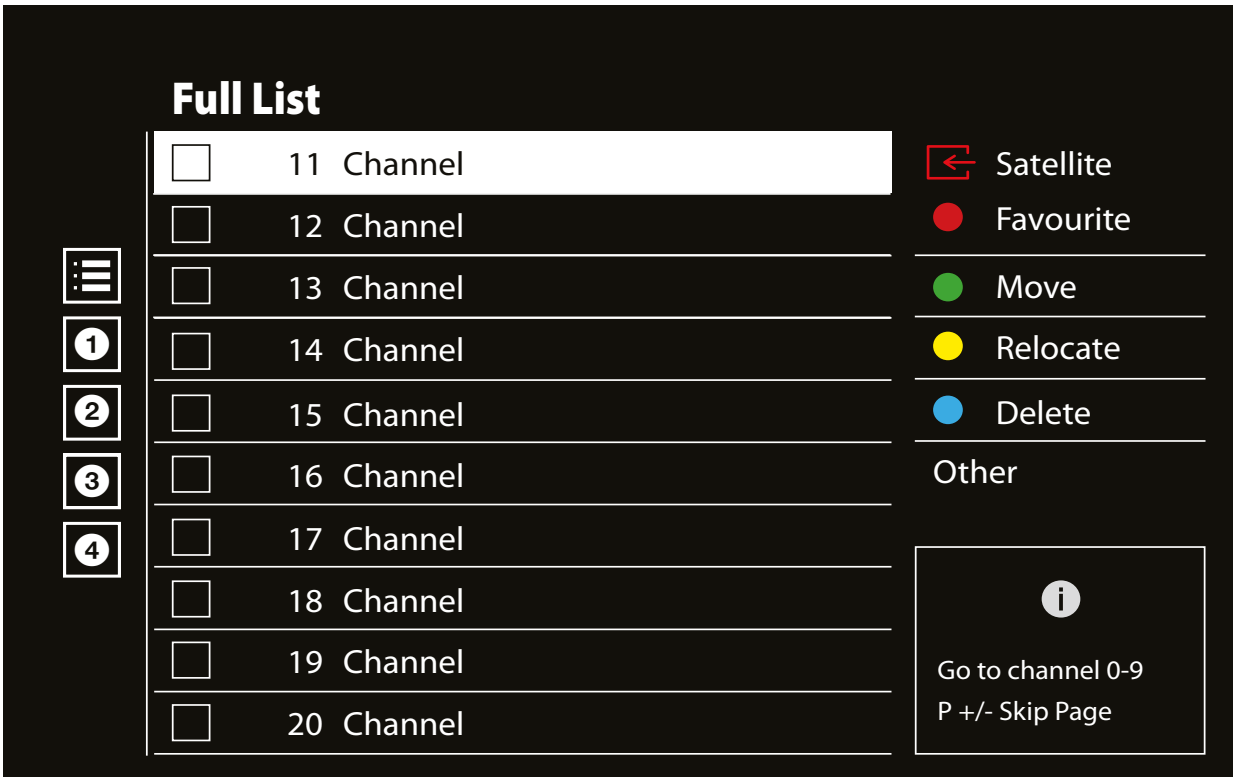

Volba zdroje vysílání

Tabulka kanálů pro všechny zdroje jako satelit (Standard), satelit (Operátor), kabel a anténa je uložena samostatně. Chcete-li upravit, nejprve zvolte zdroj vysílání, který budete upravovat.

1 Zvolte položku »Source (Zdroj)« z menu »Channel Editor (Editor kanálů)« pomocí »>«, »∨« nebo »∧« a potvrďte tlačítkem »●«.
– Zobrazí se menu »Input Source (Vstupní zdroj)«.

Zvolte zdroj, který chcete upravit, z možností »Satellite«, »Cable«, »Antenna« pomocí »∨« nebo »∧« a potvrďte tlačítkem »●«.

– Zobrazí se seznam kanálů podle vaší volby kanálu.

NASTAVENÍ

Vytvoření seznamu oblíbených

Můžete si vybrat své oblíbené kanály a uložit je jako seznam.

Poznámky:

- Seznamy oblíbených musí být vytvořeny samostatně pro všechny zdroje (satelit, kabel a vzduch).
- Svoje oblíbené kanály si můžete uložit do 4 samostatných seznamů. Před přidáním kanálů do seznamu oblíbených kanálů je třeba zvolit seznam oblíbených kanálů, který chcete přidat.

1. V menu »Channel Editor (Editor kanálů)« zvolte pomocí »▼« nebo »▲« kanál(y), které chcete přidat do seznamu oblíbených a potvrďte stisknutím »●«.
   – Kanál bude označen »✓«.
2. Stisknutím tlačítka »●« (červené) zvolte seznam oblíbených.
3. Pomocí tlačítka »●« (červené), »●« (zelené), »●« (žluté) nebo »●« (modré) (FAV 1- FAV 4) zvolte seznam oblíbených kanálů, ke kterým chcete přidat kanály.
4. Pokud chcete ukončit »Channel Editor (Editor kanálů)« stiskněte »↩«, zvolte »Yes (Ano)« a potvrďte tlačítkem »●«.

Přesouvání kanálů v seznamu oblíbených

Přesuňte oblíbené kanály na požadované místo kanálu a upravte seznam.

1. Pomocí »◀«, »▼« nebo »▲« zvolte seznam oblíbených, který chcete upravit, v menu »Channel Editor (Editor kanálů)« a potvrďte tlačítkem »●«.
   – Zobrazí se zvolené kanály seznamu oblíbených.
2. Pomocí »▼« nebo »▲« zvolte kanál, který chcete přesunout a zvýrazněte ho pomocí »●«.
   – Kanál/kanály budou označeny »✓«.
3. Stiskněte tlačítko »●« (zelené).
4. Pomocí »▼« nebo »▲« zvolte umístění nového kanálu a potvrďte tlačítkem »●«.
   - Kanály se přesunou na nové místo.
5. Pokud chcete ukončit »Channel Editor (Editor kanálů)« stiskněte »↩«, zvolte »Yes (Ano)« a potvrďte tlačítkem »●«.

Přesun kanálů v seznamu oblíbených

Změňte umístění kanálů recipročně v seznamu oblíbených. Například: přesuňte kanál 2 na kanál 20, kanál 20 na kanál 2.

1. Pomocí »◀«, »▼« nebo »▲« zvolte seznam oblíbených, který chcete upravit, v menu »Channel Editor (Editor kanálů)« a potvrďte tlačítkem »●«.
   – Zobrazí se zvolené kanály seznamu oblíbených.
2. Pomocí »▼« nebo »▲« zvolte první kanál, který chcete recipročně přesunout a zvýrazněte ho pomocí »●«.
   – Kanál bude označen »✓«.
3. Stiskněte tlačítko »●« (žluté).
4. Pomocí »▼« nebo »▲« zvolte druhý kanál, který chcete přesunout a potvrďte tlačítkem »●«.
   – Umístění dvou kanálů se změní recipročně.
5. Pokud chcete ukončit »Channel Editor (Editor kanálů)« stiskněte »↩«, zvolte »Yes (Ano)« a potvrďte tlačítkem »●«.

Vymazání kanálů ze seznamu oblíbených

1. Pomocí »◀«, »▼« nebo »▲« zvolte seznam oblíbených, který chcete upravit, v menu »Channel Editor (Editor kanálů)« a potvrďte tlačítkem »●«.
   – Zobrazí se zvolené kanály seznamu oblíbených.
2. Pomocí »▼« nebo »▲« zvolte kanál, který chcete vymazat a zvýrazněte jej pomocí »●«.
   – Kanál/kanály budou označeny »✓«.
3. Stisknutím tlačítka »●« (modré) vymažete zvolené kanály.
   – Kanál/kanály se odstraní ze zvoleného seznamu oblíbených.
4. Pokud chcete ukončit »Channel Editor (Editor kanálů)« stiskněte »↩«, zvolte »Yes (Ano)« a potvrďte tlačítkem »●«.

NASTAVENÍ

Přesunutí kanálů

Přesuňte kanály na požadované místo kanálů a upravte seznam.

5 V menu »Channel Editor (Editor kanálů)« zvolte pomocí »▼« nebo »▲« kanál(y), které chcete přesunout a potvrďte stisknutím »●«.
   – Kanál/kanály budou označeny »✓«.

6 Stiskněte tlačítko »●« (zelené).

7 Pomocí »▼« nebo »▲« zvolte umístění nového kanálu a potvrďte tlačítkem »●«
   – Kanál/kanály se přesunou na nové místo kanálů.

8 Pokud chcete ukončit »Channel Editor (Editor kanálů)« stlačte »↩«, zvolte »Yes (Ano)« a potvrďte tlačítkem »●«

Poznámka:

■ Pokud změníte pořadí kanálů, změní se čísla kanálů odeslaná vysílatelem.

Změna umístění kanálu

Recipročně změňte umístění kanálů. Například; Přesuňte kanál 2 na kanál 20, kanál 20 na kanál 2.

1 První kanál, který chcete recipročně přesunout, zvolte pomocí »▼« nebo »▲« v menu »Channel Editor (Editor kanálů)« a zvýrazněte pomocí »●«.
   – Kanál bude označen »✓«.

2 Stiskněte tlačítko »●« (žluté).

3 Pomocí »▼« nebo »▲« zvolte druhý kanál, který chcete přesunout a potvrďte tlačítkem »●«
   - Umístění dvou kanálů se změní recipročně.

4 Pokud chcete ukončit »Channel Editor (Editor kanálů)« stiskněte »↩«, zvolte »Yes (Ano)« a potvrďte tlačítkem »●«

Odstranění kanálu

1 V menu »Channel Editor (Editor kanálů)« zvolte pomocí »▼« nebo »▲« kanál(y), které chcete vymazat a potvrďte stisknutím »●«.
   – Kanál/kanály budou označeny »✓«.

2 Stisknutím tlačítka »●« (modré) vymažete zvolené kanály.
   – Kanál/kanály jsou odstraněny.

3 Pokud chcete ukončit »Channel Editor (Editor kanálů)« stiskněte »↩«, zvolte »Yes (Ano)« a potvrďte tlačítkem »●«

Odstranění seznamu kanálů

Vymažte seznam kanálů zvoleného zdroje vysílání.

1 Stisknutím tlačítka »▭« se vrátíte do režimu TV.

2 Stiskněte »⚙« a zvolte »Settings (Nastavení)« pomocí »▶« a potvrďte stisknutím »●«.

3 Pomocí »▼«, »▲« zvolte »Channel (Kanál)« a potvrďte tlačítkem »●«.

4 Pomocí »●« potvrďte »Channels (Kanály)«.

5 Pomocí »▼«, »▲« zvolte »Delete The Channel List (Vymazat seznam kanálů)« a potvrďte tlačítkem »●«.

6 Pomocí »◀« nebo »▶« zvolte »OK« na potvrzení vymazání a stiskněte tlačítko »●«;

   nebo

   Zvolte »Cancel (Zrušit)« a stiskněte »●« pro zrušení vymazání.

7 Stisknutím »↩« se vrátíte do předchozího menu nebo stiskněte »⌂« pro návrat do Home menu, nebo stiskněte »▭« pro návrat k televiznímu vysílání.

NASTAVENÍ

Úprava kanálů

Přejmenování kanálů.

1 Stisknutím tlačítka »⬜« se vrátíte do režimu TV.

2 Stiskněte tlačítko »⚙« a pomocí »▶« zvolte »Settings (Nastavení)« a potvrďte tlačítkem »●«.

3 Pomocí »▼«, »▲« zvolte »Channel (Kanál)« a potvrďte stisknutím »●«.

4 Pomocí »●« potvrďte »Channels (Kanály)«.

5 Pomocí »▼«, »▲« zvolte »Edit Channel (Upravit kanál)« a potvrďte stisknutím »●«.
– Zobrazí se menu »Edit Channel (Upravit kanál)«.

6 Pomocí »▼«, »▲« zvolte kanál, který chcete upravit a potvrďte stisknutím »●«.
– Zobrazí se informace o kanálu.

7 Pomocí »▼«, »▲« zvolte »Channel Name (Název kanálu)« a potvrďte stisknutím »●«.

8 Pokud chcete vymazat aktuální název, pomocí »◀«, »▶«, »▼« nebo »▲« zvolte »⌫« a stiskněte »●«.

9 Pomocí »◀«, »▶«, »▼« nebo »▲« zvolte požadovaný znak/číslo a přejděte na další znak pomocí »●«.
Udělejte to samé pro všechny znaky/čísla.

Poznámka:

- Mezi velkými/malými písmeny můžete přepínat pomocí »⇧«➡»●« a mezi speciálními znaky/písmeny pomocí »?123«➡»●«.

10 Chcete-li uložit nový název, pomocí »◀«, »▶«, »▼« nebo »▲« na klávesnici na obrazovce zvolte »➡« a stiskněte »●«.

11 Stisknutím »↩« se vrátíte do předchozího menu nebo stiskněte »⌂« pro návrat do Home menu, nebo stiskněte »⬜« pro návrat k televiznímu vysílání.

Přeskočení kanálů

Pomocí »▼«, »▲« nebo »▲ ▬ ▼ 📖«, můžete zvolit TV kanály, které chcete během volby kanálů přeskočit. Kanály, které se přeskočí, lze zvolit pomocí numerických tlačítek.

1 Stisknutím tlačítka »⬜« se vrátíte do režimu TV.

2 Stiskněte tlačítko »⚙« a pomocí »▶« zvolte »Settings (Nastavení)« a potvrďte tlačítkem »●«.

3 Pomocí »▼«, »▲« zvolte »Channel (Kanál)« a potvrďte stisknutím »●«.

4 Pomocí »●« potvrďte »Channels (Kanály)«.

5 Pomocí »▼«, »▲« zvolte »Skip Channel (Přeskočit kanál)« a potvrďte stisknutím »●«.
– Zobrazí se menu »Skip Channel (Přeskočit kanál)«.

6 Pomocí »▼«, »▲« zvolte kanál, který chcete přeskočit, v seznamu kanálů a zvýrazněte ho pomocí »●«.
– Kanál bude označen »✓«.

Poznámka:

- Stisknutím tlačítka »●« (červené) zobrazíte předchozí stránku v menu přeskočení kanálů, stisknutím tlačítka »●« (zelené) zobrazíte následující stránku.
- Stisknutím »↩« se vrátíte do předchozího menu nebo stiskněte »⌂« pro návrat do Home menu, nebo stiskněte »⬜« pro návrat k televiznímu vysílání.

NASTAVENÍ OBRAZU/ZVUKU

Nastavení obrazu

1 Stiskněte tlačítko »⌂«.

2 Pomocí »◀«, »▶«, »▼« nebo »▲« zvolte »⚙« Nastavení a potvrďte stisknutím »●«.

3 Pomocí »▼« zvolte »Device Preferences (Předvolby zařízení)« a potvrďte tlačítkem »●«.

4 Pomocí »▼« zvolte »Picture (Obraz)« a potvrďte tlačítkem »●«.

nebo

Stiskněte »⋮« po »▭« a pomocí »▶« zvolte »Picture (Obraz)« a potvrďte tlačítkem »●«.
– Zobrazí se menu »Picture (Obraz)«.

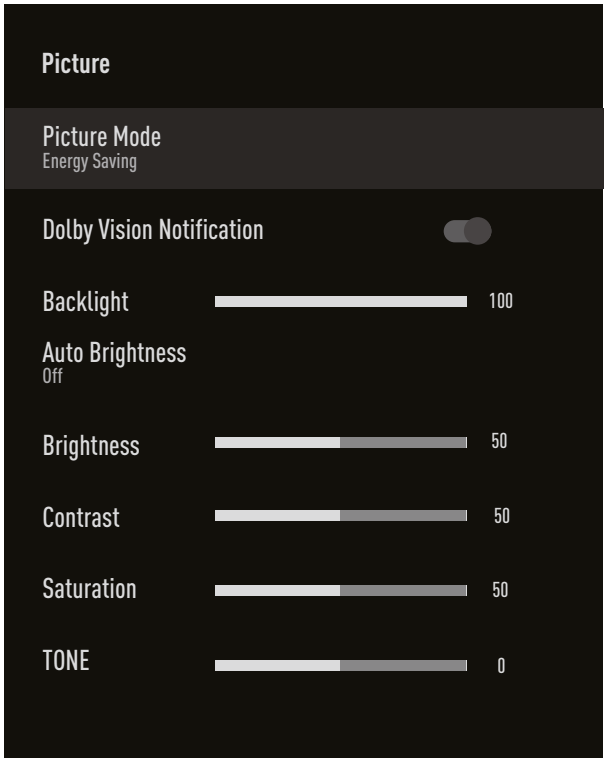

5 Pomocí »▼« nebo »▲« zvolte požadovaný řádek/funkci, pomocí »◀« nebo »▶« zvolte hodnotu/možnost.

Poznámka:
- Další nastavení jsou dostupná v části »Advanced Video (Rozšířená nastavení obrazu)«.

6 Pomocí »▼« zvolte »Advanced Video (Rozšířené nastavení obrazu)« a potvrďte tlačítkem »●«.

7 Pomocí »▼« nebo »▲« zvolte požadovaný řádek/funkci a potvrďte tlačítkem »●«.
Pomocí »◀« nebo »▶« zvolte hodnotu/možnost a potvrďte tlačítkem »●«.

8 Stisknutím »↩« se vrátíte do předchozího menu nebo stiskněte »⌂« pro návrat do Home menu.

Rozšířená nastavení obrazu

„Rozšířená nastavení obrazu“ jsou v zásadě vylepšení digitálního obrazu, měla by se však používat pouze v případě potřeby, kdy je kvalita obrazu a přenos vynikající.
Mohou dobře vylepšit zobrazení nekvalitním materiálům, ale mohou nepříznivě ovlivnit zobrazení, kde je přenos a kvalita obrazu vynikající.

- »Gamma« – Toto nastavení určuje, která hodnota jasu se má zobrazit pro kterou hodnotu digitálního přenosu. Většina nahrávek se přenáší s hodnotou gama 2,2 (s touto pracují všechny počítače se systémem Windows a novější počítače s operačním systémem MAC, starší systémy MAC a přenosy bez barevného profilu většinou pracují s hodnotou gama 1,8).
- »Colour Management System« - Tato funkce umožňuje samostatné nastavení jasu, kontrastu a tónu barev. Tato nastavení lze upravit samostatně pro červenou, zelenou, modrou, purpurovou, černou a žlutou barvu. Pomocí této funkce lze provést rozšířená nastavení ve velmi specifickém obsahu.
- »11 Point White Balance Correction «- Tato funkce umožňuje přesné nastavení teploty barev v různých odstínech šedé. Když se na obrazovce přehrává obsah obsahující odstíny šedé, pomocí této funkce lze samostatně přesně nastavit červeno-zeleno-modré složky odstínů šedé.
- »Noise Reduction« – Snižuje viditelné „sněžení“ zobrazením obrazu o něco méně ostrým a vytvářením mírného rozmazání. Proto se musí s kvalitním obrazovým materiálem používat co nejméně.

- Digital Noise Reduction« – Tuto funkci lze zvolit pouze se zdroji digitálního přijímače a AV předvolbami. Snižuje jakékoli rušení artefakty (bloky pixelů) z digitálních programů v důsledku komprese MPEG (například z DVB-T přijímačů a nižších přenosových rychlostí nebo DVD přehrávačů).
- »Dynamic Contrast« – Funkce dynamicky a optimálně upravuje kontrast pro příslušný obrazový obsah analýzou obrazu a jeho následnou změnou v závislosti na změně kontrastu. Toto zvýšení kontrastu však může také snížit viditelné úrovně jasu na obrazu.
- »Micro Dimming« – Zvyšuje úroveň detailů v tmavých obrazech. Televizor rozdělí obrazovku na malé části a každou část analyzuje samostatně, aby určil nejlepší hodnotu jasu. To zajišťuje získání detailnějších obrázků při tmavém obsahu.
- »Film mode« automaticky zjišťuje a zpracovává celovečerní filmy pro všechny zdroje kanálů. To znamená, že vždy získáte optimální obraz. Funguje v režimech 480i, 576i a 1080i při TV přehrávání a pro jiné zdroje kanálů. Režim »Film Mode« bude povolen pro programy, které nemají signál celovečerního filmu a mohou se vyskytnout nevýznamné problémy, jako jsou nevýrazný obraz, nesprávné titulky nebo jemné čáry na obraze.
- »Maximum Vividness« – Tato funkce vytváří dojem nejvyšší živosti použitím nastavení vysokého kontrastu a nasycených barev. Když je tato funkce zapnuta, nelze provést žádnou změnu ve funkci „dynamického kontrastu".
- »Fresh Tone« – Tato funkce poskytuje nejpřesnější barvu pleti úpravou jasu a sytosti specifické pro barvu pleti.
- »Colour Transition Improvement« – Tato funkce poskytuje plynulé barevné přechody odstraněním chyb souvisejících s obsahem v barevných přechodech.
- »Low Blue Light« – Tato funkce snižuje množství modrého světla vyzařovaného LED diodami, čímž umožňuje vyzařování přirozenějšího světla z televizní obrazovky a snižuje únavu očí.
- »MEMC« – Stabilizace pohybu eliminuje chvění v pohyblivém obsahu a poskytuje plynulejší zážitek ze sledování.

Obnovení výchozích výrobních nastavení pro nastavení obrazu

1 Pokud chcete resetovat změny provedené v menu »Picture (Obraz)«, stisknutím »⌄« zvolte »Reset to Default (Obnovit předvolení nastavení)« a potvrďte tlačítkem »●«.

2 Pomocí »◀« nebo »▶« zvolte »OK« na potvrzení vymazání a stiskněte »●«;

nebo

Zvolte »Cancel (Zrušit)« a zrušte volbu stisknutím tlačítka »●«.

3 Stisknutím »↩« se vrátíte do předchozího menu nebo stiskněte »⌂« pro návrat do Home menu, nebo stiskněte »▭« pro návrat k televiznímu vysílání.

NASTAVENÍ OBRAZU/ZVUKU

Nastavení zvuku

1 Stiskněte tlačítko »⌂«.

2 Pomocí »◀«, »▶«, »▼« nebo »▲« zvolte »⚙« »Settings (Nastavení)« a potvrďte tlačítkem »●«

3 Pomocí »▼« zvolte »Device Preferences (Předvolby zařízení)« a potvrďte tlačítkem »●«

4 Pomocí »▼« zvolte »Sound (Zvuk)« a potvrďte tlačítkem »●«.

nebo

Stiskněte »⋮⋮« po »▭« a pomocí »▶« zvolte »Sound (Zvuk)« a potvrďte tlačítkem »●«.

– Zobrazí se menu »Sound (Zvuk)«.

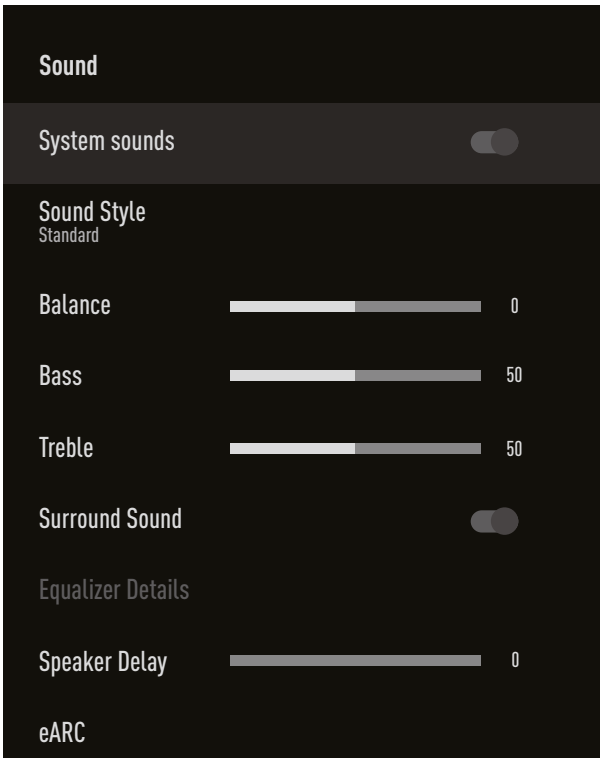

Poznámka:

■ Další postupy jsou vysvětleny v následujících částech.

Systémové zvuky

Systémové zvuky můžete zapnout nebo vypnout.

1 Pomocí »▼« nebo »▲« zvolte řádek »System Sounds (Systémové zvuky)« a pomocí »●« zvolte polohu »On (Zap.)« nebo »Off (Vyp.)«.

2 Stisknutím »↩« se vrátíte do předchozího menu nebo stiskněte »⌂« pro návrat do Home menu, nebo stiskněte »▭« pro návrat k televiznímu vysílání.

Vyvážení

1 Pomocí »▼« nebo »▲« zvolte řádek »Balance (Vyvážení)« z menu zvuku.

2 Pomocí »◀« nebo »▶« zvolte hodnotu.

3 Stisknutím »↩« se vrátíte do předchozího menu nebo stiskněte »⌂« pro návrat do Home menu, nebo stiskněte »▭« pro návrat k televiznímu vysílání.

Basy

1 Pomocí »▼« nebo »▲« zvolte řádek »Bass (Basy)« z menu zvuku.

2 Pomocí »◀« nebo »▶« zvolte hodnotu.

3 Stisknutím »↩« se vrátíte do předchozího menu nebo stiskněte »⌂« pro návrat do Home menu.

Výšky

1 Pomocí »▼« nebo »▲« zvolte řádek »Treble (Výšky)« z menu zvuku.

2 Pomocí »◀« nebo »▶« zvolte hodnotu.

3 Stisknutím »↩« se vrátíte do předchozího menu nebo stiskněte »⌂« pro návrat do Home menu, nebo stiskněte »▭« pro návrat k televiznímu vysílání.

Prostorový zvuk

1 Pomocí »▼« nebo »▲« zvolte »Surround Sound (Prostorový zvuk)« z menu zvuku a pomocí »●« zvolte polohu »On (Zap.)« nebo »Off (Vyp.)«.

2 Stisknutím »↩« se vrátíte do předchozího menu nebo stiskněte »⌂« pro návrat do Home menu, nebo stiskněte »▭« pro návrat k televiznímu vysílání.

NASTAVENÍ OBRAZU/ZVUKU

Podrobnosti ekvalizéru

Ekvalizér nabízí nastavení zvuku, které si můžete vytvořit.

Poznámka:

- Možnost »Equalizer Details (Podrobnosti ekvalizéru)« je aktivní v menu, když je možnost »Sound Style (Styl zvuku)« zvolena jako »User (Uživatel)«.

1. Pomocí »▼« nebo »▲« zvolte řádek »Equalizer Details (Podrobnosti ekvalizéru)« z menu zvuku a potvrďte tlačítkem »●«.
   – Zobrazí se menu »Equalizer Details (Podrobnosti ekvalizéru)«.
2. Zobrazí se frekvenční pásmo »120Hz«. Stisknutím »◀« nebo »▶« nastavte preferovanou hodnotu.
3. Pomocí »▼« nebo »▲« zvolte následující frekvenční pásmo pro opakování postupu nastavení.
4. Stisknutím »↩« se vrátíte do předchozího menu nebo stiskněte »⌂« pro návrat do Home menu, nebo stiskněte »▭« pro návrat k televiznímu vysílání.

Zpoždění reproduktoru

1. Pomocí »▼« nebo »▲« zvolte řádek »Speaker Delay (Zpoždění reproduktoru)« z menu zvuku.
2. Pomocí »◀« nebo »▶« zvolte hodnotu.
3. Stisknutím »↩« se vrátíte do předchozího menu nebo stiskněte »⌂« pro návrat do Home menu, nebo stiskněte »▭« pro návrat k televiznímu vysílání.

eARC

1. Pomocí »▼« nebo »▲« zvolte řádek »eARC« z menu zvuku a potvrďte tlačítkem »●«.
2. Pomocí »▼« nebo »▲« zvolte »Auto (Automaticky)« nebo »Off (Vyp.)« a potvrďte tlačítkem »●«.
3. Stisknutím »↩« se vrátíte do předchozího menu nebo stiskněte »⌂« pro návrat do Home menu, nebo stiskněte »▭« pro návrat k televiznímu vysílání.

Digitální vstup

1. Pomocí »▼« nebo »▲« zvolte řádek »Digital Input (Digitální vstup)« z menu zvuku a potvrďte tlačítkem »●«.
2. Pomocí »▼« nebo »▲« zvolte »Auto«, »Direct Switch«, »PCM«, »Dolby Digital Plus« nebo »Dolby Digital« a potvrďte tlačítkem »●«.
3. Stisknutím »↩« se vrátíte do předchozího menu nebo stiskněte »⌂« pro návrat do Home menu, nebo stiskněte »▭« pro návrat k televiznímu vysílání.

Zpoždění SPDIF

1. Pomocí »▼« nebo »▲« zvolte řádek »SPDIF Delay (Zpoždění SPDIF)« z menu zvuku a potvrďte tlačítkem »●«.
2. Pomocí »◀« nebo »▶« zvolte hodnotu.
3. Stisknutím »↩« se vrátíte do předchozího menu nebo stiskněte »⌂« pro návrat do Home menu.

Zpoždění digitálního výstupu

1. Pomocí »▼« nebo »▲« zvolte řádek »Digital Output Delay (Zpoždění digitálního výstupu)« z menu zvuku
2. Pomocí »◀« nebo »▶« zvolte hodnotu.
3. Stisknutím »↩« se vrátíte do předchozího menu nebo stiskněte »⌂« pro návrat do Home menu, nebo stiskněte »▭« pro návrat k televiznímu vysílání.

NASTAVENÍ OBRAZU/ZVUKU

Automatické ovládání hlasitosti

Televizní kanály vysílají s různými hlasitostmi. Funkce automatického ovládání hlasitosti znamená, že při přepínání mezi kanály zůstává hlasitost stejná.

1 V menu zvuku, zvolte pomocí »▼« nebo »▲« řádek »Automatic Volume Control (Automatické ovládání hlasitosti)« a pomocí »●« zvolte »On (Zap.)« nebo »Off (Vyp.)« .

2 Pomocí »▼« nebo »▲« zvolte řádek »AVL« a pomocí »●« zvolte »On (Zap.)«

3 Stisknutím »↩« se vrátíte do předchozího menu nebo stiskněte »⌂« pro návrat do Home menu, nebo stiskněte »▭« pro návrat k televiznímu vysílání.

Režim smíchání zvuku

1 Stisknutím »▼« nebo »▲« zvolte »Downmix Mode (Režim smíchání)« a potvrďte Stisknutím tlačítka »●«.

2 Pomocí »▼« nebo »▲« zvolte »Stereo« nebo »Surround« a potvrďte stisknutím »●«.

3 Stisknutím »↩« se vrátíte do předchozího menu nebo stiskněte »⌂« pro návrat do Home menu, nebo stiskněte »▭« pro návrat k televiznímu vysílání.

DTS DRC

Nastavení rozsahu mezi nejhlasitějším a nejtišším zvukem.

1 Pomocí »▼« nebo »▲« zvolte »DTS DRC« a pomocí »●« zvolte polohu »On (Zap.)« nebo »Off (Vyp.)«.

2 Stisknutím »↩« se vrátíte do předchozího menu nebo stiskněte »⌂« pro návrat do Home menu, nebo stiskněte »▭« pro návrat k televiznímu vysílání.

DTS Virtual:X

1 Pomocí »▼« nebo »▲« zvolte řádek »DTS Virtu:X« z menu zvuku a potvrďte tlačítkem »●«.

2 Pomocí »▼« nebo »▲« zvolte »Virtual:X«, »TBHDX«, »Limiter« a pomocí »●« zvolte polohu »On (Zap.)« nebo »Off (Vyp.)«.

Poznámka:

■ Možnost »TBHDX« a »Limiter« je aktivní v menu tehdy, je-li možnost »Virtual:X« zvolena jako »On (Zap.)«.

3 Stisknutím »↩« se vrátíte do předchozího menu nebo stiskněte »⌂« pro návrat do Home menu, nebo stiskněte »▭« pro návrat k televiznímu vysílání.

Obnovení předvolených výrobních nastavení zvuku

1 Pokud chcete resetovat změny provedené v menu »Sound (Zvuk)«, stisknutím »▼« zvolte »Reset to Default (Obnovit předvolená nastavení)« a potvrďte tlačítkem »●«.

2 Pomocí »◀« nebo »▶« zvolte »YES (Ano)« pro potvrzení vymazání a stiskněte »●«;

nebo

zvolte »NO (Ne)« a stiskněte »●« pro zrušení volby.

3 Stisknutím »↩« se vrátíte do předchozího menu nebo stiskněte »⌂« pro návrat do Home menu, nebo stiskněte »▭« pro návrat k televiznímu vysílání.

FUNKCE TELEVIZORU - ZÁKLADNÍ FUNKCE

Zapnutí a vypnutí

1 Stisknutím tlačítka »⏻« zapnete televizor z pohotovostního režimu.

2 Stisknutím tlačítka »⏻« přepnete televizor do pohotovostního režimu.

Volba režimu TV

1 V menu »Home« v záložce »Applications (Aplikace)« zvolte pomocí »<« nebo »>« použití »TV« a potvrďte tlačítkem »●«.

nebo

Stiskněte tlačítko »▭« na dálkovém ovládači televizoru.
– Režim TV se zobrazí na naposledy zvoleném zdroji antény.

Volba zdroje signálu a typu antény

1 Stiskněte tlačítko »⇥« pomocí »∨« nebo »∧« zvolte zdroj signálu nebo typ antény a potvrďte tlačítkem »●«.

nebo

V TV aplikaci stiskněte tlačítko »⚙«, pomocí »●« potvrďte »Source (Zdroj)«, pomocí »∨« nebo »∧« zvolte zdroj signálu nebo typ antény a potvrďte tlačítkem »●«.

nebo

Zvolte »⇥« vstupy v menu »Home« pomocí »<«, »>«, »∨« nebo »∧« a potvrďte tlačítkem »●«. pomocí »∨« nebo »∧« zvolte zdroj signálu nebo typ antény a potvrďte tlačítkem »●«.

Volba kanálů

1 Pomocí »**1...0**« zvolte kanály přímo.

nebo

Pomocí »▬« zvolte kanály postupně krok za krokem;

nebo

V režime TV stiskněte »●«. V menu »Channel List-All channels (Seznam kanálů-všechny kanály)« zvolte kanál pomocí »∨« nebo »∧« a potvrďte tlačítkem »●«.

Úprava hlasitosti

1 Hlasitost upravte pomocí »🔊+ ▬ −«.

Ztlumení hlasitosti

1 Stiskněte »🔊+ ▬ −« na kolmé ose.

Styl zvuku

1 Stiskněte tlačítko »▭« a potom stiskněte »⚙«.

2 Pomocí »<« nebo »>« zvolte »Sound (Zvuk)« a potvrďte tlačítkem »●«.

3 Pomocí »∨« nebo »∧« zvolte »Sound Style (Styl zvuku)« a potvrďte tlačítkem »●«.

4 Stisknutím »∨« nebo »∧« vyberte požadovaný jazyk zvuku a potvrďte stisknutím »●«.

5 Stisknutím »↩« se vrátíte do předchozího menu nebo stiskněte »⌂« pro návrat do Home menu, nebo stiskněte »▭« pro návrat k televiznímu vysílání.

FUNKCE TELEVIZORU - PŘÍDAVNÉ FUNKCE

Režim obrazu

1 Stiskněte tlačítko »« a potom stiskněte »«.
2 Pomocí »« nebo »« zvolte »Picture (Obraz)« a potvrďte tlačítkem »«.
3 Pomocí »« nebo »« zvolte »Picture Mode (Režim obrazu)« a potvrďte tlačítkem »«.
4 Pomocí »« nebo »« zvolte požadovaný režim obrazu pomocí a potvrďte tlačítkem »«.
5 Stisknutím »« se vrátíte do předchozího menu nebo stiskněte »« pro návrat do Home menu, nebo stiskněte »« pro návrat k televiznímu vysílání.

Změna formátu obrazu

1 Stiskněte tlačítko »« a potom stiskněte »«.
2 Pomocí »« nebo »« zvolte »Picture (Obraz)« a potvrďte tlačítkem »«.
3 Pomocí »« nebo »« zvolte »Display Mode (Režim zobrazení)« a potvrďte tlačítkem »«.
4 Pomocí »« nebo »« zvolte požadovaný režim zobrazení a potvrďte tlačítkem »«.
5 Stisknutím »« se vrátíte do předchozího menu nebo stiskněte »« pro návrat do Home menu, nebo stiskněte »« pro návrat k televiznímu vysílání.

Poznámky:

- Můžete si vybrat jeden z následujících formátů obrazu.

Formát »Auto«

Formát obrazu se automaticky přepne na »16:9« pro programy s poměrem stran 16:9.

Formát obrazu se u programů s poměrem stran 4:3 automaticky přepne na »4:3«.

Formát »Full Screen«

Když je zvolen tento režim, obraz s vysokým rozlišením z HDMI a komponentních vstupů nebude oříznut a zobrazí se v původní velikosti. Tento režim je aktivován pouze v režimu HDMI a pro rozlišení 720p nebo vyšší.

Formát »Super Zoom«

Toto nastavení je vhodné pro filmy s velkým poměrem šířky/výšky.

Formát »Unscaled«

Formát bez měrky zobrazuje obrazy v původní velikosti.

Formát »4:3«

Obraz je zobrazen ve formátu 4:3.

Formáty »Movie expand 14:9« a »Movie expand 16:9«

Během programů ve formátu 4:3 se obraz roztáhne vodorovně, pokud zvolíte »16:9« nebo »14:9«.

Geometrie obrazu je natažena horizontálně.

U skutečných zdrojů signálu 16:9 (ze satelitního přijímače nebo konektoru Euro-AV) obraz zcela vyplní obrazovku a má správnou geometrii.

Nastavení napájení

Časovač vypnutí

V menu »Sleep Timer (Časovač vypnutí)« můžete zadat čas, kdy se má televizor vypnout. Po uplynutí této doby se televizor přepne do pohotovostního režimu.

1 Stiskněte tlačítko »« a potom stiskněte »«.
2 Pomocí »« nebo »« zvolte »Power (Napájení)« a potvrďte tlačítkem »«.
– Zobrazí se menu napájení.
3 Pomocí »« nebo »« zvolte »Sleep Timer (Časovač vypnutí)« a potvrďte tlačítkem »«.
4 Pomocí »« nebo »« zvolte čas vypnutí a potvrďte tlačítkem »«.
5 Stisknutím tlačítka »« nebo »« se vrátíte k vysílání.

FUNKCE TELEVIZORU - PŘÍDAVNÉ FUNKCE

Vypnutí obrazu

Obraz můžete vypnout i bez přepnutí televizoru do pohotovostního režimu.

1 Stiskněte tlačítko »« a potom stiskněte »«.

2 Pomocí »« nebo »« zvolte »Power (Napájení)« a potvrďte tlačítkem »«.
– Zobrazí se menu napájení.

3 Pomocí »« nebo »« zvolte »Picture Off (Vypnutí obrazu)« a potvrďte tlačítkem »«.
– Televizní obraz se vypne.

4 Obraz znova zapnete stlačením libovolného tlačítka na dálkovém ovladači.

5 Stisknutím tlačítka »« nebo »« se vrátíte k vysílání.

Časovač automatického vypnutí

Toto nastavení je vhodné pro filmy s velkým poměrem šířky/výšky.

1 Stiskněte tlačítko »« a potom stiskněte »«.

2 Pomocí »« nebo »« zvolte »Power (Napájení)« a potvrďte tlačítkem »«.
– Zobrazí se menu napájení.

3 Pomocí »« nebo »« zvolte »Off Timer (Časovač vypnutí)« a potvrďte tlačítkem »«.

4 Pomocí »« nebo »« zvolte čas vypnutí a potvrďte tlačítkem »«.

5 Stisknutím tlačítka »« nebo »« se vrátíte k vysílání.

Automatické vypnutí v případě nepřítomnosti signálu

Zvolte čas, kdy se televizor automaticky vypne, pokud nepřijímá žádné vysílací signály.

1 Stiskněte tlačítko »« a potom stiskněte »«.

2 Pomocí »« nebo »« zvolte »Power (Napájení)« a potvrďte tlačítkem »«.
– Zobrazí se menu napájení.

3 Pomocí »« nebo »« zvolte »Automatic Shut Down When No Signal (Automatické vypnutí, když není signál)« a potvrďte tlačítkem »«.

4 Pomocí »« nebo »« zvolte čas vypnutí a potvrďte tlačítkem »«.

5 Stisknutím tlačítka »« nebo »« se vrátíte k vysílání.

Automatické vypnutí

Tato funkce přepne televizor do pohotovostního režimu za 4 hodiny podle evropských předpisů, pokud nestisknete žádné tlačítko na klávesnici televizoru nebo na dálkovém ovladači.

1 Stiskněte tlačítko »« a potom stiskněte »«.

2 Pomocí »« nebo »« zvolte »Power (Napájení)« a potvrďte tlačítkem »«.
– Zobrazí se menu napájení.

3 Pomocí »« nebo »« zvolte »Automatic Shut Down (Automatické vypnutí)« a potvrďte tlačítkem »«.

4 Pomocí »« nebo »« zvolte čas vypnutí a potvrďte tlačítkem »«.

5 Stisknutím tlačítka »« nebo »« se vrátíte k vysílání.

FUNKCE TELEVIZORU - ROZŠÍŘENÉ FUNKCE

Rozšířená nastavení televizoru můžete upravit v menu »Advanced Options (Rozšířené možnosti)«.

1 Stiskněte tlačítko »« a potom stiskněte »«.

2 Pomocí »« nebo »« zvolte »Advanced Options (Rozšířené možnosti)« a potvrďte tlačítkem »«.
   – Zobrazí se menu »Advanced Options (Rozšířené možnosti)«.

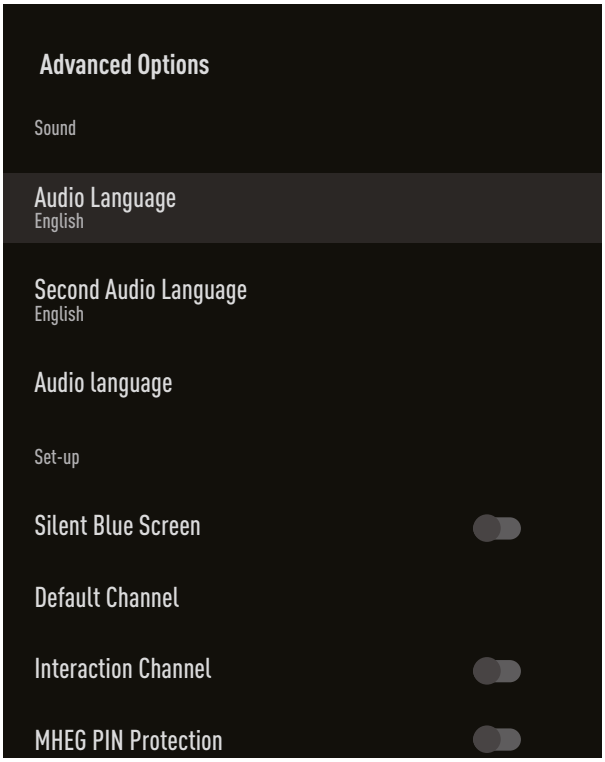

Poznámka:

■ Další postupy jsou vysvětleny v následujících částech.

Změna jazyka zvuku

(Pouze pro digitální televizní kanály)

Můžete definovat primární a sekundární jazyk zvuku.

1 Pomocí »« nebo »« zvolte »Audio Language (Jazyk zvuku)« v menu »Advanced Options (Rozšířené možnosti)« a potvrďte tlačítkem »«.

2 Stisknutím »« nebo »« zvolte jazyk zvuku a potvrďte stisknutím »«.

3 Stisknutím »« nebo »« zvolte »Secondary Subtitle Language (Sekundární jazyk titulků)« a potvrďte stisknutím »«.

4 Stisknutím »« nebo »« zvolte sekundární jazyk zvuku a potvrďte tlačítkem »«.

5 Stisknutím tlačítka »« nebo »« se vrátíte k vysílání.

Jazyk zvuku

Při sledování digitálních kanálů si můžete vybrat různé jazyky. Závisí to na vysílaném pořadu.

1 Pomocí »« nebo »« zvolte »Audio Language (Jazyk zvuku)« v menu »Advanced Options (Rozšířené možnosti)« a potvrďte tlačítkem »«.

2 Stisknutím »« nebo »« zvolte podporovaný jazyk zvuku a potvrďte stisknutím »«.

   Poznámka:

   ■ V režimu TV můžete změnit »Audio Language (Jazyk zvuku)« stisknutím »«.

3 Stisknutím tlačítka »« nebo »« se vrátíte k vysílání.

Modrá obrazovka

Když není k dispozici žádný televizní signál, můžete zvolit modrou barvu obrazovky.

1 Stisknutím »« nebo »« zvolte »Silent Blue Screen (Tichá modrá obrazovka)« v menu »Advanced Options (Rozšířené možnosti)«.

2 Pomocí »« zvolte polohu »On (Zap.)« nebo »Off (Vyp.)« .

3 Stisknutím tlačítka »« nebo »« se vrátíte k vysílání.

FUNKCE TELEVIZORU - ROZŠÍŘENÉ FUNKCE

Předvolený kanál

Zvolte výchozí kanál, který televizor zapne.

1 Pomocí »V« nebo »Λ« zvolte »Default Channel (Výchozí kanál)« v menu »Advanced Options (Rozšířené možnosti)« a potvrďte tlačítkem »●«.

2 Pomocí »●« potvrďte »Select Mode (Režim volby)«.

3 Pomocí »V« nebo »Λ« zvolte »End Status (Poslední stav)« nebo »User Choice (Volba uživatele)«.

Poznámka:

■ Je-li zvolena možnost »User Choice (Volba uživatele)«, v části »Show Channels (Zobrazit kanály)« je třeba zvolit »default Channel (výchozí kanál)«.

4 Stisknutím tlačítka »↩« nebo »▭« se vrátíte k vysílání.

Interakční kanál

Zapnutí nebo vypnutí funkce interaktivního kanálu.

1 Stisknutím »V« nebo »Λ« zvolte »Interaction Channel (Interakční kanál)« v menu »Advanced Options (Rozšířené možnosti)«.

2 Pomocí »●« zvolte polohu »On (Zap.)« nebo »Off (Vyp.)« .

3 Stisknutím tlačítka »↩« nebo »▭« se vrátíte k vysílání.

PIN ochrana MHEG

Aktivace PIN ochrany v interaktivních aplikacích MHEG.

1 Stisknutím »V« nebo »Λ« zvolte »MHEG PIN Protection (PIN ochrana MHEG)« v menu »Advanced Options (Rozšířené možnosti)«.

2 Pomocí »●« zvolte polohu »On (Zap.)« nebo »Off (Vyp.)« .

3 Stisknutím tlačítka »↩« nebo »▭« se vrátíte k vysílání.

Titulky

1 V menu »Advanced Options (Rozšířené možnosti) « zvolte pomocí »V« nebo »Λ« možnost »Subtitle (Titulky)« a potvrďte tlačítkem »●«.
– Zobrazí se menu »Subtitle (Titulky)«.

Poznámka:

■ V režime TV můžete otvoriť menu »Subtitle (Titulky)« Stisknutím tlačítka »SUB« na dálkovém ovladači.

Analogové titulky

1 Pomocí »V« nebo »Λ« zvolte »Analogue Subtitle (Analogové titulky)« v menu »Subtitle (Titulky)« a potvrďte tlačítkem »●«.

2 Stisknutím »V« nebo »Λ« zvolte »On (Zap.)« nebo »Off (Vyp.)« a potvrďte tlačítkem »●«.

3 Stisknutím tlačítka »↩« se vrátíte k předchozímu menu nebo stiskněte tlačítko »▭« pro návrat k vysílání.

Digitální titulky

1 Pomocí »V« nebo »Λ« zvolte »Digital Subtitle (Digitální titulky)« v menu »Subtitle (Titulky)« a potvrďte tlačítkem »●«.

2 Stisknutím »V« nebo »Λ« zvolte »On (Zap.)« nebo »Off (Vyp.)« a potvrďte tlačítkem »●«.

3 Stisknutím tlačítka »↩« se vrátíte k předchozímu menu nebo stiskněte tlačítko »▭« pro návrat k vysílání.

Jazyk digitálních titulků

1 Pomocí »V« nebo »Λ« zvolte »Digital Subtitle Language (Jazyk digitálních titulků)« v menu »Subtitle (Titulky)« a potvrďte tlačítkem »●«.

2 Stisknutím »V« nebo »Λ« zvolte jazyk digitálních titulků a potvrďte tlačítkem »●«.

3 Stisknutím tlačítka »↩« se vrátíte k předchozímu menu nebo stiskněte tlačítko »▭« pro návrat k vysílání.

Druhý jazyk digitálních titulků

1 Pomocí »⮟« nebo »⮝« zvolte »Second Digital Subtitle Language (Druhý jazyk digitálních titulků)« v menu »Subtitle (Titulky)« a potvrďte tlačítkem »●«.

2 Stisknutím »⮟« nebo »⮝« zvolte druhý jazyk digitálních titulků a potvrďte tlačítkem »●«.

3 Stisknutím tlačítka »⮌« se vrátíte k předchozímu menu nebo stiskněte tlačítko »▭« pro návrat k vysílání.

Typ titulků

1 Pomocí »⮟« nebo »⮝« zvolte »Analogue Subtitle (Analogové titulky)« v menu »Subtitle (Titulky)« a potvrďte tlačítkem »●«.

2 Stisknutím »⮟« nebo »⮝« zvolte »Normal (Normální)« nebo »Hearing Impaired Option (Možnost pro sluchově postižené)« a potvrďte tlačítkem »●«.

Poznámka:

■ Pokud je vybrána možnost »Hearing Impaired (Sluchově postižení)«, služby titulků jsou poskytovány s anotacemi.

3 Stisknutím tlačítka »⮌« se vrátíte k předchozímu menu nebo stiskněte tlačítko »▭« pro návrat k vysílání.

Volba jazyka teletextu

1 Pomocí »⮟« nebo »⮝« zvolte »Teletext« v menu »Advanced Options (Rozšířené možnosti)« a potvrďte tlačítkem »●«.
– Zobrazí se menu »Teletext«.

Jazyk digitálního teletextu

1 Pomocí »⮟« nebo »⮝« zvolte »Digital Teletext Language (Jazyk digitálního teletextu)« v menu »Teletext« a potvrďte tlačítkem »●«.

2 Stisknutím »⮟« nebo »⮝« zvolte jazyk digitálního teletextu a potvrďte tlačítkem »●«.

3 Stisknutím tlačítka »⮌« se vrátíte k předchozímu menu nebo stiskněte tlačítko »▭« pro návrat k vysílání.

Jazyk dekódování stránky

1 Pomocí »⮟« nebo »⮝« zvolte »Page Decoding Language (Jazyk dekódování stránky)« v menu »Teletext« a potvrďte tlačítkem »●«.

2 Stisknutím »⮟« nebo »⮝« zvolte jazyk dekódování stránky a potvrďte tlačítkem »●«.

3 Stisknutím tlačítka »⮌« se vrátíte k předchozímu menu nebo stiskněte tlačítko »▭« pro návrat k vysílání.

BISS klíč

Biss klíč je šifrovací technika. Zadáním klíče Biss můžete sledovat frekvenci zašifrovanou pomocí klíče Biss.

Poznámka:

■ Položka BISS Key se zobrazí v menu jen tehdy, když je zdroj vysílání zvolen jako Satelit.

1 Pomocí »⮟« nebo »⮝« zvolte »BISS Key (BISS klíč)« v menu »Advanced Options (Rozšířené možnosti)« a potvrďte tlačítkem »●«.

2 Pro přidání BISS klíče stiskněte »●«.

3 Pomocí »⮟« nebo »⮝« zvolte »Frequency (Frekvence)« a potvrďte tlačítkem »●«.

4 Pomocí »**1...0**« zadajte frekvenci, ve které budete zadávat Biss klíč, zvolte »✓« na virtuální klávesnici a potvrďte pomocí »●«.

5 Pomocí »⮟« nebo »⮝« zvolte »Symbol Rate (Symbolová rychlost) (Ksym/s)« a potvrďte pomocí »●«.

6 Pomocí »**1...0**« zadejte symbolovou rychlost frekvence, pro kterou zadáte klávesu Biss, na virtuální klávesnici zvolte »✓« a potvrďte pomocí »●«.

7 Pomocí »⮟« nebo »⮝« zvolte »Polarization (Polarizace)« a potvrďte pomocí »●«.

8 Pomocí »⮟« nebo »⮝« zvolte polarizaci frekvence, pro kterou zadáte přepínač Biss a potvrďte pomocí »●«.

9 Pomocí »⮟« nebo »⮝« zvolte »Programme ID (ID programu)« a potvrďte pomocí »●«.

10 Pomocí »1...0« zadejte ID frekvenčního programu, pro který zadáte Biss klíč, na virtuální klávesnici zvolte »✓« a potvrďte tlačítkem »●«.

11 Pomocí »▼« nebo »▲« zvolte »CW Key (CW klíč)« a potvrďte tlačítkem »●«.

12 Pomocí »1...0« zadejte Biss klíč, na virtuální klávesnici zvolte »✓« a potvrďte tlačítkem »●«.

13 Pomocí »▼« nebo »▲« zvolte »Save Key (Uložit klíč)« a potvrďte tlačítkem »●«.

Poznámka:

■ V režimu TV můžete otevřít menu »Subtitle (Titulky)« stisknutím »SUB« na dálkovém ovladači.

14 Stisknutím tlačítka »↩« se vrátíte k předchozímu menu nebo stiskněte tlačítko »▭« pro návrat k vysílání.

Preferovaný seznam

1 Pomocí »▼« nebo »▲« zvolte »Preferred List (Preferovaný seznam)« v menu »TKGS Setting (Nastavení TKGS)« a potvrďte tlačítkem »●«.

2 Stisknutím »▼« nebo »▲« zvolte »HD« nebo »SD« a potvrďte tlačítkem »●«.

3 Stisknutím tlačítka »↩« se vrátíte k předchozímu menu nebo stiskněte tlačítko »▭« pro návrat k vysílání.

Informace o signálu

1 Pomocí »▼« nebo »▲« zvolte »System Information (Informace o signálu)«v menu »Advanced Options (Rozšířené možnosti)« a potvrďte tlačítkem »●«.
– Zobrazí se menu »System Information (Systémové informace)«.

Poznámky:

■ Informace o signálu se mění v závislosti na aktuálním zdroji.

■ Úroveň signálu nezávisí jen na systému vašeho přijímače, ale také na kanálu, který je právě aktivní. Pamatujte na to při nastavování antény pomocí zobrazení úrovně signálu.

2 Stisknutím tlačítka »↩« se vrátíte k předchozímu menu nebo stiskněte tlačítko »▭« pro návrat k vysílání.

ELEKTRONICKÝ TV PRŮVODCE

Elektronický programový průvodce nabízí přehled všech programů, které se budou vysílat v následujícím týdnu (Pouze pro digitální stanice).

1 Stiskněte tlačítko »« a následným Stisknutím tlačítka »« spusťte elektronického TV průvodce.

2 Pomocí »« zvolte záložku kanálů.

3 Zvolte »Programme Guide (Programový průvodce)« a potvrďte stisknutím »«.

nebo

Stiskněte »« na kolmé ose na dálkovém ovládači.
– Zobrazí se elektronický TV průvodce.

Poznámky:
- Ne všechny kanály poskytují podrobného TV průvodce.
- Mnoho vysílatelů poskytuje denní program, ale žádné podrobné popisy.
- Existují vysílatelé, kteří neposkytují vůbec žádné informace.

4 Pomocí »« nebo »« zvolte kanál.
– Na zvoleném televizním kanálu se zobrazí informace o aktuálním programu.

5 Stisknutím »« zvolte informace o dalších vysíláních a stisknutím »« se vrátíte k informacím o aktuálním vysílání.

6 Stiskněte tlačítko »« (červené) pro zobrazení programů předchozího dne, stiskněte tlačítko »« (zelené) pro zobrazení programů následujícího dne.

7 Stiskněte tlačítko »« (modré) na filtrování programů.

Poznámka:
- Další možnosti naleznete v pokynech na obrazovce.

8 Stisknutím tlačítka »« nebo »« se vrátíte k vysílání.

REŽIM HBBTV

Co je to HbbTV?

Díky své moderní struktuře, obsahu a obrazům a videím ve vysokém rozlišení (HD) je HbbTV novou technologií, ve které lze využívat vysílání a širokopásmové připojení a která umožňuje přístup k interaktivním aplikacím, které vysílání poskytuje prostřednictvím internetu. Pro příjem HbbTV vysílání musí být televizor připojen k internetu.

Když přepnete na televizní kanál, který nabízí službu HbbTV, zobrazí se příslušné hlášení.

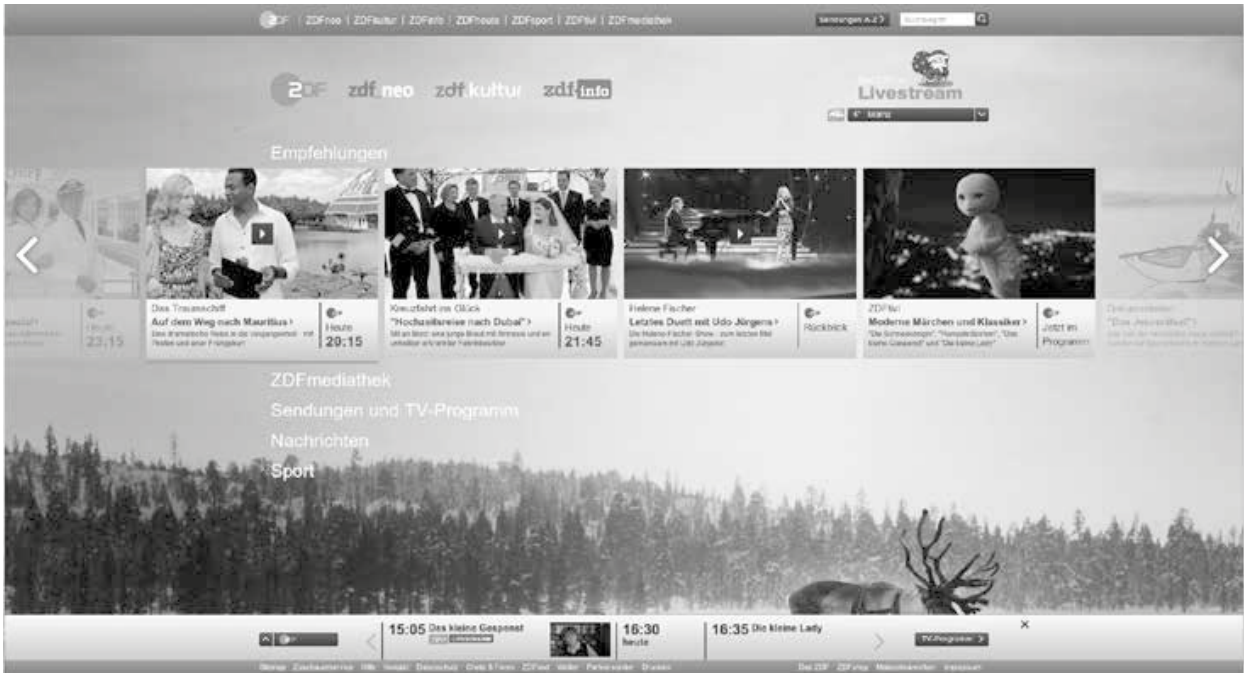

REŽIM HBBTV

Použití HbbTV

Když přepnete na televizní program, který podporuje HbbTV, zobrazí se informační zpráva, že vysílání HbbTV je dostupné.

Poznámka:

- Aby bylo HBBTV aktivní, podpora HBBTV musí být aktivována v nastaveních HBBTV.

1 Stisknutím tlačítka »●« (červené) otevřete HbbTV.
– Na obrazovce se zobrazí informace o službě. Kromě toho se zobrazí i barevná tlačítka potřebná pro prohlížení menu.

Poznámky:

- Rozsah předmětů a volba jednotlivých předmětů podléhá poskytovateli programu.
- Numerická tlačítka mezi »1« a »0« slouží pro dodatečné funkce.

2 Stisknutím tlačítka »●« (zelené), »●« (žluté) nebo »●« (modré) zvolte požadované pole tématu.

3 Pomocí »▼«, »▲«, »◀« nebo »▶« zvolte požadovanou možnost ve zvoleném poli tématu a potvrďte tlačítkem »●«.

4 Stisknutím tlačítka »●« (červené) zavřete HbbTV.

Poznámka:

- Pokud navigace nefunguje v režimu HbbTV, ukončete funkci stisknutím »↩«.

Dodatečné funkce pro video indexy

1 Stisknutím tlačítka »▶||« spustíte přehrávání.

2 Stisknutím tlačítka »▶||« pozastavíte přehrávání.

3 Stisknutím tlačítka »▶||« obnovíte přehrávání.

4 Stiskněte tlačítko »◀◀« na posun dozadu, Stiskněte tlačítko »▶▶« na rychlý posun dopředu.

5 Přehrávání zastavíte Stisknutím tlačítka »▶||« na pět sekund.

Nastavení HBBTV

1 Stisknutím tlačítka »▭« se vrátíte do režimu TV.

2 Stiskněte tlačítko »⚙«, pomocí »◀« nebo »▶« zvolte »Advanced Options (Rozšířené možnosti)« a potvrďte tlačítkem »●«.

3 Pomocí »▼« nebo »▲« zvolte »HBBTV Settings (Nastavení HBBTV)« a potvrďte tlačítkem »●«.
– Zobrazí se menu nastavení HBBTV.

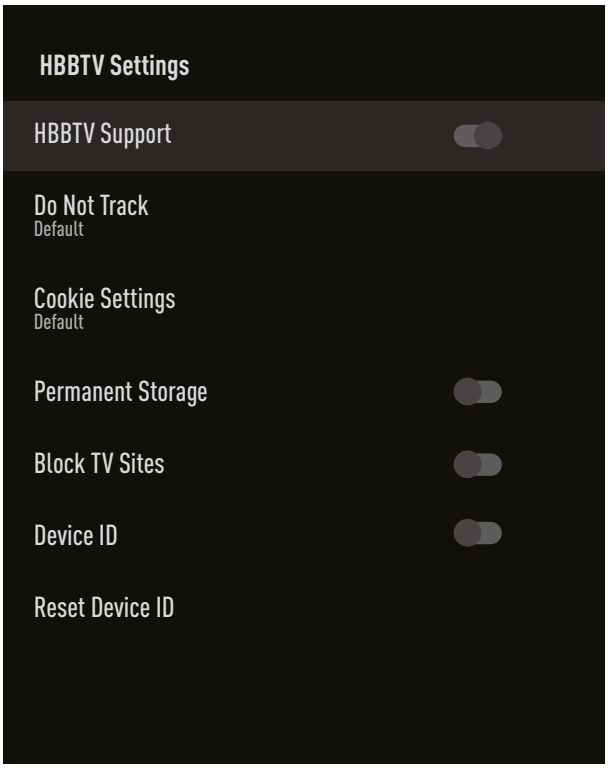

Poznámka:

- Další postupy jsou vysvětleny v následujících částech.

Podpora HBBTV

HbbTV můžete vypnout, tímto způsobem se upozornění na HbbTV nezobrazují na kanálech vysílajících HbbTV.

1 Pomocí »▼« nebo »▲« zvolte »HBBTV Support (Podpora HBBTV)« a pomocí »●« zvolte polohu »On (Zap.)« nebo »Off (Vyp.)« .

2 Stisknutím tlačítka »↩« nebo »▭« se vrátíte k vysílání.

REŽIM HBBTV

Předvolba sledování

Nastavte předvolbu sledování pro služby HbbTV.

1 Pomocí »⌄« nebo »⌃« zvolte »Do Not Track (Nesledovat)« a potvrďte tlačítkem »●«.

2 Pomocí »⌄« nebo »⌃« zvolte »On (Zap.)«, »Off (Vyp.)« nebo »Default (Počáteční)« a potvrďte tlačítkem »●«.

3 Stisknutím tlačítka »↩« nebo »▭« se vrátíte k vysílání.

Nastavení souborů cookie

Nastavte si preference souborů cookie pro služby HbbTV.

1 Pomocí »⌄« nebo »⌃« zvolte »Cookie Settings (Nastavení souborů cookie)« a potvrďte tlačítkem »●«.

2 Pomocí »⌄« nebo »⌃« zvolte »Block All (Blokovat všechno)«, »Block 3rd party cookies (Blokovat soubory cookie třetích stran)« nebo »Default (Předvolené)« a potvrďte tlačítkem »●«.

3 Stisknutím tlačítka »↩« nebo »▭« se vrátíte k vysílání.

Trvalé úložiště

Zapnutí/vypnutí trvalého úložiště pro služby HbbTV.

1 Pomocí »⌄« nebo »⌃« zvolte »Permanent Storage (Trvalé úložiště)« a pomocí »●« zvolte polohu »On (Zap.)« nebo »Off (Vyp.)« .

2 Stisknutím tlačítka »↩« nebo »▭« se vrátíte k vysílání.

Blokovat televizní stránky

Blokovat/povolit televizní stránky

1 Pomocí »⌄« nebo »⌃« zvolte »Block TV Sites (Blokovat televizní stránky)« a pomocí »●« zvolte polohu »On (Zap.)« nebo »Off (Vyp.)« .

2 Stisknutím tlačítka »↩« nebo »▭« se vrátíte k vysílání.

ID zařízení

Vypnutí/zapnutí ID zařízení.

1 Pomocí »⌄« nebo »⌃« zvolte »Device ID (ID zařízení)« a pomocí »●« zvolte polohu »On (Zap.)« nebo »Off (Vyp.)« .

2 Stisknutím tlačítka »↩« nebo »▭« se vrátíte k vysílání.

Resetovat ID zařízení

1 Pomocí »⌄« nebo »⌃« zvolte »Reset Device ID (Resetovat ID zařízení)« a potvrďte tlačítkem »●«.

2 Pomocí »●« potvrďte »OK« na potvrzení resetování.

nebo

Stiskněte »↩« na zrušení.

3 Stisknutím tlačítka »↩« nebo »▭« se vrátíte k vysílání.

REŽIM TELETEXTU

Režim TOP text nebo FLOF text

1 Stisknutím tlačítka »**TXT**« přepnete do režimu teletextu.

2 Stránky teletextu můžete zvolit přímo pomocí »**1...0**« nebo krok za krokem pomocí »▬ 📖«.

Poznámka:

■ Ve spodní části obrazovky uvidíte informační řádek sestávající z červeného, zeleného a v závislosti na stanici také žlutého a modrého textového pole. Váš dálkový ovladač má tlačítka s příslušnými barvami

3 Stisknutím tlačítka »●« (červené) přejdete na předchozí stranu.

4 Stisknutím tlačítka »●« (zelené) zvolíte téma.

5 Stisknutím tlačítka »●« (žluté) zvolíte oddíl.

6 Stisknutím tlačítka »●« (modré) přejdete na následující stranu.

7 Stisknutím tlačítka »**TXT**« ukončíte režim teletextu.

Režim normálního textu

1 Stisknutím tlačítka »**TXT**« přepnete do režimu teletextu.

2 Stránky teletextu můžete zvolit přímo pomocí »**1...0**«.

3 Stisknutím tlačítka »▬ 📖« přejdete na následující nebo předchozí stránku.

4 Stisknutím tlačítka »**TXT**« ukončíte režim teletextu.

Přímé volání podstrany

Pokud zvolená strana teletextu obsahuje další strany, zobrazí se počet aktuálních podstran, jakož i celkový počet stran.

1 Stisknutím »◀« nebo »▶« zvolte podstranu.

USB NAHRÁVÁNÍ

Informace o nahrávání a přehrávání televizních programů

- Nahrávání a reprodukování programů je možné pouze s digitálními televizními stanicemi (DVB-S, DVB-T a DVB-C).
- Digitálnĺ televizní stanice (DVB-S, DVB-T a DVB-C), které můžete nahrávat a přehrávat, také závisí na vysílací stanici.
- Funkci časového posunu lze kromě nahrávání a přehrávání programů provádět pouze pomocí externího datového média (pevný disk nebo USB klíč).
- Nahrávky lze provádět s většinou datových médií na trhu. Nemůžeme však zaručit funkčnost všech datových médií.
- Nahrávání je možné pouze na USB klíče a pevné disky ve formátu FAT a FAT32.
- Pokud nahrajete program na externí datové médium, můžete jej sledovat pouze na televizoru.
  Tento program nemůžete sledovat na žádném jiném zařízení.
- Pokud odešlete svůj televizor do opravy a je třeba vyměnit hardwarové komponenty, možná nebudete moci znovu přehrát záznamy na opraveném televizoru.
- Společnost Grundig neodpovídá za žádnou ztrátu údajů uložených na jakémkoli externím úložném zařízení.
- Doporučuje se přehrávat soubory uložené v DTV pomocí PVR přehrávače médií.

Možná omezení používání externího datového média

V závislosti na vysílací stanici se můžete setkat s různými omezeními některých funkcí některých televizních stanic.

Společnost GRUNDIG nemá žádný vliv na tato omezení.

- Nahrávání programu na externí datové médium může vysílatel zakázat.
  Pokud se na obrazovce zobrazí »URI* protected! PVR function is blocked (URI* chráněno! Funkce PVR je zablokována)«, pak vysílatel omezí nahrávání nebo časový posun (je možné jedno nahrávání) nebo zakáže (nahrávání není možné).
  *URI = informace o uživatelských právech.
- Pokud nahrajete a uložíte program do archivu externího datového média, přehrávání může být omezeno.
  Vysílatel vám může umožnit vidět tento program jednou nebo vícekrát, ale může jej také zpřístupnit na určitý čas.
- Stanice, před kterými jsou děti chráněny, vyžadují před spuštěním nahrávání PIN číslo. Pokud toto oprávnění není dáno, nahrávání se nemusí spustit.

USB NAHRÁVÁNÍ

Připojení externího datového média

Poznámky:

- Před připojením externího datového média se doporučuje přepnout televizor do pohotovostního režimu.
- Před odpojením externího datového média je třeba nejprve přepnout televizor do pohotovostního režimu, jinak může dojít k poškození souborů.
- Na televizoru jsou dva USB vstupy, **USB2 (HDD)** a **USB1**. K **USB2 (HDD)** je připojeno USB zařízení, které potřebuje dodatečné napájení (např. externí pevný disk).

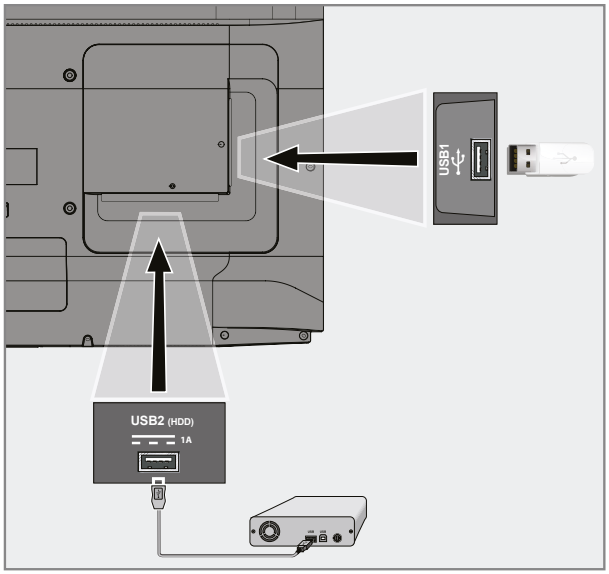

1 Připojte externí pevný disk do **USB2 (HDD)** USB rozhraní televizoru;

nebo

připojte paměťovou kartu do jedné z **USB1** zásuvek na televizoru.

Poznámky:

- Podle USB standardu podporuje konektor televizoru proud 500 mA. Zařízení, jako je externí pevný disk atd., které spotřebovávají více energie, lze připojit pouze k rozhraní **USB2 (HDD)** USB televizoru.
- **USB2 (HDD)** Pokud používáte napájecí kabel pro externí pevný disk, který jste připojili k USB rozhraní, pak musíte při vypnutí televizoru odpojit i napájecí kabel externího pevného disku.
- USB zařízení nesmíte odpojit od televizoru, dokud televizor načítá soubor z USB zařízení.

USB NAHRÁVÁNÍ

Nastavení USB nahrávání

1 Stisknutím tlačítka »⬜« se vrátíte do režimu TV.

2 Stiskněte tlačítko »⚙« a pomocí »▼« zvolte »Save (Uložit)« .

3 Pomocí »▶« zvolte »Device Information (Informace o zařízení)« a a potvrďte tlačítkem »●«.

4 Zvolte externí datové médium připojené k televizoru a potvrďte tlačítkem »●«.
– V menu se zobrazí »Device Info Setting (Nastavení informací o zařízení)«.

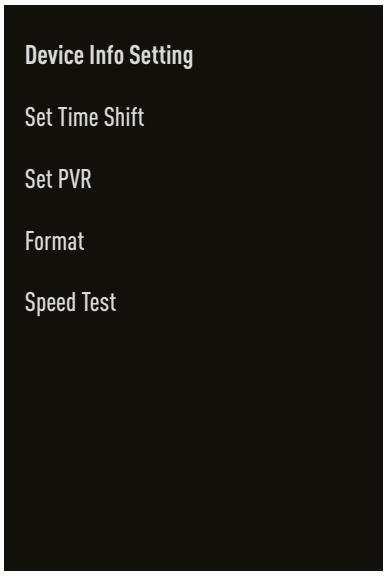

Poznámky:
- Další postupy jsou vysvětleny v následujících částech.

Formátování externího datového média

Důležité:
- Formátování externího datového nosiče způsobí trvalé vymazání všech dat na datovém nosiči.

1 Pomocí »▼« nebo »▲« zvolte »Format (Formátovat)« v menu »Device Info Setting (Nastavení informací o zařízení)« a potvrďte tlačítkem »●«.
– Zobrazí se varovné hlášení.

2 Zvolte »Yes (Ano)« na potvrzení formátování;

nebo

Zvolte »No (Ne)« pro zrušení formátování a potvrďte tlačítkem »●«.

3 Po dokončení formátování se zobrazí menu »Device Information (Informace o zařízení)«.

Volba externího datového média pro záznam/ časový posun

Pokud je k televizoru připojeno více externích datových nosičů, můžete nastavit různé datové nosiče pro záznam/časový posun nebo oba záznamy přiřadit jednomu datovému nosiči.

1 Pomocí »▼« nebo »▲« zvolte »Set time shift (Nastavit časový posun)« a/nebo »Set PVR (Nastavit PVR)« v menu »Device Info Setting« a potvrďte tlačítkem »●«.

2 Podle volby, který jste pro disk udělali v menu »Device Information (Informace o zařízení)« se zobrazí »TSHIFT« pokud je zvolen pouze časový posun, »PVR« pokud je zvoleno pouze nahrávání nebo »PVR/ TSHIFT« pokud jsou vybrány obě nahrávky na stejné datové médium.

Poznámky:
- K televizoru můžete připojit dvě různá externí datová média a zvolit si jedno samostatně jako záznam »PVR« a druhé jako záznam »TSHIFT«.
- Funkce nefungují, pokud na nahrávání/časový posun není přiřazeno žádné externí datové médium.

USB NAHRÁVÁNÍ

Testování externího datového média

Externí datové médium můžete otestovat, zda je vhodné pro požadované funkce.

1 Pomocí »⌄« nebo »⌃« zvolte »Speed Test (Test rychlosti)« v menu »Device Info Setting (Nastavení informací o zařízení)« a potvrďte tlačítkem »●«.

2 Po krátké době se na obrazovce zobrazí výsledek testu rychlosti externího datového média.

3 pomocí »●« potvrďte »Exit (Konec)« na ukončení menu restu rychlosti.

Zapnutí a vypnutí funkce časového posunu

Pomocí této funkce můžete vypnout nebo zapnout časový posun.

1 Stisknutím tlačítka »▭« se vrátíte do režimu TV.

2 Stiskněte »⋮≡« a pomocí »⌄« zvolte »Save (Uložit)«.

3 Pomocí »›« zvolte »Time Shift Mode (Režim časového posunu)« a potvrďte tlačítkem »●«.
– Zobrazí se menu režimu časového posunu.

4 Pomocí »●«v »Time Shift Mode (Režim časového posunu)« zvolte »On (Zap.)« nebo »Off (Vyp.)« .

5 Stisknutím tlačítka »↩« se vrátíte k vysílání.

Nastavení disku časového posunu

Pokud se chystáte připojit externí datové médium k televizoru poprvé a používat jej pro časový posun, je třeba nastavení disku.

Automatické nastavení disku

1 Připojte externí datové médium k USB vstupu na televizoru.

Poznámky:
- Chcete-li provést nastavení disku časového posunu, musí být »Time Shift Mode (Režim časového posunu)« zvolen jako »On (Zap.)«.

2 Stiskněte tlačítko »▶||«.
– Zobrazí se menu nastavení disku.

3 Zvolte »Auto« a potvrďte stisknutím »●«.
– Externí datové médium se automaticky konfiguruje a zobrazí se hlášení »Disc Set-up Complete (Nastavení disku je dokončeno)«.

Poznámky:
- Toto by se mělo provést při prvním připojení externího datového média k televizoru, nebo když je externí datové médium naformátováno televizorem.
- Na tuto operaci je zapotřebí externí disk s kapacitou více než 4 GB.
- Automatické nastavení vytvoří prostor s časovým posunem 4 GB na discích s kapacitou do 32 GB a 16 GB na discích s kapacitou nad 32 GB.

4 Stisknutím »↩« se vrátíte k vysílání.

Manuální nastavení disku

1 Připojte externí datové médium k USB vstupu na televizoru.

Poznámka:
- Chcete-li provést nastavení disku s časovým posunem, musí být »Time Shift Mode (Režim časového posunu)« zvolen jako »On (Zap.)«.

2 Stiskněte tlačítko »▶||«.
– Zobrazí se menu nastavení disku.

3 Pomocí »⌄« zvolte »Manual (Manuálně)« a potvrďte tlačítkem »●«.

4 Zvolte »Format (Formátovat)« pro formátování externího datového média;

nebo

nebo chcete-li pokračovat bez formátování, zvolte »Skip (Přeskočit)« a potvrďte tlačítkem »● «.

Důležité:
- Pro lepší výkon se doporučuje formátovat externí datové médium. Tato akce vymaže všechna data na externím datovém médiu.

5 Zobrazí se varovná zpráva o formátování. Zvolte »Format (Formátovat)« a potvrďte tlačítkem »●«.
– Průběh formátování se zobrazuje na obrazovce.

6 Po dokončení formátování zvolte pomocí »⌄« nebo »⌃« velikost, kterou chcete rezervovat pro časový posun podle velikosti externího datového média a potvrďte tlačítkem »●«.
– Externí datové médium je manuální
– nakonfigurováno a zobrazí se hlášení
– »Disc Set-up Complete (Nastavení disku je dokončeno)«.

7 Stisknutím »●« se vrátíte k vysílání.

USB NAHRÁVÁNÍ

„Pozastavení“ časového posunu a programy nepřetržitého nahrávání

Jakýkoli program, který sledujete, můžete pozastavit. Pokud například při sledování filmu zazvoní telefon, můžete film pozastavit a pokračovat v něm po hovoru, aniž byste něco zmeškali.

Zobrazí se poslední scéna, která byla zastavena a časový posun se zaznamená na externí datové médium.

Díky funkci nepřetržitého nahrávání, zaznamená televizor kanál, který právě sledujete, stejně jako paměť s časovým posunem, kterou vytvoříte na externím datovém médiu. Na kanálu, který sledujete, tedy můžete použít funkci posouvání dozadu.

Poznámka:

- Použijte externí ovladač USB disku na nepřerušovaný „Permanent Time Shift (Permanentní časový posun)“.

1 Stiskněte tlačítko »▶||« v průběhu vysílání.
   – Televizní obraz se pozastaví a zobrazí se čas zpoždění.

2 Chcete-li pokračovat ve vysílání, stiskněte tlačítko »▶||«.
   – Systém pokračuje v nahrávání vysílání, kým ho sledujete.

Poznámky:

- V režimu časového posunu lze použít následující funkce.
  – Rychlý posun dozadu, několikrát stiskněte tlačítko »◁◁« pro požadovanou rychlost;
  – Rychlý posun dopředu, několikrát stiskněte tlačítko »▷▷« pro požadovanou rychlost;
  – Pro pozastavení stiskněte tlačítko »▶||«.

3 Chcete-li zastavit časový posun, stiskněte a podržte tlačítko »■«.

Nahrávání programů

Můžete nahrávat televizní kanál. Programy se nahrávají na externí datová média a archiv je spravován prostřednictvím televizoru.

Na 1 minutový záznam je potřebná paměť 44 MB až 110 MB.

1 Pomocí »1…0« nebo »▬ 📖« zvolte kanál na spuštění nahrávání.

2 Stiskněte tlačítko »●« na dálkovém ovladači.
   – Zobrazí se informace o nahrávání: symbol nahrávání, název kanálu, čas programu a čas nahrávání.
   – Tato informace po krátké chvíli zmizí, v levém dolním rohu obrazovky se zobrazí symbol »REC« a čas nahrávání.

3 Nahrávání zastavíte Stisknutím tlačítka »■«.

Poznámky:

- Po dokončení nahrávání se automaticky uloží na externí datové médium.
- Pokud během nahrávání zvolíte externí datové médium, nahrávání se automaticky zruší a na externí datové médium se nezaznamenají žádná data.

Přepnutí televizoru do pohotovostního režimu během nahrávání

1 Pomocí »1…0« nebo »▬ 📖« zvolte kanál ke spuštění nahrávání.

2 Stiskněte tlačítko »●« na dálkovém ovladači.

3 Chcete-li přepnout televizor do pohotovostního režimu, stiskněte tlačítko »⏻«.

USB NAHRÁVÁNÍ

Nahrávání programu ze seznamu kanálů

1 Stisknutím tlačítka »●« otevřete seznam kanálů.

2 Pomocí »▼« nebo »▲« zvolte kanál a potvrďte stisknutím »●«.

3 Stiskněte tlačítko »●« na dálkovém ovladači.
   – Zobrazí se informace o nahrávání: symbol nahrávání, název kanálu, čas programu a čas nahrávání.
   – Tato informace po krátké chvíli zmizí, v levém dolním rohu obrazovky se zobrazí symbol »REC« a čas nahrávání.

4 Nahrávání zastavíte stisknutím tlačítka »■«.

Přidání časovače nahrávání

... s elektronickým programovým průvodcem

K nahrávání lze použít data elektronického programového průvodce.

1 Stisknutím »▬« na kolmé ose otevřete elektronického TV průvodce.

2 Chcete-li přidat časovač nahrávání, zvolte požadovaný kanál pomocí »▼« nebo »▲«.

3 Pomocí »◀« nebo »▶« zvolte plán, ke kterému chcete přidat časovač nahrávání a potvrďte tlačítkem »●«.
   – Zobrazí se menu »Schedule List - Add (Seznam plánů - Přidat)«.

4 V části »Schedule Type (Typ plánu)« zvolte »Save (Uložit)«.

5 V části »Repeat Type (Typ opakování)«, zvolte (»Once (Jednou)«, »Weekly (Týdenně)« nebo »Everyday (Každý den)«).

Poznámka:

■ Chcete-li přidat časovač nahrávání pro program v jiném časovém intervalu, než je čas vysílání uvedený v elektronickém programovém průvodci, zvolte položku »Timing Programming (Načasování programování)« v položte »Event Model (Model události)«.

6 Chcete-li uložit nastavení, stiskněte tlačítko »●« (zelené).

7 Stisknutím tlačítka »▭« se vrátíte k vysílání.

Poznámky:

■ Před spuštěním časovaného nahrávání se zobrazí varování a odpočítává se 15 vteřin, abyste mohli přepnout na kanál. Po 15 sekundách se automaticky zobrazí kanál, který se má nahrát.

■ Pokud se během přehrávání spustí časované nahrávání, přehrávání se zastaví. Pokud ve výzvě k upozornění nezvolíte »Yes (Ano)«, nahrávání se spustí automaticky na konci odpočítávání.

■ Poznámka specifická pro zákazníky UPC: Části předchozích nebo následujících souborů mohou být zahrnuty do záznamu během nahrávání programu v důsledku možných chyb programového průvodce. V takových případech mějte na paměti, že nejvyšší úroveň ochrany rodiny se bude vztahovat na celou nahrávku, pokud jeden nebo více z těchto programů mají jakoukoli úroveň ochrany rodiny.

... manuálním zadáním informací

1 Stisknutím tlačítka »▭« se vrátíte do režimu TV.

2 Stiskněte tlačítko »▪▪▪« a pomocí »▼« zvolte »Save (Uložit)«.

3 Pomocí »▶« zvolte »Programme List (Seznam programů)« a potvrďte tlačítkem »●«.

4 Zobrazí se menu »Information (Informace)«. pomocí »▶« zvolte »Add (Přidat)« a potvrďte tlačítkem »●«.

Poznámka:

■ Pokud je předtím naprogramován časovač, zobrazí se menu »Schedule List (Seznam rozvrhu)« menu bez zobrazení menu »Information (Informace)«. Stisknutím tlačítka »●« (žluté) přidejte vysílání do časovače v tomto stavu.

5 Zvolte »Channel Info (Informace o kanálu)« a stiskněte »●«. pomocí »▼« nebo »▲« zvolte kanál, který chcete uložit a stiskněte »●«.

6 Zvolte »Starting Date (Datum zahájení)« a stiskněte »●«. pomocí »**1...0**« zvolte rok, měsíc a den a stiskněte tlačítko »●« (zelené).

7 Zvolte »Starting Time (Čas spuštění)« a stiskněte »●«. pomocí »1...0« zvolte hodinu, minutu a sekundu a stiskněte tlačítko »●« (zelené).

8 Zvolte »Stop Time (Čas zastavení)« a stiskněte »●«. pomocí »1...0« zvolte hodinu, minutu a sekundu a stiskněte tlačítko »●« (zelené).

9 Zvolte »Schedule Type (Typ rozvrhu)« a stiskněte »●«. pomocí »▼« nebo »▲« zvolte »Save (Uložit)« a stiskněte tlačítko »●« (zelené).

10 Zvolte »Repeat Type (Typ opakování)« a stiskněte »●«. Stlačením »▼« nebo »▲« zvolte (»Once (Jednou)«, »Daily (Denně)« nebo »Weekly (Týdně)«) a stiskněte tlačítko »●« (zelené).

11 V řádku »Event Model (Model události)« pomocí »◀« nebo »▶« zvolte »Timing Programming (Programování časování)« a stiskněte tlačítko »●« (zelené).

12 Chcete-li uložit nastavení, Stiskněte tlačítko »●« (zelené).

13 Stisknutím tlačítka »TV« se vrátíte k vysílání.

Úprava časovače nahrávání

Naprogramované časovače můžete vymazat.

1 Stisknutím tlačítka »TV« se vrátíte do režimu TV.

2 Stiskněte tlačítko »☰« a pomocí »▼« zvolte »Save (Uložit)«.

3 Pomocí »▶« zvolte »Programme List (Seznam programů)« a potvrďte tlačítkem »●«.
– Zobrazí se plánované časovače nahrávání.

4 Pomocí »▼« nebo »▲« zvolte časovač nahrávání, který chcete upravit a stiskněte tlačítko »●« (červené).

5 Upravte časovač nahrávání.

6 Chcete-li uložit změny, stiskněte tlačítko »●« (zelené).

Vymazání časovače nahrávání

Naprogramované časovače můžete vymazat.

1 Stisknutím tlačítka »TV« se vrátíte do režimu TV.

2 Stiskněte tlačítko »☰« a pomocí »▼« zvolte »Save (Uložit)«.

3 Pomocí »▶« zvolte »Programme List (Seznam programů)« a potvrďte tlačítkem »●«.
– Zobrazí se plánované časovače nahrávání.

4 Pomocí »▼« nebo »▲« zvolte časovač nahrávání, který chcete vymazat a stiskněte tlačítko »●« (modré).

5 Pomocí »◀« nebo »▶« zvolte »Yes (Ano)« pro vymazání časovače;

nebo

Chcete-li zrušit vymazání, pomocí »◀« nebo »▶« zvolte »No (Ne)« a potvrďte pomocí »●«.

USB NAHRÁVÁNÍ

Přehrávání

Zaznamenané programy se spustí manuálně nebo pomocí funkce časovače a všechny se uloží na externí datové médium. Archiv můžete zobrazit na externím datovém médiu z menu »Recorded files list (Seznam nahraných souborů)«.

Volba vysílání ze seznamu nahraných souborů

1 Stisknutím tlačítka »« se vrátíte do režimu TV.

2 Stiskněte tlačítko »« a pomocí »« zvolte »Save (Uložit)«.

3 Pomocí »« zvolte »Recorded Files List (Seznam nahraných souborů)« a potvrďte tlačítkem »«.
– Zobrazí se seznam nahraných souborů.

4 Stisknutím »« nebo »« zvolte vysílání, které chcete přehrát a stisknutím »« spusťte přehrávání.

5 Stisknutím tlačítka »« přehrávání pozastavte.

6 Přehrávání zastavíte stisknutím tlačítka »«.

Vyhledávání obrázků dopředu/dozadu

1 Opakovaným stisknutím tlačítka »« během přehrávání zvolte rychlost přehrávání (2x, 4x, 8x, 16x nebo 32x).

nebo

opakovaným stisknutím tlačítka »« zvolte rychlost přehrávání (2x, 4x, 8x, 16x nebo 32x).

Odstranění vysílání z menu nahraných souborů

Nahraná vysílání můžete vymazat ze seznamu nahraných souborů.

1 Stisknutím tlačítka »« se vrátíte do režimu TV.

2 Stiskněte tlačítko »« a pomocí »« zvolte »Save (Uložit)«.

3 Pomocí »« zvolte »Recorded Files List (Seznam nahraných souborů)« a potvrďte tlačítkem »«.
– Zobrazí se seznam nahraných souborů.

4 Pomocí »« nebo »« zvolte nahrávku, kterou chcete vymazat a stiskněte tlačítko »« (žluté).

5 Chcete-li potvrdit vymazání, stisknutím »« nebo »« zvolte možnost »Yes (Ano)«;

nebo

chcete-li zrušit vymazání, stisknutím »« nebo »« zvolte možnost »No (Ne)«.

6 Stisknutím tlačítka »« se vrátíte k vysílání.

USB PROVOZ

Formáty souborů

Váš televizor lze ovládat prostřednictvím USB vstupu s následujícími formáty souborů:

Video údaje

Komprese/dekomprese videa (kodek) je určena ke zmenšení úložné plochy bez obětování kvality obrazu.
Váš televizor vám umožňuje přehrávat komprimovaná video data se standardy XVID, H.264/MPEG-4 AVC (L4.1, Ref. Frames:4), MPEG-4, MPEG-2, MPEG-1, MJPEG, MOV.

Přípony souborů podporované zařízením: „.avi“, „mkv“, „.mp4“, „.ts“, „.mov“, „.mpg“, „.dat“, „.vob“, „divx“.
Kromě obrazových údajů tyto soubory obsahují také zvuková data komprimovaná a „zabalená“ formáty MP3, AAC nebo Dolby Digital.

Informace o formátu (kodeku) jsou vloženy do obsahu souboru a mohou se lišit v závislosti na příponě souboru. Soubory „.avi“, „.mkv“ nebo „.divx“ obsahující kodek divx se nepřehrají.

Zvukové údaje

Váš televizor dokáže přehrávat audio data kódovaná standardy MP3, AAC.
MP3 označuje MPEG-1 Volume Level 3 a je založen na standardu MPEG-1, který vyvinula MPEG (Motion Picture Expert Group).
AAC označuje pokročilé zvukové kódování a je vyvinut společností MPEG. AAC poskytuje vyšší kvalitu zvuku při stejné datové rychlosti (bitové rychlosti).
Přípony souborů podporované zařízením: „.mp3“, „.mp2“, „.m4a“, „.aac“, „.wav“
MP3 soubory lze uspořádat do adresářů a podadresářů podobně jako soubory v počítači.

Obrazové údaje

Váš televizor dokáže zobrazit obrazová data ve formátech JPEG, PNG a BMP.
JPEG je zkratka pro Joint Picture Experts Group. Tento proces je určen ke kompresi obrázkových souborů. PNG a BMP jsou navrženy tak, aby komprimovaly obrazová data bez jakýchkoli ztrát.
Obrazové soubory lze uložit na datové médium spolu s jinými typy souborů.
Takové soubory mohou být uspořádány jako adresáře a podadresáře.

Patenty DTS naleznete na stránce http://patents.dts.com. Vyrobeno v licenci společnosti DTS Licensing Limited. DTS, DTS-HD, Virtual:X a loga DTS-HD jsou registrované ochranné známky nebo ochranné známky společnosti DTS, Inc. v USA a jiných státech.
© 2021 DTS, Inc. VŠECHNA PRÁVA VYHRAZENA.

USB PROVOZ

Připojení externího datového média

Před připojením externího datového média se doporučuje přepnout televizor do pohotovostního režimu. Připojte zařízení a poté znovu zapněte televizor.

Před odpojením datového média je třeba nejprve přepnout televizor do pohotovostního režimu, jinak může dojít k poškození souborů.

Poznámky:

- Podle standardu USB podporuje **USB1** konektor televizoru proud 500 mA. Zařízení, jako je externí pevný disk atd., která spotřebovávají více energie, lze připojit pouze k **USB2 (HDD)** rozhraní televizoru.
- **USB2 (HDD)** Pokud používáte napájecí kabel pro externí pevný disk, který jste připojili k USB rozhraní, pak musíte při vypnutí televizoru odpojit i napájecí kabel externího pevného disku.
- USB zařízení nesmíte odpojit od televizoru, dokud televizor načítá soubor z USB zařízení.
- Protože duplexní přenos dat definovaný pro zařízení ITE (Information Technology Equipment) v EN 55022/EN 55024 není možný.
- Přenos prostřednictvím USB není provozní režim sám o sobě. Je to jen doplňková funkce.

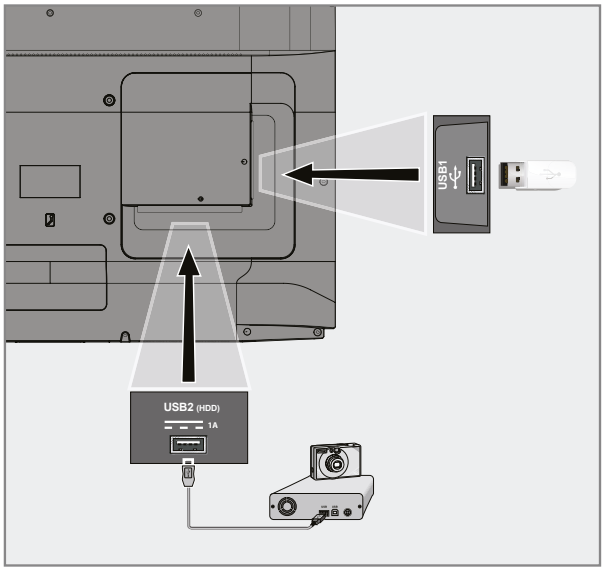

1 Připojte rozhraní **USB2 (HDD)** televizoru a příslušný konektor na datovém zařízení (externí pevný disk, digitální fotoaparát, čtečka karet nebo MP3 přehrávač) pomocí USB kabelu;

nebo

připojte paměťovou kartu do jednoho z konektorů »**USB1**« na televizoru.

Odpojení externího datového média

Před odpojením externího datového nosiče, odhlaste datový nosič

1 Stiskněte tlačítko »⌂«.
2 Pomocí tlačítka »<«, »>«, »∨« nebo »∧« zvolte »⚙« Nastavení a potvrďte tlačítkem »●«.
3 Pomocí tlačítka »∨« zvolte »Device Preferences (Předvolby zařízení)« a potvrďte tlačítkem »●«.
4 Pomocí »∨« zvolte »Storage (Úložiště)« a potvrďte tlačítkem »●«.
5 Pomocí »∨« nebo »∧« zvolte externí datové médium, které chcete odstranit a potvrďte tlačítkem »●«.
6 Pomocí »●« potvrďte »Remove (Odstranit)«.
   – Zobrazí se hlášení »..... safely removed (... bezpečně odstraněno)«.
7 Vytáhněte datové médium z konektoru.

USB PROVOZ

Menu multimediálního přehrávače

Multimediální prohlížeč souborů zobrazuje video, audio, obrázky a textová data na externím datovém médiu.

Pokud externí datové médium obsahuje různé formáty souborů, můžete deaktivovat data (video soubor, zvukový soubor, obrázkový soubor nebo textový soubor), které nepotřebujete přehrát/zobrazit výběrem formátu souboru, takže můžete přehrávat pouze soubory ve formátu, který chcete zobrazit.

1 Prohlížeč souborů
2 Typ dat.
3 Adresáře datových médií.
4 Soubory datových médií
5 Možnosti.

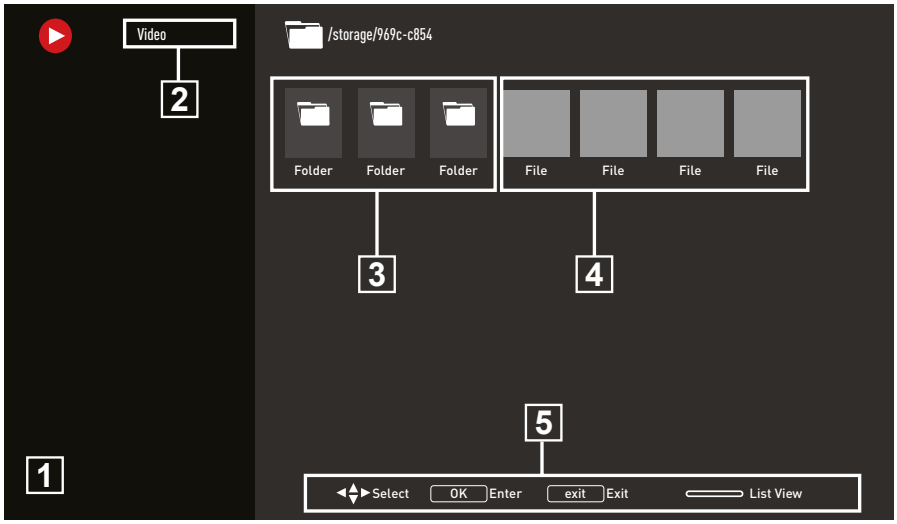

1 Stiskněte tlačítko »⌂«.
2 Pomocí »◀« nebo »▶« v záložce »Applications (Aplikace)« zvolte aplikaci »Media Center (Centrum médií)« a potvrďte tlačítkem »●«.
   – Zobrazí se volba formátu souboru centra médií.
3 Pomocí »◀« nebo »▶« zvolte formát souboru, který chcete přehrávat volbou položky »Video«, »Photo« nebo »Music« a potvrďte tlačítkem »●«.
   – který chcete přehrávat volbou položky »Video«, »Photo« nebo »Music« a potvrďte tlačítkem .

Základní funkce přehrávání

1 Pomocí »◀«, »▶«, »▼« nebo »▲« zvolte soubor, který chcete přehrát z prohlížeče souborů a potvrďte tlačítkem »●«.
2 Stisknutím tlačítka »▶||« pozastavíte přehrávání.
3 Stisknutím tlačítka »▶||« pokračujete v přehrávání.
4 Stisknutím tlačítka »■« ukončíte přehrávání.
   – Zobrazí se prohlížeč souborů.

Poznámky:

- Je možné, že některé soubory, které jsou podporovány v režimu USB, nefungují v důsledku některých problémů, které mohou nastat v závislosti na způsobu vytváření takových souborů (komprese), ačkoli mají podporovanou příponu souboru.
- Pokud je v přehrávaných video souborech více než jeden zdroj zvuku (zvukový stream), pak můžete mezi zdroji zvuku přepínat pomocí »SUB« během přehrávání souboru v režimu celé obrazovky.
- Filmy, které budete sledovat z filmového souboru, podporují pouze titulky ve formátu .srt, .sub, .ass, .ssa, .smi. Názvy souborů s titulky a filmem musí být stejné. V opačném případě se titulky nedají zobrazit. Video /storage/9

USB PROVOZ

Dodatečné funkce přehrávání

V závislosti na použitých formátech souborů lze použít následující dodatečné funkce.

Zobrazení informací ve všech formátech souborů

1 Stiskněte tlačítko »☰« během přehrávání.

2 Zvolte »Show information (Zobrazit informace)« a potvrďte stisknutím »●«.
– Zobrazí se informace o souboru.

3 Stisknutím tlačítka »↩« zavřete menu.

Přesun na požadovaný čas

(Pouze video a audio soubory)

Můžete si zvolit různé rychlosti (2 násobek, 4 násobek, 8 násobek, 16 násobek a 32 násobek dopředu a dozadu).

1 Stisknutím tlačítka »◀◀« nebo »▶▶« během přehrávání přeskočíte na požadovaný čas.

Přesun na konkrétní část videa

1 Stiskněte tlačítko »☰« během přehrávání.

2 Pomocí »▼« nebo »▲« zvolte »Search (Vyhledávat)« a potvrďte tlačítkem »●«.

3 Pomocí »**1...0**« zadejte čas, na který se chcete přesunout a potvrďte pomocí »●«.

Funkce opakování

(Pouze video a audio soubory)

1 Stiskněte tlačítko »☰« během přehrávání.

2 Pomocí »▼« nebo »▲« zvolte »Repeat (Opakovat)« a potvrďte tlačítkem »●«.

3 Stisknutím »▼« nebo »▲« zvolte »None (Žádné)«, »Repeat One (Opakovat jednou)« nebo »Repeat All (Opakovat vše)« a potvrďte pomocí »●«.

Nastavení obrazu ve video souborech

Během přehrávání video souborů můžete změnit nastavení zobrazení.

1 Stiskněte tlačítko »☰« během přehrávání.

2 Zvolte »Picture Settings (Nastavení obrazu)« a potvrďte tlačítkem »●«.
– Zobrazí se menu obrazu.

Poznámka:

■ Další nastavení naleznete v části »Picture Settings (Nastavení obrazu)«.

Nastavení zvuku ve video a audio souborech

Během přehrávání video a audio souborů můžete změnit nastavení zvuku.

1 Stiskněte tlačítko »☰« během přehrávání.

2 Zvolte »Sound Settings (Nastavení zvuku)« a potvrďte tlačítkem »●«.
– Zobrazí se menu zvuku.

Poznámka:

■ Další nastavení naleznete v části »Sound Settings (Nastavení zvuku)«.

Zapnutí náhodného přehrávání pro zvukové soubory

Zvukové soubory na externím datovém médiu můžete dát do náhodného výběru.

1 Stiskněte tlačítko »☰« během přehrávání.

2 Potvrďte »Shuffle: "Off (Vyp.)" pomocí »●«.
– Režim náhodného přehrávání se zapne pro stopy na externím datovém médiu.

Poznámka:

■ Zvolte »Shuffle Off (Vypnutí náhodného přehrávání)« abyste postupně přehráli skladby na externím datovém médiu.

USB PROVOZ

Přehrávání zvukových souborů s vypnutou obrazovkou

Během přehrávání zvukových souborů na externím datovém médiu můžete vypnout obrazovku.

1 Stiskněte tlačítko »⊞« během přehrávání.

2 Pomocí »∨« nebo »∧« zvolte »Picture Off (Vypnout obraz)« a potvrďte tlačítkem »●«.
   – Zobrazí se menu napájení.

3 Pomocí »∨« nebo »∧« zvolte »Picture Off (Vypnout obraz)« a potvrďte tlačítkem »●«.
   – TV obrazovka se vypne a přehrávání zvukových souborů pokračuje.

4 Stiskněte tlačítko »↩« pro opětovné zapnutí obrazu.

Otočení zobrazení obrazu

(Pouze obrazové soubory)

Obrázky lze otáčet o 90°.

1 Stiskněte tlačítko »⊞« během přehrávání.

2 Pomocí »∨« nebo »∧« zvolte »Rotate (Otočit)« a potvrďte tlačítkem »●«.
   – Obraz se otočí o 90° ve směru nebo proti směru hodinových ručiček.

Zvětšení zobrazení obrazu (Zoom)

(Pouze obrazové soubory)

1 Stiskněte tlačítko »⊞« během přehrávání.

2 Pomocí »∨« nebo »∧« zvolte »Zoom (Přiblížit)« a potvrďte tlačítkem »●«.

3 Stisknutím »∨« nebo »∧« zvolte »1X«, »2X« nebo »4X« a potvrďte tlačítkem »●«.

GRUNDIG ANDROID TV

Podmínky a ochrana osobních údajů

Při prvním nastavení televizoru Google zobrazí stránku se smluvními podmínkami, kterou můžete přijmout nebo odmítnout. Tato stránka obsahuje tlačítka pro „Smluvní podmínky Google“, „Zásady ochrany osobních údajů Google“ a „Smluvní podmínky služby Google Play“ spolu s možností Přijmout.

Přečtěte si tyto smlouvy s podrobnostmi o jejich návštěvě na příslušných webových stránkách a podle toho zvolte možnost Přijmout.

Pokud v tomto kroku nezvolíte možnost Přijmout, nebudete moci používat funkce Android TV.

Při úvodním nastavení se opět zobrazí smluvní podmínky Smart TV. V této smlouvě jsou podrobně vysvětleny podmínky služeb poskytovaných na vašem televizoru a jsou uvedeny podrobné informace o zpracování údajů. Přečtěte si pozorně tuto smlouvu.

Přihlášení se pomocí účtu Google

Tento krok přeskočte, pokud jste se při počátečním nastavení přihlásili pomocí stávajícího účtu Google.

1 V menu Home zvolte pomocí »◀«, »▶«, »▼« nebo »▲« Nastavení »⚙« a potvrďte tlačítkem »●«.

2 Pomocí »▼« zvolte »Accounts and Login (Účty a přihlášení)« a potvrďte tlačítkem »●«.

3 Zvolte »Login (Přihlásit)« a potvrďte tlačítkem »●«.

4 Zvolte »Use your remote control (Použít dálkový ovladač)« a potvrďte tlačítkem »●«.

5 Chcete-li pokračovat po zadání e-mailové adresy pomocí klávesnice na obrazovce, zvolte »→« a stiskněte »●«.

6 Chcete-li pokračovat po zadání hesla účtu pomocí klávesnice na obrazovce, zvolte »→« a stiskněte »●«,

7 Postupujte podle pokynů zobrazených na vašem televizoru a na obrazovce vašeho televizoru.
   – Na TV obrazovce se zobrazí hlášení »Successful (Úspěšné)«.

GRUNDIG ANDROID TV™

Home menu (Domovská obrazovka)

Váš televizor má operační systém Android. Stejně jako váš chytrý telefon nebo tablet, i na svém novém Android TV můžete najít ty nejpraktičtější aplikace, které chcete. Stačí připojit televizor k domácí síti a internetu a sledovat televizi, hrát online hry, používat videa, obrázky, hudbu, aplikace ke sdílení na sociálních sítích, nejoblíbenější zprávy a sportovní aplikace.

Stejně jako v případě chytrého telefonu nebo tabletu se systémem Android je středem vašeho televizoru domovská nabídka. Můžete se rozhodnout, na co se budete dívat, procházením přes menu Home, aplikaci a možnosti živé TV zábavy. Menu Home obsahuje kanály, které vám umožní objevit skvělý obsah z vašich oblíbených aplikací.

Do domovského menu televizoru se dostanete jednoduše stisknutím »⌂«.

Poznámka:

- Vzhled menu Home se může změnit s aktualizacemi softwaru Google.

Otevření menu Home

1. Stiskněte tlačítko »⌂«.
2. Pomocí »◀«, »▶«, »▼« nebo »▲« otevřete/spusťte položku, stiskněte »●«.
3. Opakovaně stiskněte tlačítka »↩« nebo »⌂« a vrátíte se na domovskou obrazovku.

Poznámka:

- Při otevření domovské obrazovky se aplikace/obsah přehrávající na pozadí zastaví. Chcete-li pokračovat, musíte znovu zvolit aplikaci nebo obsah z domovské obrazovky.

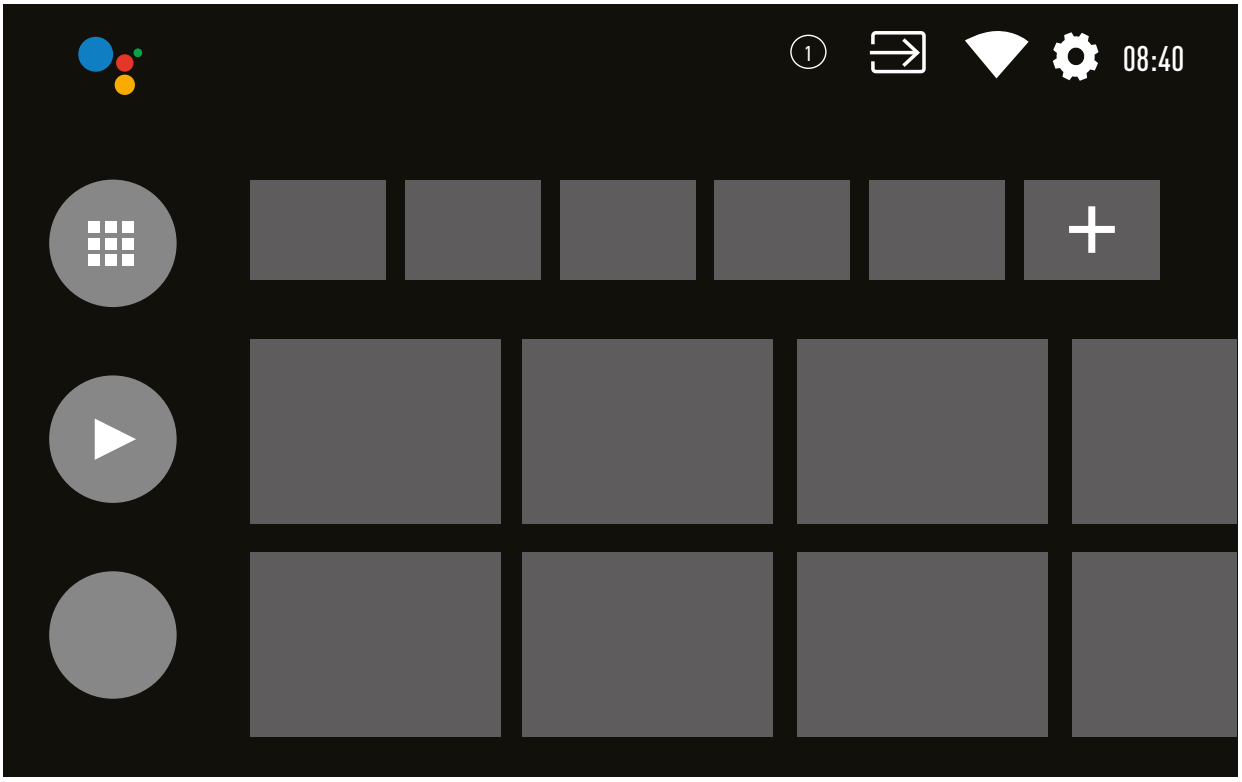

Nastavení Home menu

1 Stiskněte tlačítko »⌂«.

2 Pomocí »◀«, »▶«, »▼« nebo »▲« zvolte »⚙« Nastavení a potvrďte tlačítkem »●«.

3 Pomocí »▼« zvolte »Device Preferences (Předvolby zařízení)« a potvrďte tlačítkem »●«.

4 Pomocí »▼« zvolte »Home Screen (Domovská obrazovka)« a potvrďte tlačítkem »●«.
– Zobrazí se menu »Home Screen (Domovská obrazovka)«.

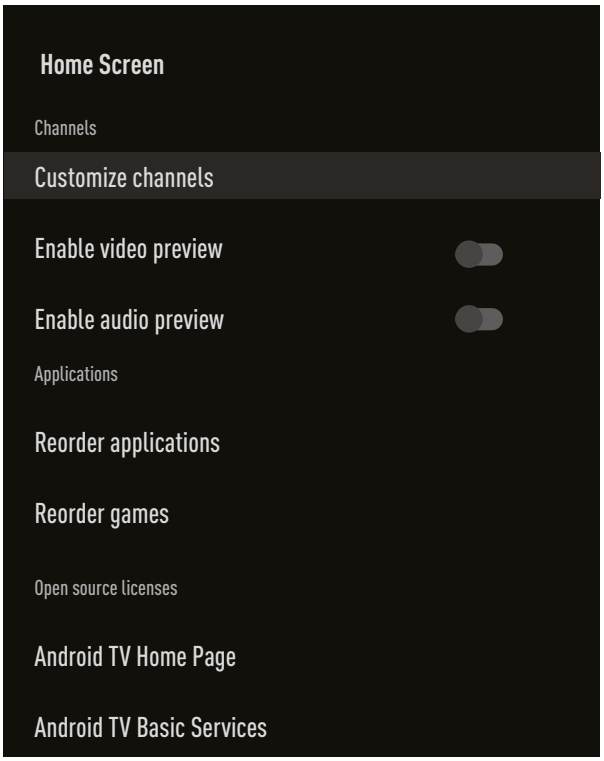

Poznámka:
■ Další postupy jsou vysvětleny v následujících částech.

Přizpůsobení kanálů v menu Home

Home menu je uspořádáno jako kanály. Tyto kanály se skládají z obsahu nainstalovaných aplikací. Tyto kanály si můžete přizpůsobit a nechat si je zobrazit podle svých preferencí.

1 Zvolte položku »Customize Channels (Přizpůsobit kanály)« z menu »Home Screen (Domovská obrazovka)«;

nebo

Stiskněte tlačítko »⌂« a pomocí »▼« přejděte do spodní části obrazovky na domovské obrazovce, zvolte »Customize Channels (Přizpůsobit kanály)« a potvrďte tlačítkem »●«.

2 Zobrazí se podporované aplikace a kanály, přizpůsobte možnosti, které chcete, aby kanály zobrazovaly.

3 Stisknutím tlačítka »↩« se vrátíte k předchozímu menu nebo stiskněte tlačítko »⌂« pro návrat do Home menu.

Ukázka obrazu/zvuku v kanálech domácího menu

Můžete zapnout nebo vypnout ukázku obrazu/zvuku v hlavním menu.

1 V menu »Home Screen (Domovská obrazovka)« pomocí »▼« nebo »▲«Zvolte »Enable video preview (Aktivovat ukázku obrazu)« a/nebo »Enable sound preview (Aktivovat ukázku zvuku)«.

2 Pomocí »●« zvolte polohu »On (Zap.)« nebo »Off (Vyp.)«.

3 Stisknutím tlačítka »↩« se vrátíte k předchozímu menu nebo stiskněte tlačítko »⌂« pro návrat do Home menu.

Třídění aplikací v záložce aplikací menu Home

Seřaďte si aplikace v menu aplikací domovského menu podle svých osobních preferencí.

Poznámka:

- Chcete-li zobrazit menu aplikací, v menu Home zvolte »■« Applications (Aplikace)« a potvrďte tlačítkem »●«.

1 V menu »Home Screen (Domovská obrazovka)« zvolte pomocí »▼« možnost »Reorder apps (Změnit pořadí aplikací)« a potvrďte tlačítkem »● «.
   – Zobrazí se menu aplikací.
2 Pomocí »●« zvolte aplikaci, kterou chcete nahradit.
3 pomocí »◀«, »▶«, »▼« nebo »▲« přesuňte aplikaci na novou pozici a potvrďte pomocí tlačítka »●«.
4 Stisknutím tlačítka »↩« se vrátíte k předchozímu menu nebo stiskněte tlačítko »⌂« pro návrat do Home menu.

Třídění aplikací v záložce her v domácím menu

Seřaďte si aplikace v menu her domovského menu podle svých osobních preferencí.

1 Pomocí »▼« zvolte »Reorder games (Změnit
2 pořadí her)« v menu »Home Screen (Domovská obrazovka)« a potvrďte tlačítkem »●«.
   – Zobrazí se menu her.
2 Pomocí »●« zvolte hru, kterou chcete nahradit.
3 Pomocí »◀«, »▶«, »▼« nebo »▲« přesuňte hru na novou pozici a potvrďte tlačítkem »●«.
4 Stisknutím tlačítka »↩« se vrátíte k předchozímu menu nebo stiskněte tlačítko »⌂« pro návrat do Home menu.

Otevřené zdrojové licence hlavního menu

Zobrazení otevřených zdrojových licencí hlavního menu.

1 Pomocí »▼« nebo »▲« zvolte »Android TV Home (Domovská stránka Android TV)« nebo »Android TV Basic Services (Základní služby Android TV)« v menu »Home Screen (Domovská obrazovka)« a potvrďte tlačítkem »●«.
   – Zobrazí se otevřená zdrojová licence.
2 Stisknutím tlačítka »↩« se vrátíte k předchozímu menu nebo stiskněte tlačítko »⌂« pro návrat do Home menu.

Aplikace

Své oblíbené aplikace naleznete v záložce Aplikace v menu Home.

Aplikace a hry si můžete stáhnout z obchodu Google Play do televizoru stejně jako v případě chytrých telefonů a tabletů.

Můžete si stáhnout pouze aplikace a hry, které jsou kompatibilní s vaším televizorem. Tyto se mohou lišit od aplikací a her pro chytré telefony/tablety.

Chcete-li stahovat aplikace z obchodu Google Play, televizor musí být připojen k internetu a musí být přihlášen pomocí účtu Google.

Instalace aplikací z obchodu Google Play

1 Stiskněte tlačítko »⌂«.

2 Pomocí »▼« nebo »▲« zvolte záložku »Applications (Aplikace)« v Home menu.

3 V záložce aplikací, zvolte pomocí »◀« nebo »▶« aplikaci »Google Play Store (Obchod Google Play)« a stiskněte »●«.
– Zobrazí se domovská obrazovka obchodu Play.

4 Pomocí »▼«, »▲«, »◀« nebo »▶« zvolte požadovanou aplikaci nebo vyhledejte požadovanou aplikaci pomocí vyhledávacího panelu a stiskněte »●«.
– Zobrazí se obrazovka s popisem mojí aplikace.

5 Zvolte »Load (Načíst)« a potvrďte stisknutím »●«.

6 Aplikace se stáhne a nainstaluje do vašeho televizoru.

Poznámka:

■ V závislosti na velikosti aplikace a rychlosti vašeho internetu se může čas načítání aplikace lišit.

Spuštění nainstalované aplikace

1 Stiskněte tlačítko »⌂«.

2 Pomocí »▼« nebo »▲« zvolte záložku »Applications (Aplikace)« v Home menu.

3 Pomocí »◀« nebo »▶« zvolte aplikaci, kterou chcete spustit a potvrďte tlačítkem »●«.
– Zobrazí se úvodní obrazovka aplikace.

4 Aplikaci ukončíte Stisknutím tlačítka »⌂«.

Přidání oblíbených aplikací do záložky aplikací v domácím menu

Přidejte své oblíbené aplikace do záložky aplikací v menu Home.

1 Stiskněte tlačítko »⌂«.

2 Pomocí »▼« nebo »▲« zvolte záložku »Applications (Aplikace)« v Home menu.

3 Chcete-li přidat oblíbenou aplikaci, pomocí »◀« nebo »▶« zvolte »+« potvrďte tlačítkom »●«.
– Zobrazí se menu volby aplikace.

4 Pomocí »▼« nebo »▲« zvolte aplikaci, kterou chcete přidat a potvrďte tlačítkem »●«.
– Aplikace se přidá do záložky aplikací v menu Home.

Odstranění oblíbených aplikací ze záložky aplikací domácího menu

Odstraňte své oblíbené aplikace ze záložky aplikací menu Home.

1 Stiskněte tlačítko »⌂«.

2 Pomocí »▼« nebo »▲« zvolte záložku »Applications (Aplikace)« v Home menu.

3 Zvolte aplikaci, kterou chcete odstranit z oblíbených a stiskněte a podržte tlačítko »●«.
– Zobrazí se menu.

4 Pomocí »▼« zvolte »Remove from favourites (Odstranit z oblíbených)« a potvrďte tlačítkem »●«.
– Aplikace se odstraní ze záložky aplikací v menu Home.

Třídění aplikací v záložce aplikací

Seřaďte aplikace v záložce aplikací v menu Home podle svých osobních preferencí.

1 Stiskněte tlačítko »⌂«.

2 Pomocí »▼« nebo »▲« zvolte záložku »Applications (Aplikace)« v Home menu.

3 Pomocí »◀« nebo »▶« zvolte aplikaci, kterou chcete nahradit a podržte tlačítko »●«.
– Zobrazí se menu

4 Pomocí »▼« zvolte »Move (Přesunout)« a potvrďte tlačítkem »●«.

5 Pomocí »◀« nebo »▶« přesuňte kanál na novou pozici a potvrďte tlačítkem »●«.

Poznámka:

■ Opakujte kroky 3 - 5, abyste seřadili další aplikace.

Nastavení aplikací

1 Stiskněte tlačítko »⌂«.

2 Pomocí »◀«, »▶«, »▼« nebo »▲« zvolte »⚙« Nastavení a potvrďte tlačítkem »●«

3 Pomocí »▼« zvolte »Applications (Aplikace)« a potvrďte tlačítkem »●«.
– Zobrazí se menu aplikací.

Poznámka:

■ Další postupy jsou vysvětleny v následujících částech.

Odstranění nainstalované aplikace

Nepotřebné aplikace můžete odinstalovat.

1 Pomocí »▼« zvolte »Show all applications (Zobrazit všechny aplikace)« v menu aplikací a potvrďte tlačítkem »●«.
– Zobrazí se všechny aplikace.

2 Pomocí »▼« nebo »▲« zvolte aplikaci, kterou chcete odstranit a potvrďte tlačítkem »●«.
– Zobrazí se podrobnosti aplikace.

3 Pomocí »▼« zvolte »Uninstall (Odinstalovat)« a potvrďte tlačítkem »●«.

4 Pro potvrzení odinstalování stiskněte »▼« nebo »▲« a zvolte »OK«;

nebo

Zvolte »Cancel (Zrušit)« a stiskněte »●« na zrušení dané volby.

5 Stisknutím tlačítka »↩« se vrátíte k předchozímu menu nebo stiskněte tlačítko »⌂« pro návrat do Home menu.

Vynucení zastavení aplikace

Pokud aplikace z jakéhokoli důvodu nereaguje, můžete ji vynuceně zastavit.

1 Pomocí »⌄« zvolte »Show all applications (Zobrazit všechny aplikace)« z menu aplikací a potvrďte tlačítkem »●«.
– Zobrazí se všechny aplikace.

2 Pomocí »⌄« nebo »⌃« zvolte aplikaci, kterou chcete zastavit a potvrďte tlačítkem »●«.
– Zobrazí se podrobnosti aplikace.

3 Pomocí »⌄« zvolte »Force Stop (Vynutit zastavení)« a potvrďte tlačítkem »●«.

4 Pomocí »⌄« nebo »⌃« zvolte »OK« na potvrzení;

nebo

Zvolte »Cancel (Zrušit)« a stlačením »●« zrušte danou volbu.

5 Stisknutím tlačítka »↩« se vrátíte k předchozímu menu nebo stiskněte tlačítko »⌂« pro návrat do Home menu.

Vymazání dat aplikace

Data aplikace můžete vymazat.

1 Pomocí »⌄« zvolte »Show all applications (Zobrazit všechny aplikace)« z menu aplikací a potvrďte tlačítkem »●«.
– Zobrazí se všechny aplikace.

2 Pomocí »⌄« nebo »⌃« zvolte aplikaci, jejíž údaje chcete vymazat a potvrďte tlačítkem »●«.
– Zobrazí se podrobnosti aplikace.

3 Pomocí »⌄« zvolte »Clear data (Vymazat údaje)« a potvrďte tlačítkem »●«.

4 Pomocí »⌄« nebo »⌃« zvolte »OK« na potvrzení;

nebo

Zvolte »Cancel (Zrušit)« a stlačením »●« zrušte danou volbu.

5 Stisknutím tlačítka »↩« se vrátíte k předchozímu menu nebo stiskněte tlačítko »⌂« pro návrat do Home menu.

Vymazání vyrovnávací paměti aplikace

Můžete vymazat vyrovnávací paměť aplikace.

1 Pomocí »⌄« zvolte »Show all applications (Zobrazit všechny aplikace)« z menu aplikací a potvrďte tlačítkem »●«.
– Zobrazí se všechny aplikace.

2 Pomocí »⌄« nebo »⌃« zvolte aplikaci, jejíž údaje chcete vymazat a potvrďte tlačítkem »●«.
– Zobrazí se podrobnosti aplikace.

3 Pomocí »⌄« zvolte »Clear cache (Vymazat vyrovnávací paměť)« a potvrďte tlačítkem »●«.

4 Pomocí »⌄« nebo »⌃« zvolte »OK« na potvrzení;

nebo

Zvolte »Cancel (Zrušit)« a stlačením »●« zrušte danou volbu.

5 Stisknutím tlačítka »↩« se vrátíte k předchozímu menu nebo stiskněte tlačítko »⌂« pro návrat do Home menu.

Vymazání výchozích nastavení aplikace

Výchozí nastavení aplikace můžete odstranit.

1 Pomocí »⌄« zvolte »Show all applications (Zobrazit všechny aplikace)« z menu aplikací a potvrďte tlačítkem »●«.
– Zobrazí se všechny aplikace.

2 Pomocí »⌄« nebo »⌃« zvolte aplikaci, jejíž údaje chcete vymazat a potvrďte tlačítkem »●«.
– Zobrazí se podrobnosti aplikace.

3 Pomocí »⌄« zvolte »Clear cache (Vymazat vyrovnávací paměť)« a potvrďte tlačítkem »●«.

4 Pomocí »⌄« nebo »⌃« zvolte »OK« na potvrzení;

nebo

Zvolte »Cancel (Zrušit)« a stlačením »●« zrušte danou volbu.

5 Stisknutím tlačítka »↩« se vrátíte k předchozímu menu nebo stiskněte tlačítko »⌂« pro návrat do Home menu.

Notifikace aplikace

Notifikace aplikací můžete vypnout a zapnout.

1 Pomocí »⌄« zvolte »Show all applications (Zobrazit všechny aplikace)« z menu aplikací a potvrďte tlačítkem »●«.
– Zobrazí se všechny aplikace.

2 Pomocí »⌄« nebo »⌃« zvolte aplikaci, které chcete nastavit preferenci notifikací a potvrďte tlačítkem »●«.
– Zobrazí se podrobnosti aplikace.

3 Pomocí »⌄« zvolte »Notification (Notifikace)« a pomocí »●« zvolte »On (Zap.)« nebo »Off (Vyp.)«.

4 Stisknutím tlačítka »↩« se vrátíte k předchozímu menu nebo stiskněte tlačítko »⌂« pro návrat do Home menu.

Úprava povolení aplikace

Můžete upravit oprávnění aplikace.

1 Pomocí »⌄« zvolte »Application permissions (Povolení aplikací)« z menu aplikací a potvrďte stisknutím »●«.
– Zobrazí se menu povolení aplikace.

2 Pomocí »⌄« nebo »⌃« zvolte typ povolení aplikace, který chcete upravit a potvrďte tlačítkem »●«.

3 Pomocí »⌄« nebo »⌃« zvolte povolení aplikace, které chcete upravit a pomocí »●« zvolte možnost »On (Zap.)« nebo »Off (Vyp.)«.

4 Stisknutím tlačítka »↩« se vrátíte k předchozímu menu nebo stiskněte tlačítko »⌂« pro návrat do Home menu.

Přístup k soukromé aplikaci

Přístup k aplikaci můžete upravit.

1 Pomocí »⌄« zvolte »Private application access (Přístup k soukromé aplikaci)« v menu aplikací a potvrďte tlačítkem »●«.
– Zobrazí se menu přístupu k soukromé aplikaci.

2 Pomocí »⌄« nebo »⌃« zvolte typ povolení soukromé aplikace, který chcete upravit a potvrďte tlačítkem »●«.
– Zobrazí se podrobnosti aplikace.

3 Pomocí »⌄« nebo »⌃« zvolte povolení soukromé aplikace, kterou chcete upravit a pomocí »●« zvolte možnost »On (Zap.)« nebo »Off (Vyp.)« .

4 Stisknutím tlačítka »↩« se vrátíte k předchozímu menu nebo stiskněte tlačítko »⌂« pro návrat do Home menu.

Bezpečnost aplikace a omezení

1 Pomocí »⌄« zvolte »Security and restrictions (Zabezpečení a omezení)« v menu aplikací a potvrďte tlačítkem »●«.
– Zobrazí se menu zabezpečení a omezení.

2 Pomocí »⌄« nebo »⌃« zvolte »Unknown sources (Neznámé zdroje)« nebo »verify applications (ověřit aplikace)« a pomocí »●« zvolte možnost »On (Zap.)« nebo »Off (Vyp.)« .

3 Stisknutím tlačítka »↩« se vrátíte k předchozímu menu nebo stiskněte tlačítko »⌂« pro návrat do Home menu.

CHROMECAST BUILT-IN™

Váš televizor má funkci Chromecast built in. Můžete okamžitě přepnout z telefonu, tabletu nebo notebooku na televizor. Díky funkci Chromecast built-in můžete přenášet všechny své oblíbené filmy, televizní pořady, aplikace, hry a další přímo do televizoru. Chromecast pracuje se systémy Android a iOS. Vaše mobilní zařízení nebo počítač musí být připojen ke stejné domácí síti Wi-Fi jako váš televizor.

Pro více informací; navštivte stránku www.support.google.com/androidtv.

Zapnutí televizoru pomocí funkce Chromecast

Když je televizor v pohotovostním režimu, můžete do televizoru odeslat obsah prostřednictvím funkce Chromecast a zapnout televizor.

1 V menu Home, pomocí »◀«, »▶«, »▼« nebo »▲« zvolte »⚙« Nastavení a potvrďte tlačítkem »●«.

2 Pomocí »▼« zvolte »Network and Internet (Síť a internet)« a potvrďte tlačítkem »●«.
– Zobrazí se menu sítě a internetu.

3 Pomocí »▼« zvolte polohu »On (Zap.)« při »Wake On Wireless Network (Probudit bezdrátovou síť)« a »Wake On LAN (Probudit LAN)« a potvrďte tlačítkem »●«.

4 Zvolte »OK« pro potvrzení zapnutí;

nebo

»Cancel (Zrušit)« na zrušení dané volby a potvrďte tlačítkem »●«.

Poznámka:
- Když je toto nastavení zapnuto, spotřeba energie vašeho televizoru se může zvýšit.

5 Stisknutím tlačítka »↩« se vrátíte k předchozímu menu nebo stiskněte tlačítko »⌂« pro návrat do Home menu.

Používání funkce Chromecast na mobilním zařízení se systémem Android nebo iOS

Fotografie, videa nebo hry můžete přenášet pomocí aplikace s funkcí Chromecast nebo z mobilního zařízení se systémem iOS do televizoru.

Poznámka:
- Televizor se systémem Android a vaše mobilní zařízení musí mít nainstalovanou nejnovější verzi aplikace Chromecast.
- Funkce Chromecast funguje v systému Android 2.3 a novějším pro zařízení se systémem Android a v systému iOS verze 7.0 a novějším pro zařízení Apple iOS.
- Vysílání z prohlížeče Google Chrome není podporováno na mobilních zařízeních.

1 Televizor a mobilní zařízení musí být připojeno ke stejné síti.

2 Spusťte aplikaci s funkcí Chromecast z mobilního zařízení.

3 Stiskněte  na obrazovce aplikace.



4 Chcete-li spustit přehrávání, vyberte ze seznamu TV.
– Obsah se začne přehrávat na televizní obrazovce.

CHROMECAST BUILT-IN

Přenesení záložky prohlížeče Chrome do televizoru prostřednictvím počítače

Pomocí funkce Chromecast můžete přenášet záložku Chrome nebo obrazovku počítače do televizoru.

Většinu webového obsahu můžete přenášet. Některé doplňky však nemusí fungovat.

Poznámky:

- Chcete-li bez problémů používat funkci Chromecast v počítači, musíte v počítači používat nejnovější verzi prohlížeče Chrome.
- Váš počítač musí být připojen ke stejné domácí Wi-Fi síti jako váš televizor.

Přenesení záložky prohlížeče Chrome na televizoru

1. Otevřete na počítači prohlížeč Chrome.
2. Klikněte na »⋮« v pravém horním rohu prohlížeče.
3. Klikněte na »Cast (Přenést)«.
   – Zobrazí se záložka »Cast (Přenést)« a zařízení podporující Chromecast, která jsou ve stejné síti.
4. Zvolte svůj televizor a přeneste záložku prohlížeče Chrome na televizoru.
5. Chcete-li ukončit, klepněte na ikonu »⎚« umístěnou napravo od panelu s adresou prohlížeče a zvolte možnost »Stop Cast (Zastavit přenášení)«.

Přenesení obrazovky počítače do televizoru

1. Otevřete na počítači prohlížeč Chrome.
2. Klikněte na »⋮« v pravém horním rohu prohlížeče.
3. Klikněte na »Cast (Přenést)«.
   – Zobrazí se záložka »Cast (Přenést)« a zařízení podporující Chromecast, která jsou ve stejné síti.
4. Klikněte na šipku dolů vedle položky »Cast to (Přenést do)« ve spodní části záložky »Cast (Přenést))«.
5. Klikněte na »Cast desktop (Přenést plochu)«.
6. Vyberte svůj televizor zobrazený v záložce »Cast (Přenést)« a přeneste obrazovku počítače do televizoru.
7. Chcete-li ukončit, klikněte na ikonu »⎚« umístěnou napravo od panelu s adresou prohlížeče a zvolte možnost »Stop Cast (Zastavit přenášení)«.

Přenesení hudebních nebo video souborů z počítače do televizoru

1. Otevřete na počítači prohlížeč Chrome.
2. Klikněte na »⋮« v pravém horním rohu prohlížeče.
3. Klikněte na »Cast (Přenést)«.
   – Zobrazí se záložka »Cast (Přenést)« a zařízení podporující Chromecast, která jsou ve stejné síti.
4. Klikněte na šipku dolů vedle položky »Cast to (Přenést do)« ve spodní části záložky »Cast (Přenést))«.
5. Klikněte na »Cast file (Přenést soubor)«.
   – Zobrazí se prohlížeč souborů.
6. Zvolte hudební nebo video soubor, který chcete přenášet, zvolte svůj televizor zobrazený v záložce »Cast (Přenést)« a přehrajte soubor na svém televizoru.
7. Chcete-li ukončit, klikněte na ikonu »⎚« umístěnou napravo od panelu s adresou prohlížeče a zvolte možnost »Stop Cast (Zastavit přenášení)«.

PŘEDVOLBY ZAŘÍZENÍ

1 Stiskněte tlačítko »⌂«.

2 Pomocí »<«, »>«, »v« nebo »^« zvolte »⚙« Nastavení a potvrďte tlačítkem »●«

3 Pomocí »v« zvolte »Device Preferences (Předvolby zařízení)« a potvrďte tlačítkem »●«.
   – Zobrazí se menu »Device Preferences (Předvolby zařízení)«.

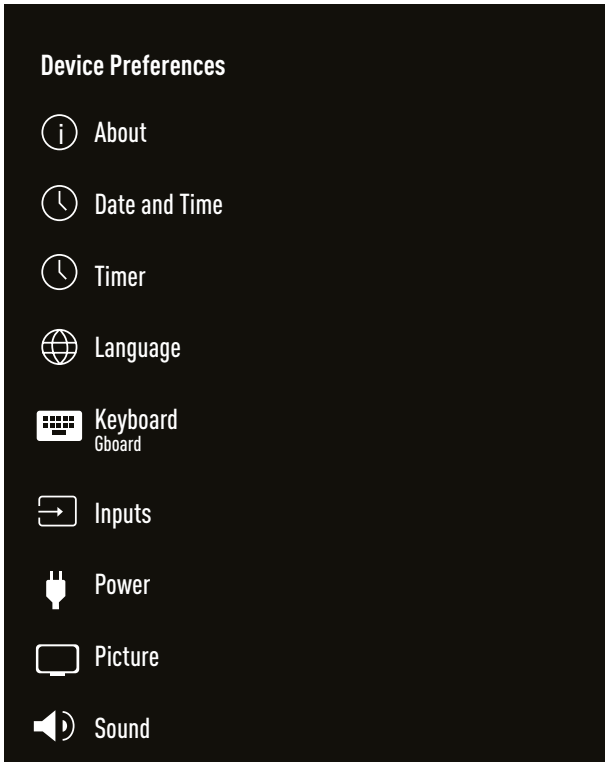

Poznámka:

■ Další postupy jsou vysvětleny v následujících částech.

Informace o zařízení

V tomto menu můžete zkontrolovat aktualizace systému, změnit název zařízení a zobrazit stav a informace o licenci zařízení.

1 Zvolte položku »About (Informace o zařízení)« z menu »Device Preferences (Předvolby zařízení)« a potvrďte tlačítkem »●«.
   – Zobrazí se menu »About (Informace o zařízení)«.

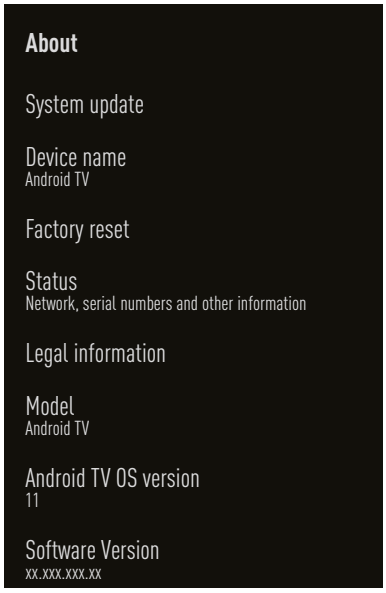

Aktualizace systému

1 V menu »About (Informace o zařízení)« zvolte »System Update (Aktualizace systému)« a potvrďte tlačítkem »●«.
   – Aktualizace systému jsou kontrolovány. Pokud existuje aktualizace systému, po vašem schválení se aktualizace stáhne a vaše zařízení se aktualizuje.

2 Stisknutím tlačítka »↩« se vrátíte k předchozímu menu nebo stiskněte tlačítko »⌂« pro návrat do Home menu.

PŘEDVOLBY ZAŘÍZENÍ

Změna názvu zařízení

1 V menu »About (Informace o zařízení)« pomocí »⌄« zvolte »Device name (Název zařízení)« a potvrďte tlačítkem »●«.

2 Chcete-li změnit název zařízení, pomocí »⌄« nebo »⌃« zvolte »Change (Změnit)«;

nebo

Zvolte »Change (Změnit)« a stisknutím tlačítka »●« zrušte volbu.

3 Pomocí »⌄« nebo »⌃« můžete použít jeden z navrhovaných názvů zařízení, nebo stisknutím »●« pojmenujte své zařízení volbou položky »Enter Custom Name ... (Zadat vlastní název)«

4 Stisknutím tlačítka »↩« se vrátíte k předchozímu menu nebo stiskněte tlačítko »⌂« pro návrat do Home menu.

Obnovení výrobních nastavení

Tento proces vymaže všechna data v interním úložišti vašeho zařízení. Údaje, které se mají vymazat, jsou data účtu Google, data systému a aplikací, jakož i jejich nastavení a stažené aplikace.

1 Pomocí »⌄« zvolte »Factory Reset (Obnoviť výrobní nastavení)« v menu »About (Informace o zařízení)« a potvrďte tlačítkem »●«.
– Zobrazí se varovné hlášení.

2 Resetování potvrdíte volbou »Factory Reset (Obnovit výrobní nastavení)«;

nebo

Zvolte »Cancel (Zrušit)« pro zrušení a pro potvrzení stlačte »●«.
– Zobrazí se druhé varovné hlášení.

3 Resetování potvrďte volbou položky »Erase all (Vymazat vše)«;

nebo

Zvolte »Cancel (Zrušit)« na zrušení procesu a stiskněte »●« pro potvrzení.

4 Pokračujte od části prvního nastavení a nastavení televizoru na straně 17.

Zobrazení stavových informací

V tomto menu můžete zobrazit IP adresu zařízení, MAC adresy a sériové číslo.

1 Pomocí »⌄« zvolte »Status (Stav)« v menu »About (Informace o zařízení)« a potvrďte tlačítkem »●«.
– Zobrazí se IP adresa, MAC adresa, sériové číslo a čas zapnutí.

2 Stisknutím tlačítka »↩« se vrátíte k předchozímu menu nebo stiskněte tlačítko »⌂« pro návrat do Home menu.

Zobrazení právních informací

V tomto menu můžete zobrazit otevřené zdrojové licence, právní informace společnosti Google, licence na webové zobrazení systému a upozornění o reklamách.

1 Pomocí »⌄« zvolte »Legal Information (Právní informace)« v menu »About (Informace o zařízení)« a potvrďte tlačítkem »●«.

2 Pomocí »⌄« nebo »⌃« zvolte informace, které chcete zobrazit a potvrďte tlačítkem »●«.
- Po krátké chvíli se zobrazí vámi zvolené informace.

3 Stisknutím tlačítka »↩« se vrátíte k předchozímu menu nebo stiskněte tlačítko »⌂« pro návrat do Home menu.

Zobrazení dalších informací

1 V menu »About (Informace o zařízení)« můžete pomocí »V« zobrazit informace o »Model«,»Version (Verze)«, »Software Version (Verze softwaru)«, »Netflix ESN«, »Android security patch level (Úroveň bezpečné trasy systému Android)«, »Core version (Verze jádra)« a »Build (Vestavěno)«.

2 Stisknutím tlačítka »↩« se vrátíte k předchozímu menu nebo stiskněte tlačítko »⌂« pro návrat do Home menu.

PŘEDVOLBY ZAŘÍZENÍ

Nastavení data a času

V tomto menu můžete zobrazit a spravovat systémové informace o datu a čase.

1 Zvolte »Date and time (Datum a čas)« v menu »Device Preferences (Předvolby zařízení)« a potvrďte tlačítkem »●«.
   – Zobrazí se menu »Date and time (Datum a čas)«.

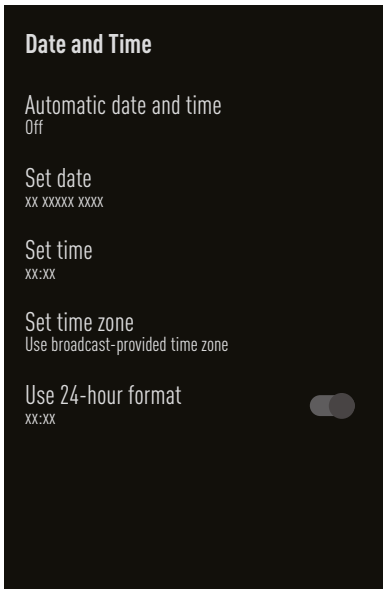

Automatické nastavení data a času

Jedná se o informace o datu a čase, které poskytuje síť.

1 Pomocí »▼« zvolte »Automatic date and time (Automatické nastavení datumu a času)« v menu »Date and time (Datum a čas)« a potvrďte tlačítkem »●«.

2 Pomocí »▼« nebo »▲« zvolte »Use time provided by network (Použít čas poskytovaný sítí)« a potvrďte tlačítkem »●«.

Poznámka:

■ Při použití času poskytovaného sítí nejsou možnosti »Set date (Nastavit datum)« a »Set time (Nastavit čas)« v menu »Date and time (Datum a čas) « aktivní.

3 Stisknutím tlačítka »↩« se vrátíte k předchozímu menu nebo stiskněte tlačítko »⌂« pro návrat do Home menu.

Manuální nastavení data a času

1 Pomocí »▼« zvolte »Automatic date and time (Automatické nastavení data a času)« v menu »Date and time (Datum a čas)« a potvrďte tlačítkem »●«.

2 Pomocí »▼« nebo »▲« zvolte »Off (Vyp.)« a potvrďte tlačítkem »●«.

3 Pomocí »▼« zvolte »Set Date (Nastavit datum)« a potvrďte tlačítkem »●«.

4 Pomocí »▼« nebo »▲« zvolte hodnotu a pomocí »▶« další možnost, zvolte den, měsíc a rok a potvrďte tlačítkem »●«.

5 Pomocí »▼« zvolte »Set Time (Nastavit čas)« a potvrďte tlačítkem »●«.

6 Pomocí »▼« nebo »▲« zvolte hodnotu a pomocí »▶« další možnost, zvolte hodinu a minutu a potvrďte tlačítkem »●«.

7 Stisknutím tlačítka »↩« se vrátíte k předchozímu menu nebo stiskněte tlačítko »⌂« pro návrat do Home menu.

Nastavení časového pásma

1 Pomocí »▼« zvolte »Set time zone (Nastavit časové pásmo)« v menu »Date and time (Datum a čas)« a potvrďte tlačítkem »●«.

2 Pomocí »▼« nebo »▲« zvolte vaše časové pásmo a potvrďte tlačítkem »●«.

3 Stisknutím tlačítka »↩« se vrátíte k předchozímu menu nebo stiskněte tlačítko »▭« pro návrat do Home menu.

Nastavení formátu času

1 V menu »Date and time (Datum a čas)« pomocí »▼« zvolte »Use 24-hour format (Použít 24 hodinový formát)« a pomocí »●« zvolte »On (Zap.)« pro použití 24 hodinového formátu nebo»Off (Vyp.)« pro použití 12 hodinového formátu.

2 Stisknutím tlačítka »↩« se vrátíte k předchozímu menu nebo stiskněte tlačítko »⌂« pro návrat do Home menu.

PŘEDVOLBY ZAŘÍZENÍ

Nastavení časovače

V tomto menu můžete spravovat nastavení zapnutí a vypnutí časovače.

1 Zvolte »Timer (Časovač)« v menu »Device Preferences (Předvolby zařízení)« a potvrďte tlačítkem »●«.
   – Zobrazí se menu »Timer (Časovač)«.



Časovač automatického zapnutí

1 Pomocí »▼« zvolte »On Time Type (Typ času zapnutí)« v menu »Timer (Časovač)« a potvrďte tlačítkem »●«.

2 Pomocí »▼« nebo »▲« zvolte »On (Zap.)« nebo »Once (Jednou)« a potvrďte tlačítkem »●«.
   – »On (Zap.)«: Televizor se zapne každý den v
   – zadaný čas.
   – »Once (Jednou)«: Televizor se zapne jednou v zadaném čase, neopakuje se každý den.

   Poznámka:
   ■ Položka »Auto On Time (Čas automatického zapnutí)« je v menu aktivní tehdy, když zvolíte »On time type (Typ času zapnutí)« »On (Zap.)« nebo »Once (Jednou)«.

3 Pomocí »▼« zvolte »Auto On Time (Čas automatického zapnutí)« a potvrďte tlačítkem »●«.

4 Pomocí »▼« nebo »▲« zvolte hodnotu a pomocí »▶« další možnost, zvolte hodinu a minutu a potvrďte tlačítkem »●«.

5 Stisknutím tlačítka »↩« se vrátíte k předchozímu menu nebo stiskněte tlačítko »⌂« pro návrat do Home menu.

Automatické vypnutí

1 Pomocí »▼« zvolte »Off Time Type (Typ času vypnutí)« v menu »Date and time (Datum a čas)« a potvrďte tlačítkem »●«.

2 Stisknutím »▼« nebo »▲« zvolte »On (Zap.)« nebo »Once (Jednou)« a potvrďte tlačítkem »●«.
   – »On (Zap.)«: Televizor se vypne každý den v
   – zadaný čas.
   – »Once (Jednou)«: Televizor se vypne jednou v zadaném čase, neopakuje se každý den.

   Poznámka:
   ■ Položka »Auto Off Time (Čas automatického vypnutí)« je v menu aktivní tehdy, když zvolíte »Off time type (Typ času vypnutí)« »On (Zap.)« nebo »Once (Jednou)«.

3 Pomocí »▼« zvolte »Auto Off Time (Čas automatického vypnutí)« a potvrďte tlačítkem »●«.

4 Pomocí »▼« nebo »▲« zvolte hodnotu a pomocí »▶« další možnost, zvolte hodinu a minutu a potvrďte tlačítkem »●«.

5 Stisknutím tlačítka »↩« se vrátíte k předchozímu menu nebo stiskněte tlačítko »⌂« pro návrat do Home menu.

PŘEDVOLBY ZAŘÍZENÍ

Nastavení jazyka

V tomto menu můžete spravovat nastavení jazyka televizoru.

1 Zvolte položku »Language (Jazyk)« v menu »Device Preferences (Předvolby zařízení)« a potvrďte tlačítkem »●«.
   – Zobrazí se menu »Language (Jazyk)«.

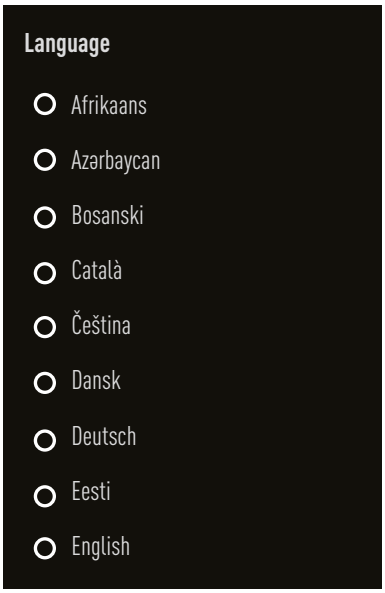

2 Pomocí »▼« nebo »▲« zvolte jazyk a potvrďte tlačítkem »●«.

3 Stisknutím tlačítka »↩« se vrátíte k předchozímu menu nebo stiskněte tlačítko »⌂« pro návrat do Home menu.

Nastavení klávesnice

V tomto menu můžete spravovat nastavení virtuální klávesnice.

1 Zvolte položku »Keyboard (Klávesnice)« v menu »Device Preferences (Předvolby zařízení)« a potvrďte tlačítkem »●«.
   – Zobrazí se menu »Keyboard (Klávesnice)«.

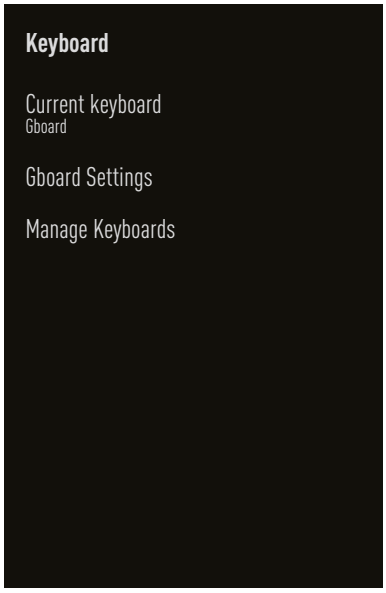

Aktuální klávesnice

1 Pomocí »▼« zvolte »Current keyboard (Aktuální klávesnice)« v menu »Keyboard (Klávesnice)« a potvrďte tlačítkem »●«.

2 Pomocí »▼« nebo »▲« změňte volbu klávesnice a potvrďte tlačítkem »●«.

Poznámka:

■ Chcete-li změnit aktuální klávesnici, musíte si stáhnout aplikaci klávesnice třetí strany z obchodu Play Store.

3 Stisknutím tlačítka »↩« se vrátíte k předchozímu menu nebo stiskněte tlačítko »⌂« pro návrat do Home menu.

Nastavení klávesnice Gboard

Klávesnice Gboard je vestavěná klávesnice televizoru, v tomto menu můžete upravit její nastavení.

1 Zvolte položku »Gboard Settings (Nastavení klávesnice Gboard)« v menu »Keyboard (Klávesnice)« a potvrďte tlačítkem »●«.

2 Pomocí »▼« nebo »▲« můžete změnit jazyk klávesnice, zobrazit smluvní podmínky, zásady ochrany osobních údajů, otevřené zdrojové licence nebo sdílet statistiky používání.

3 Stisknutím tlačítka »↩« se vrátíte k předchozímu menu nebo stiskněte tlačítko »⌂« pro návrat do Home menu.

Správa klávesnice

1 Pomocí »▼« zvolte »Manage Keyboards (Správa klávesnic)« v menu »Keyboard (Klávesnice)« a potvrďte tlačítkem »●«.
– Zobrazí se dostupné virtuální klávesnice.

2 Pomocí »▼« nebo »▲« zvolte klávesnici a pomocí »●« zvolte pozici »On (Zap.)« nebo »Off (Vyp.)« .

3 Stisknutím tlačítka »↩« se vrátíte k předchozímu menu nebo stiskněte tlačítko »⌂« pro návrat do Home menu.

Nastavení úložiště

V tomto menu můžete spravovat nastavení úložiště.

1 Zvolte položku »Storage (Úložiště)« v menu »Device Preferences (Předvolby zařízení)« a potvrďte tlačítkem »●«.
– Zobrazí se menu »Storage (Úložiště)«.

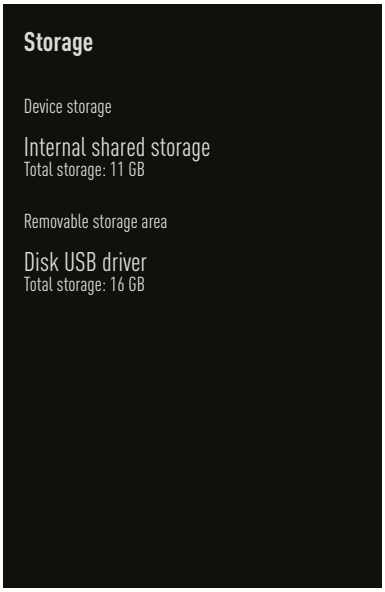

Vnitřní úložný prostor

1 Pomocí »▼« zvolte »Internally shared storage area (Interně sdílený úložný prostor)« v menu »Storage (Úložiště)« a potvrďte tlačítkem »●«.

2 Pomocí »▼« nebo »▲« můžete zobrazit kategorie používané interním úložištěm a zobrazit aplikace a soubory dostupné ve vašem zařízení v rámci těchto kategorií.

3 Stisknutím tlačítka »↩« se vrátíte k předchozímu menu nebo stiskněte tlačítko »⌂« pro návrat do Home menu.

PŘEDVOLBY ZAŘÍZENÍ

Odnímatelná úložný prostor

Poznámka:

- Odnímatelné úložiště se v menu zobrazí jen tehdy, když je k televizoru připojeno externí datové médium.

1 Pomocí »⌄« zvolte externí datové médium v »Removable storage area (Odnímatelný úložný prostor)« v menu »Storage (Úložiště)« a potvrďte tlačítkem »●«.

2 Pomocí »⌄« nebo »⌃« můžete zobrazit kategorie v rámci těchto kategorií pomocí externího úložiště a vymazat soubory, které na svém zařízení nepotřebujete.

3 Stisknutím tlačítka »↩« se vrátíte k předchozímu menu nebo stiskněte tlačítko »⌂« pro návrat do Home menu.

Použití odnímatelného úložného prostoru jako úložného prostoru zařízení

Jako úložiště zařízení si můžete nastavit externí datové médium, abyste si do tohoto úložiště mohli instalovat aplikace, které si pro zařízení stáhnete.

1 Pomocí »⌄« zvolte externí datové médium v »Removable storage area (Odnímatelný úložný prostor)« v menu »Storage (Úložiště)« a potvrďte tlačítkem »●«.

2 Pomocí »⌄« nebo »⌃« zvolte »Delete and format as storage area (Vymazat a naformátovat jako úložný prostor)« a potvrďte tlačítkem »●«.

3 Zvolte »Format (Formátovat)« pro formátování externího datového média;

nebo

»Cancel (Zrušit)« pro zrušení a stiskněte »●« pro potvrzení.

Důležité:

- Tato činnost vymaže všechny údaje na externím datovém médiu
- Po naformátování lze externí datové médium používat pouze v tomto zařízení.

4 Po dokončení formátování zvolte »Move Now (Přesunout nyní)« a potvrďte tlačítkem »●« čím přesunete své fotografie, soubory a data aplikací na externí datové médium.
– Vaše data se přesunou na externí datové médium.

5 Stisknutím tlačítka »↩« se vrátíte k předchozímu menu nebo stiskněte tlačítko »▭« pro návrat do Home menu.

Nastavení režimu prodejny

Režim prodejny je propagační režim zařízení, zobrazuje se propagační video a loga funkcí zařízení. V této nabídce můžete zapnout a vypnout režim prodejny.

1 Zvolte »Store Mode (Režim prodejny)« v menu »Device Preferences (Předvolby zařízení)« a potvrďte tlačítkem »●«.
– Zobrazí se menu »Store Mode (Režim prodejny)«.

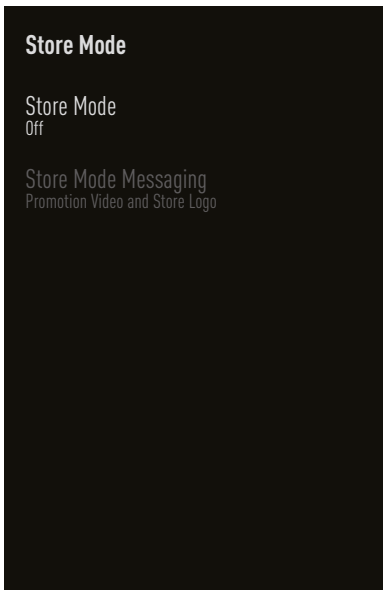

2 Pomocí »⌄« nebo »⌃« zvolte »Store Mode (Režim prodejny)« a potvrďte tlačítkem »●«.

3 Zvolte »Continue (Pokračovat)« pro aktivaci režimu prodejny;

nebo

»Cancel (Zrušit)« pro zrušení a stiskněte »●« na potvrzení.

Důležité:

- Zapnutí režimu prodejny může zvýšit spotřebu energie televizoru.

4 Zvolte »On (Zap.)« pro zapnutí režimu prodejny;

nebo

»Cancel (Zrušit)« pro zrušení a stiskněte »●« pro potvrzení.

5 Pomocí »▼« zvolte »Store Mode Message (Správa režimu prodejny)« a potvrďte tlačítkem »●«.

6 Pomocí »▼« nebo »▲« si vyberte mezi »Promotional Video (Propagační video)«, »Store Logo (Logo prodejny)« nebo »Promotional Video&Store Logo (Propagační video a logo prodejny)« a potvrďte tlačítkem »●«.

7 Stisknutím tlačítka »↩« se vrátíte k předchozímu menu nebo stiskněte tlačítko »⌂« pro návrat do Home menu.

Nastavení Google Assistant

V tomto menu můžete spravovat nastavení Google Assistant.

1 Zvolte »Google Assistant« v menu »Device Preferences (Předvolby zařízení)« a potvrďte tlačítkem »●«.
– Zobrazí se menu »Google Assistant«.

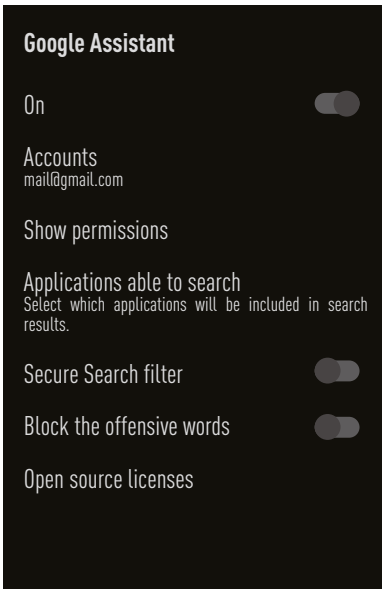

2 Pomocí »▼« nebo »▲« můžete zobrazit připojený účet, upravovat stáhnutelné aplikace, aktivovat filtr bezpečného vyhledávání nebo zobrazit otevřené zdrojové licence.

3 Stisknutím tlačítka »↩« se vrátíte k předchozímu menu nebo stiskněte tlačítko »⌂« pro návrat do Home menu.

PŘEDVOLBY ZAŘÍZENÍ

Chromecast built-in

V tomto menu si můžete prohlédnout licenci, verzi a sériové číslo programu Chromecast built-in.

1 Zvolte »Chromecast built-in« v menu »Device Preferences (Předvolby zařízení)« a potvrďte tlačítkem »●«.
– Zobrazí se menu »Chromecast built-in«.

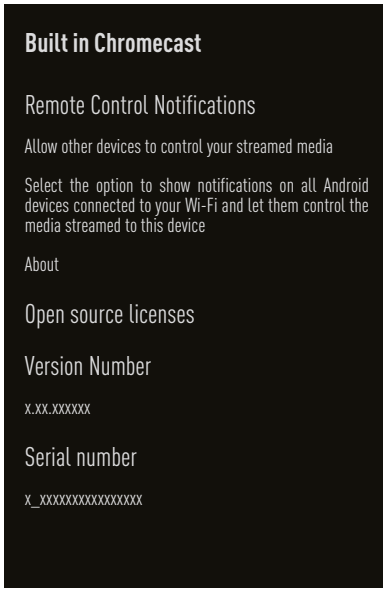

2 Pomocí »∨« nebo »∧« můžete povolit jiným zařízením ovládat vaše streamovaná média, vybrat a zobrazit otevřenou zdrojovou licenci, číslo verze nebo sériové číslo.

Poznámka:
■ Informace o používání funkce Chromecast naleznete v části Chromecast Built-in.

3 Stisknutím tlačítka »↩« se vrátíte k předchozímu menu nebo stiskněte tlačítko »⌂« pro návrat do Home menu.

Nastavení spořiče obrazovky

1 Zvolte »Screensaver (Spořič obrazovky)« v menu »Device Preferences« a potvrďte tlačítkem »●«.
– Zobrazí se menu »Screensaver (Spořič obrazovky)«.

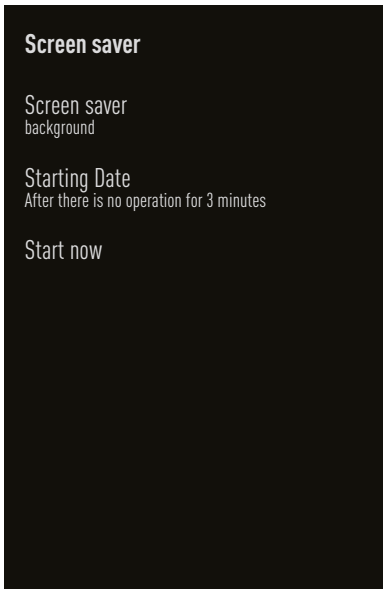

2 Pomocí »∨« nebo »∧« zvolte »Screensaver (Spořič obrazovky)« a potvrďte tlačítkem »●«.

3 Pomocí »∨« nebo »∧« zvolte typ spořiče obrazovky, zvolte »Screen Off«, »Background« nebo »Colours« a potvrďte tlačítkem »●«.
– »Screen Off (Vypnout obrazovku)«: Na konci času spuštění se TV obrazovka vypne.
– »Background (Pozadí)«: Na konci času spuštění se na TV obrazovce zobrazí obrázky pozadí.
– »Colours (Barvy)«: Na konci času spuštění se na TV obrazovce zobrazí měnící se barvy.

4 Pomocí »∨« zvolte »Start Time (Čas spuštění)« a potvrďte tlačítkem »●«.

5 Pomocí »∨« nebo »∧« zvolte čas aktivace spořiče obrazovky a potvrďte tlačítkem »●«.

6 Chcete-li spustit spořič obrazovky bez čekání na čas spořiče obrazovky, pomocí »∨« nebo »∧« zvolte »Start now (Spustit nyní)« a potvrďte tlačítkem »●«.

Poznámka:
■ Když je spořič obrazovky aktivní, stisknutím libovolného tlačítka na dálkovém ovladači jej ukončíte.

7 Stisknutím tlačítka »↩« se vrátíte k předchozímu menu nebo stiskněte tlačítko »⌂« pro návrat do Home menu.

PŘEDVOLBY ZAŘÍZENÍ

Spořič energie

1 Zvolte položku »Energy saver (Spořič energie)« v menu »Device Preferences (Předvolby zařízení)« a potvrďte tlačítkem »●«.
   – Zobrazí se menu »Energy saver (Spořič energie)«.

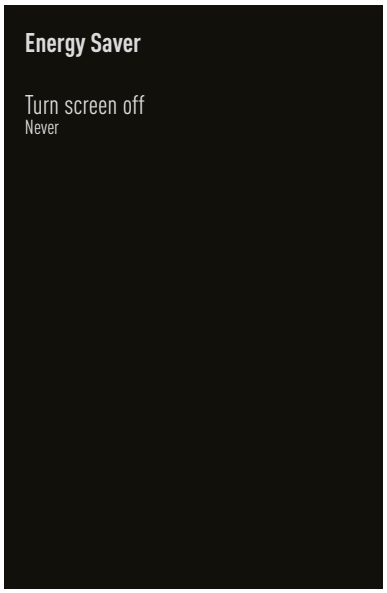

2 Pomocí »∨« nebo »∧« zvolte »Turn screen off (Vypnout obrazovku)« a potvrďte tlačítkem »●«.

3 Pomocí »∨« nebo »∧« zvolte čas vypnutí a potvrďte tlačítkem »●«.

4 Stisknutím tlačítka »↩« se vrátíte k předchozímu menu nebo stiskněte tlačítko »⌂« pro návrat do Home menu.

Nastavení polohy

V tomto menu můžete spravovat nastavení polohy zařízení.

1 Zvolte položku »Location (Poloha)« v menu »Device Preferences (Předvolby zařízení)« a potvrďte tlačítkem »●«.
   – Zobrazí se menu »Location (Poloha)«.

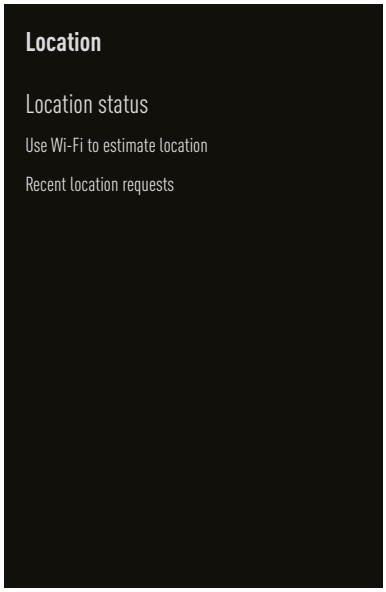

2 Pomocí »∨« nebo »∧« zvolte »Location status (Stav polohy)« a potvrďte tlačítkem »●«.

3 Chcete-li zapnout službu určování polohy, vyberte možnost »Use Wi-Fi to estimate location (Použít Wi-Fi k určení polohy)«;

   nebo

   pokud chcete vypnout lokalizační služby, zvolte »Off (Vyp.)« a potvrďte tlačítkem »●«.

   Poznámka:
   - V menu si také můžete zobrazit aplikace, které odesílají poslední žádosti o polohu, a službu určování polohy aplikace můžete vypnout v nastavení aplikace volbou aplikace.

4 Stisknutím tlačítka »↩« se vrátíte k předchozímu menu nebo stiskněte tlačítko »⌂« pro návrat do Home menu.

PŘEDVOLBY ZAŘÍZENÍ

Nastavení používání a diagnostiky

Diagnostická data, jako jsou zprávy o zablokování, údaje o zařízení, aplikacích a funkci Chromecast built-in, můžete automaticky odesílat společnosti Google.

1 Zvolte položku »Usage and Diagnostic (Použití a diagnostika)« v menu »Device Preferences (Předvolby zařízení)« a potvrďte tlačítkem »●«.
– Zobrazí a menu »Usage and Diagnostic (Použití a diagnostika) «.

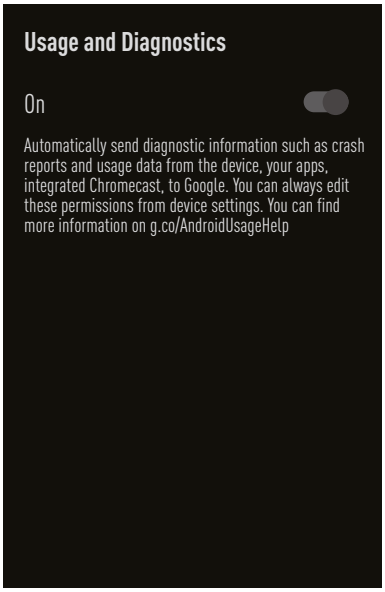

2 Chcete-li, aby se údaje o používání a diagnostice odesílaly společnosti Google automaticky, zvolte možnost »On (Zap.)«

nebo

Pomocí »●« možnost »Off (Vyp.)« pokud nechcete, aby se odesílaly.

3 Stisknutím tlačítka »↩« se vrátíte k předchozímu menu nebo stiskněte tlačítko »⌂« pro návrat do Home menu.

Nastavení přístupnosti

V tomto menu můžete spravovat nastavení přístupnosti.

1 Zvolte položku »Accessibility (Přístupnost)« v menu »Device Preferences (Předvolby zařízení)« a potvrďte tlačítkem »●«.
– Zobrazí a menu »Accessibility (Přístupnost)«.

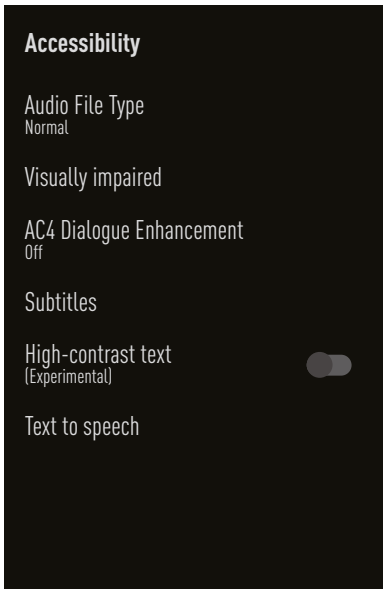

Hlasová identifikace pro zrakově postižené

1 Pomocí »▼« zvolte »Sound File Type (Typ zvukového souboru)« v menu »Accessibility (Přístupnost)« a potvrďte tlačítkem »●«.

2 Pomocí »▼« zvolte »Audio Description (Zvukový popis)« a potvrďte tlačítkem »●«.
– Aktivuje se »Visually Impaired (Zrakově postižení)«.

3 Pomocí »▼« zvolte »Visually Impaired (Zrakově postižení)« a potvrďte tlačítkem »●«.
– Zobrazí se menu »Visually Impaired (Zrakově postižení)«.

4 Pomocí »▼« nebo »▲« zvolte požadovaný řádek/funkci, pomocí »◀«, »▶« nebo »●« zvolte hodnotu/možnost.

5 Stisknutím tlačítka »↩« se vrátíte k předchozímu menu nebo stiskněte tlačítko »⌂« pro návrat do Home menu.

PŘEDVOLBY ZAŘÍZENÍ

Aktivace možnosti pro sluchově postižené

1 Pomocí »⌄« zvolte »Audio File Type (Typ zvukového souboru)« v menu »Accessibility (Přístupnost)« a potvrďte tlačítkem »●«.

2 Pomocí »⌄« zvolte »Hearing Impaired (Sluchově postižení)« a potvrďte tlačítkem »●«.

3 Stisknutím tlačítka »↩« se vrátíte k předchozímu menu nebo stiskněte tlačítko »▭« pro návrat do Home menu.

Aktivace podpory zvukových titulků

1 Pomocí »⌄« zvolte »Audio File Type (Typ zvukového souboru)« v menu »Accessibility (Přístupnost)« a potvrďte tlačítkem »●«.

2 Pomocí »⌄« zvolte »Spoken Subtitle (Mluvené titulky)« a potvrďte tlačítkem »●«.

3 Stisknutím tlačítka »↩« se vrátíte k předchozímu menu nebo stiskněte tlačítko »▭« pro návrat do Home menu.

Nastavení vylepšení dialogů AC4

1 Pomocí »⌄« zvolte »AC4 Dialogue Enhancement (Vylepšení dialogů AC4)« v menu »Accessibility (Přístupnost)« a potvrďte tlačítkem »●«.
– Zobrazí se menu »AC4 Dialogue Enhancement (Vylepšení dialogů AC4)«.

2 Stisknutím »⌄« nebo »⌃« zvolte »Low (Nízké)«, »Medium (Střední)«, »High (Vysoké)« nebo »Off (Vyp.)« a potvrďte tlačítkem »●«.

3 Stisknutím tlačítka »↩« se vrátíte k předchozímu menu nebo stiskněte tlačítko »⌂« pro návrat do Home menu.

Titulky

1 Pomocí »⌄« zvolte »Subtitles (Titulky)« v menu »Accessibility (Přístupnost)« a potvrďte tlačítkem »●«.

2 Pomocí »⌄« nebo »⌃« zvolte požadovaný řádek/funkci, pomocí »‹«, »›« nebo »●« zvolte hodnotu/možnost.

3 Stisknutím tlačítka »↩« se vrátíte k předchozímu menu nebo stiskněte tlačítko »▭« pro návrat do Home menu.

Text s vysokým kontrastem

1 Pomocí »⌄« zvolte »High-Contrast Text (Text s vysokým kontrastem)« v menu »Accessibility (Přístupnost)« a potvrďte tlačítkem »●«.

2 Stisknutím tlačítka »↩« se vrátíte k předchozímu menu nebo stiskněte tlačítko »▭« pro návrat do Home menu.

Převod textu na řeč

1 Pomocí »⌄« zvolte »Text to speech (Převod textu na řeč)« v menu »Accessibility (Přístupnost)« a potvrďte tlačítkem »●«.
– Zobrazí se menu »Text to speech (Převod textu na řeč)«.

2 Pomocí »⌄« nebo »⌃« zvolte požadovaný řádek/funkci, pomocí »‹«, »›« nebo »●« zvolte hodnotu/možnost.

3 Stisknutím tlačítka »↩« se vrátíte k předchozímu menu nebo stiskněte tlačítko »▭« pro návrat do Home menu.

Restartování

1 Pomocí »⌄« zvolte »Restart (Restartování)« v menu »Device Preferences (Předvolby zařízení)« a potvrďte tlačítkem »●«.

2 Chcete-li zařízení restartovat, pomocí »⌄« nebo »⌃« zvolte »Restart (Restartování)«;

nebo

Zvolte »Cancel (Zrušit)« a stlačením »●« zrušte danou volbu.

3 Stisknutím tlačítka »↩« se vrátíte k předchozímu menu nebo stiskněte tlačítko »⌂« pro návrat do Home menu.

DÁLKOVÉ OVLADAČE A PŘÍSLUŠENSTVÍ

K televizoru můžete připojit různé příslušenství. Bluetooth dálkový ovladač, herní ovladač, klávesnici nebo myš. V tomto menu můžete zobrazit stav připojeného příslušenství a provést různé úpravy.

Poznámka:

- Příslušenství se prodává samostatně. Nedodává se s televizorem. Chcete-li získat další informace o koupi brýlí, kontaktujte svého prodejce, od kterého jste zakoupili televizor.

1. Stiskněte tlačítko »⌂«.
2. Pomocí »◀«, »▶«, »▼« nebo »▲« zvolte »⚙« »Settings (Nastavení)« a potvrďte tlačítkem »●«
3. Pomocí »▼« zvolte »Remote Controls and Accessories (Dálkové ovladače a příslušenství)« a potvrďte tlačítkem »●«.
   – Zobrazí se menu »Remote Controls and Accessories (Dálkové ovladače a příslušenství)« a vyhledá se příslušenství.
4. Nalezené příslušenství se zobrazí v menu.
5. Pomocí »▼« nebo »▲« zvolte příslušenství, které chcete sladit a potvrďte tlačítkem »●«.
6. Stisknutím tlačítka »⮌« se vrátíte k předchozímu menu nebo stiskněte tlačítko »⌂« pro návrat do Home menu.

NASTAVENÍ RODIČOVSKÉ KONTROLY

Existují filmy, které obsahují obsah nebo scény, které nejsou vhodné pro děti.

Některé programy obsahují informace, které identifikují tento obsah nebo scény a mají přidělenou úroveň přístupu od 4 do 18. Můžete si vybrat jednu z úrovní přístupu a tím autorizovat přehrávání.

1 Stiskněte tlačítko »⌂«.

2 Pomocí »◀«, »▶«, »▼« nebo »▲« zvolte »⚙« »Settings (Nastavení)« a potvrďte tlačítkem »●«

3 Pomocí »▼« zvolte »Channel (Kanál)« a potvrďte tlačítkem »●«.
– Zobrazí se menu »Channel (Kanál)«.

4 Pomocí »▼« zvolte »Parental Controls (Rodičovská kontrola)« a potvrďte tlačítkem »●«.
– Zobrazí se hlášení »Enter your PIN (Zadejte svůj PIN kód)«.

Poznámka:
■ PIN kód je ten PIN kód, který jste nastavili při prvním nastavení televizoru.

5 Pomocí »**1...0**« zadejte PIN kód.
– Zobrazí se menu »Parental Controls (Rodičovská kontrola)«.

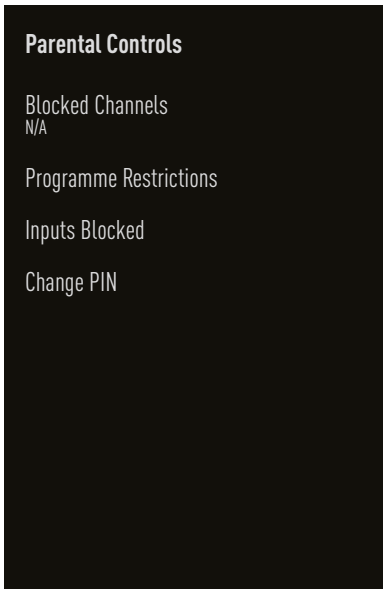

Poznámka:
■ Další postupy jsou vysvětleny v následujících částech.

Blokování televizního kanálu

Jednotlivé televizní kanály, které nejsou vhodné pro děti, můžete zablokovat pomocí osobního PIN kódu.

1 Pomocí »▼« nebo »▲« zvolte »Blocked Channels (Blokované kanály)« v menu »Parental Controls (Rodičovská kontrola)« a potvrďte tlačítkem »●«.

2 Pomocí »▼« nebo »▲« zvolte kanál, který chcete zablokovat a potvrďte tlačítkem »●«.

3 Stisknutím tlačítka »↩« se vrátíte k předchozímu menu nebo stiskněte tlačítko »⌂« pro návrat do Home menu.

Sledování zablokovaného televizního kanálu

Televizní kanál zablokovaný PIN kódem můžete sledovat volbou televizního kanálu a zadáním PIN kódu.

1 Stisknutím »**1...0**« nebo »▬ ▦« zvolte zablokovaný kanál.

2 Pomocí »**1...0**« zadejte PIN kód na zobrazené obrazovce hesla.
– Zablokovaný kanál se zobrazí.

Poznámka:
■ Když tento kanál změníte, kanál se znovu zablokuje.

NASTAVENÍ RODIČOVSKÉ KONTROLY

Programová omezení

Existují filmy, které obsahují obsah nebo scény, které nejsou vhodné pro děti.

Některé programy obsahují informace, které identifikují tento obsah nebo scény a mají přidělenou úroveň přístupu od 4 do 18. Můžete si vybrat jednu z úrovní přístupu a tím autorizovat přehrávání.

1 Pomocí »V« nebo »Λ« zvolte »Programme Restrictions (Programové omezení)« v menu »Parental Controls (Rodičovská kontrola)« a potvrďte tlačítkem »●«.

2 Pomocí »V« zvolte »Grading Systems (Systémy klasifikace)« a potvrďte tlačítkem »●«.

3 Pomocí »V« nebo »Λ« zvolte systém klasifikace a potvrďte tlačítkem »●«.

4 Stisknutím tlačítka »↩« se vrátíte do předchozího menu.

5 Pomocí »V« zvolte »Grades (Stupne)« a potvrďte tlačítkem »●«.

6 Stisknutím »V« nebo »Λ« zvolte úroveň přístupu a potvrďte tlačítkem »●«.

7 Stisknutím tlačítka »↩« se vrátíte k předchozímu menu nebo stiskněte tlačítko »⌂« pro návrat do Home menu.

Blokování externího zdroje

Externí zdroje můžete zablokovat individuálně pomocí osobního PIN kódu.

1 Pomocí »V« nebo »Λ« zvolte »Inputs Blocked (Zablokované vstupy)« v menu »Parental Controls (Rodičovská kontrola)« a potvrďte tlačítkem »●«.

2 Pomocí »V« nebo »Λ« zvolte zdroj, který chcete zablokovat a potvrďte tlačítkem »●«.

3 Stisknutím tlačítka »↩« se vrátíte k předchozímu menu nebo stiskněte tlačítko »▭« pro návrat do Home menu.

Sledování zablokovaného externího zdroje

Externí zdroj zablokovaný PIN kódem můžete sledovat tak, že zvolíte zablokovaný zdroj a zadáte PIN kód.

4 Stisknutím tlačítka »▭« se vrátíte do režimu TV.

5 Pomocí »⁞⁞« zvolte »Source (Zdroj)« a potvrďte tlačítkem »●«.

nebo

Stiskněte tlačítko »⇥«, pomocí »V« nebo »Λ« zdroj signálu a potvrďte tlačítkem »●«;

nebo

Pomocí »<«, »>«, »V« nebo »Λ« zvolte »⇥« v menu Home a potvrďte tlačítkem »●«.

6 Pomocí »V« nebo »Λ« zvolte zdroj a potvrďte tlačítkem »●«.

7 Pomocí »**1…0**« zadejte PIN kód na zobrazené obrazovce hesla.
– Zobrazí se blokovaný kanál.

Poznámka:
■ Zdroj se znovu zablokuje, když daný zdroj změníte.

NASTAVENÍ RODIČOVSKÉ KONTROLY

Změna PIN kódu

PIN kód, který jste vytvořili při první instalaci, můžete změnit.

1 Pomocí »V« nebo »Λ« zvolte »Change PIN (Změnit PIN)« v menu »Parental Controls (Rodičovská kontrola)« a potvrďte tlačítkem »●«.

2 Pomocí »**1...0**« zadejte existující PIN kód jako čtyři číslice.

3 Pomocí »**1...0**« zadejte existující PIN kód jako čtyři číslice.

4 Pomocí »**1...0**« znovu zadejte existující PIN kód jako čtyři číslice.

5 Stisknutím tlačítka »↩« se vrátíte k předchozímu menu nebo stiskněte tlačítko »⌂« pro návrat do Home menu.

POUŽÍVÁNÍ EXTERNÍHO ZAŘÍZENÍ

CEC (Consumer Electronics Control)

Váš televizor má funkci CEC (Consumer Electronics Control). Tato funkce využívá protokol CEC (Consumer Electronics Control). CEC vám umožňuje vytvořit HDMI propojení mezi vaším televizorem a DVD přehrávačem, STB nebo videorekordérem a ovládat taková zařízení pomocí dálkového ovladače televizoru. Tuto funkci musí podporovat i zařízení, které připojujete.

Váš televizor podporuje následující funkce. Podrobné informace o této funkci naleznete v návodu k obsluze externího zařízení.

Funkce CEC připojení televizoru

Zapnutí externího zařízení z pohotovostního režimu

Pokud zapnete externí zařízení (např. DVD přehrávač) z pohotovostního režimu, váš televizor se také zapne z pohotovostního režimu a přepne se na HDMI zdroj, ke kterému je připojen váš televizor.

V závislosti na funkcích externího zařízení (např. AV přijímače) může být zařízení zapnuto a váš televizor může zůstat v pohotovostním režimu.

Volba HDMI zdroje z televizoru

Když zapnete externí zařízení (např. DVD přehrávač), váš televizor se přepne na HDMI zdroj, ke kterému je připojeno externí zařízení (televizor musí být zapnutý).

Volba jazyka menu

Když zvolíte jazyk menu vašeho televizoru, změní se i jazyk menu externího zařízení. (Pokud to externí zařízení podporuje).

Vypnutí externího zařízení do pohotovostního režimu

Po přepnutí televizoru do pohotovostního režimu se do pohotovostního režimu přepne i vaše externí zařízení (např. DVD přehrávač), pokud je zapnuto.

Podrobné informace o této funkci naleznete v návodu k obsluze externího zařízení.

Aktivace ovládání zařízení HDMI CEC

1 Stiskněte tlačítko »⌂«.

2 Pomocí »◀«, »▶«, »▼« nebo »▲« zvolte »⚙« »Settings (Nastavení)« a potvrďte tlačítkem »●«

3 Pomocí »▼« zvolte »Device Preferences (Předvolby zařízení)« a potvrďte tlačítkem »●«.

4 Pomocí »▼« zvolte »Inputs (Vstupy)« a potvrďte tlačítkem »●«.

5 Pomocí »▼« zvolte »Control for HDMI (Ovládání pro HDMI)« a potvrďte tlačítkem »●«, čím zvolíte »On (Zap.)«.
– Zobrazí se varovné hlášení.

6 Zvolte »OK« na potvrzení zapnutí;

nebo

»Cancel (Zrušit)« pro zrušení a pro potvrzení stlačte »●«.

7 Pomocí »▼« zvolte »CEC Device List (Seznam CEC zařízení)« a potvrďte tlačítkem »●«.
– Zobrazí se zařízení podporující funkci CEC a připojené k televizoru.

8 Vyberte zařízení ze seznamu a potvrďte stisknutím »●«.

9 Chcete-li, aby se externí zařízení s podporou CEC vypínalo spolu s televizorem, zvolte »Device Auto Turn Off (Automatické vypnutí zařízení)« jako »On (Zap.)«.

10 Chcete-li zapnout televizor při zapnutí externího zařízení s podporou CEC, zvolte možnost »TV Auto Turn On (Automatické zapnutí televizoru)« jako »On (Zap.)«.

11 Stisknutím tlačítka »↩« se vrátíte k předchozímu menu nebo stiskněte tlačítko »⌂« pro návrat do Home menu.

POUŽÍVÁNÍ EXTERNÍHO ZAŘÍZENÍ

Vysoké rozlišení – HD ready

Váš televizor dokáže přehrávat televizní signály s vysokým rozlišením (HDTV).

Vstupní zdroje (HDTV set-top box nebo HD DVD přehrávač) můžete připojit ke konektoru »**HDMI**« (digitální HDTV signál).

To zajišťuje, že můžete sledovat digitální HDTV programy, i když jsou chráněny proti kopírování (HDCP High Bandwidth Digital Content Protection).

HIGH-DEFINITION MULTIMEDIA INTERFACE

HDMI, logo HDMI a High-Definition Multimedia Interface jsou ochranné známky nebo registrované ochranné známky společnosti HDMI Licensing LLC.

Možnosti připojení

- Ke kterému televiznímu konektoru (konektorům) připojíte svá externí zařízení, závisí na konektorech, kterými je externí zařízení vybaveno a na signálech, které jsou k dispozici.
- Upozorňujeme, že u mnoha externích zařízení musí být rozlišení video signálu přizpůsobeno vstupním konektorům na televizoru (viz návod k obsluze externího zařízení). Které hodnoty je třeba nastavit, zjistíte podle pokynů v části o možnostech připojení.
- Když je zařízení zapnuté, nepřipojujte žádné jiné zařízení. Před připojením vypněte i ostatní zařízení.
- Zařízení připojte do elektrické zásuvky až po připojení externího zařízení.

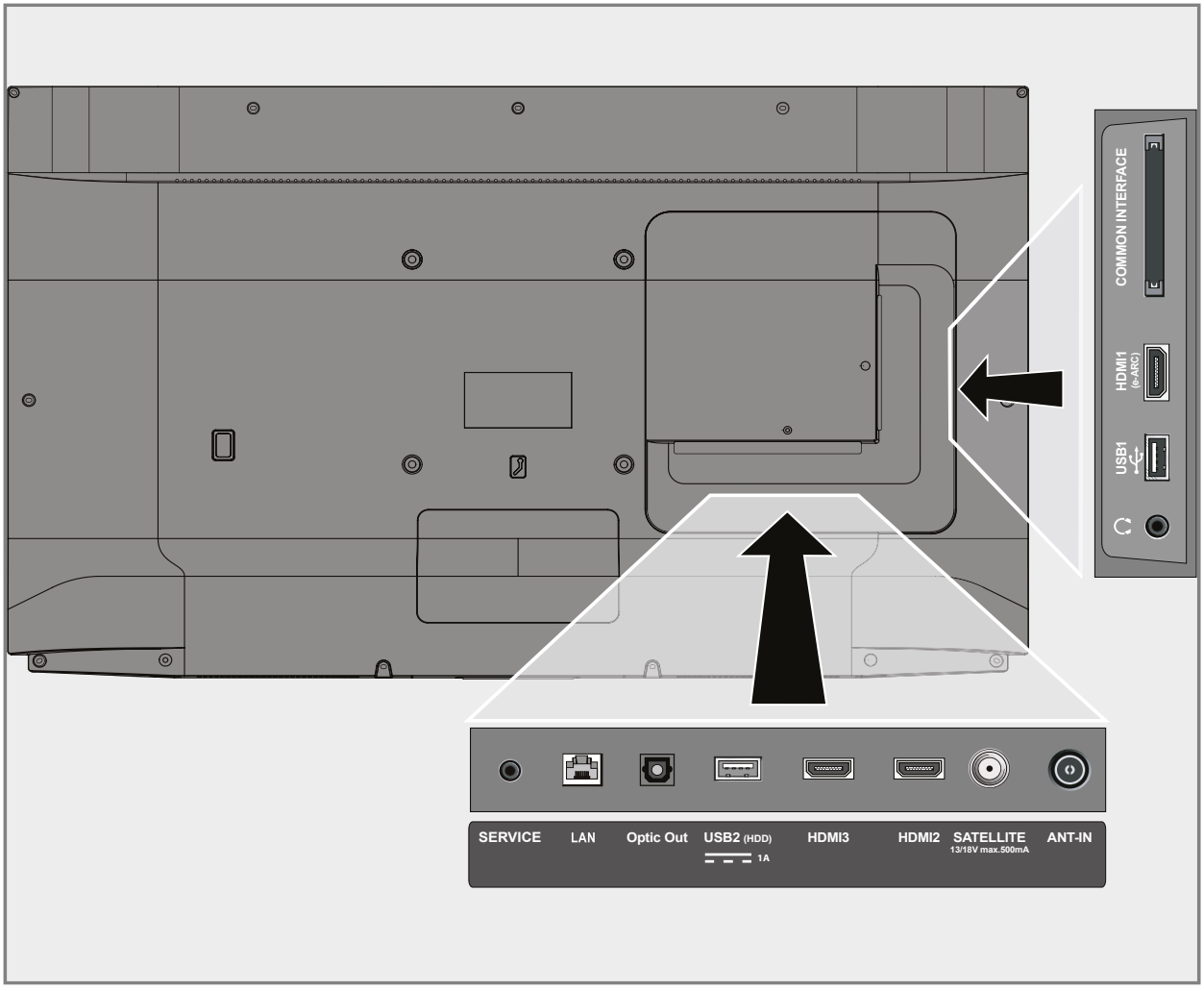

POUŽÍVÁNÍ EXTERNÍHO ZAŘÍZENÍ

Připojení externího zařízení

S digitálním audio/video signálem

- Kompatibilní zařízení: Digitální satelitní přijímač, herní konzole, BluRay přehrávač, DVD přehrávač/rekordér, set-top box, notebook, PC.
- Video signál: digitální obraz; rozlišení: standardní 576p; HDTV 720p, 1080i, 1080p, 4K
- Zvukový signál: digitální zvuk (stereo, vícekanálová komprese, nekomprimovaný).
- Poloha »HDMI1«, »HDMI2«, »HDMI3« kanálu.

1 Připojte **HDMI1 (e-ARC)**, **HDMI2**, **HDMI3** konektor na televizoru a příslušný HDMI konektor na externím zařízení pomocí standardního HDMI kabelu (digitální obrazový a zvukový signál).

Použití DVD rekordéru, DVD přehrávače nebo videorekordéru

1 Zapněte DVD rekordér, DVD přehrávač nebo videorekordér a zvolte funkci, kterou chcete použít.

2 Stisknutím tlačítka »« se vrátíte do režimu TV.

3 Pomocí »« zvolte »Source (Zdroj)« a potvrďte tlačítkem »●«.

nebo

Stiskněte tlačítko »« na dálkovém ovladači, pomocí »« nebo »« zdroj signálu a potvrďte tlačítkem »●«;

nebo

Pomocí »«, »«, »« nebo »« zvolte »« v Home menu a potvrďte tlačítkem »●«.

4 Pomocí »« nebo »« zvolte zdroj »HDMI1«, »HDMI2« nebo »HDMI3« a potvrďte tlačítkem »●«.

Hi-Fi systém

Připojení digitálního vícekanálového zesilovače/AV přijímače

1 Připojte **HDMI1 (e-ARC)** (HDMI 1.4 Audio Return Channel) konektor k příslušnému konektoru na digitálním vícekanálovém zesilovači/AV přijímači kompatibilním s HDMI e-ARC/ARC pomocí standardního HDMI kabelu (digitální zvukový signál);

nebo

2 Připojte **Optic Out** konektor na televizoru k příslušnému konektoru na AV přijímači pomocí standardního optického digitálního kabelu (digitální audio signál).

Důležité:

- K připojení HDMI e-ARC/ARC nepoužívejte HDMI kabel delší než 5 m.

1 Stiskněte tlačítko »«.

2 Pomocí »«, »«, »« nebo »« zvolte »« »Settings (Nastavení)« a potvrďte tlačítkem »●«

3 Pomocí »« zvolte »Device Preferences (Předvolby zařízení)« a potvrďte tlačítkem »●«.

4 Pomocí »« zvolte »Sound (Zvuk)« a potvrďte tlačítkem »●«.

5 Pomocí »« zvolte »Digital Input (Digitální vstup)« a potvrďte tlačítkem »●«

6 Pomocí »« nebo »« zvolte »Auto«, »Direct Switch«, »PCM«, »Dolby Digital Plus« nebo »Dolby Digital« pro digitální audio výstup a potvrďte tlačítkem »●«.

7 Stisknutím tlačítka »« se vrátíte k předchozímu menu nebo stiskněte tlačítko »« pro návrat do Home menu.

Dolby, Dolby Vision, Dolby Audio a symboly dvojitého-D sú ochranné známky spoločnosti Dolby Laboratories Licensing Corporation. Vyrobené v licencii spoločnosti Dolby Laboratories. Skryté nepublikované diela. Copyright: © 1992-2021 Dolby Laboratories. Všechny práva vyhradené.

PROVOZ S ROZHRANÍM CI

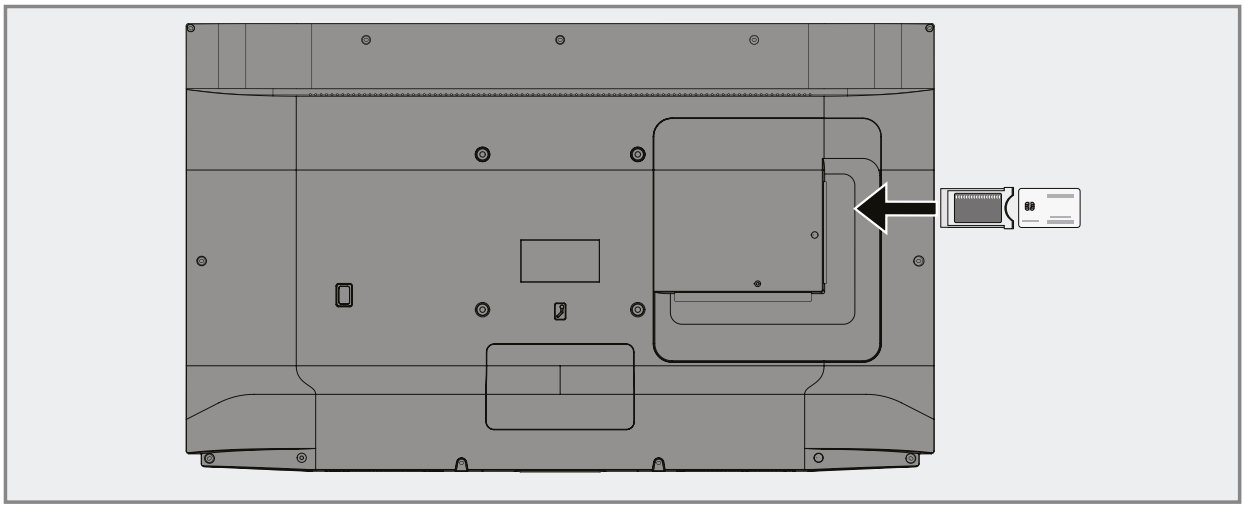

Co je společné rozhraní?

- Váš televizor podporuje CI+1.4.
- Common Interface (CI) je rozhraní pro DVB přijímače.
- Zakódované kanály lze sledovat pouze s CA modulem vhodným pro kódovací systém a příslušnou čipovou kartou.
- Váš televizor je vybaven slotem rozhraní CI, do kterého lze vložit moduly CA od různých poskytovatelů.
- Do modulu CA můžete vložit čipovou kartu poskytovatele, abyste povolili kódované kanály, které chcete vidět.

Vložení CA modulu

Poznámka:

- Před vložením CA modulu do slotu »**COMMON INTERFACE**« vypněte zařízení.

1 Vložte čipovou kartu do modulu CA.

2 Vložte CA modul s čipovou kartou do slotu »**COMMON INTERFACE**« na televízore.

Poznámka:

- Chcete-li zjistit, který CA modul je ve slotu rozhraní CI, přejděte do podmenu »CA - Module «.
- Když poprvé vložíte CA modul do slotu CI na televizoru, počkejte chvíli, dokud televizor nezaregistruje CA modul.

Kontrola přístupu pro CA modul a čipové karty

1 Stiskněte tlačítko »« a potom stiskněte »«.

2 Pomocí »« zvolte »CI Card (CI karta)« a potvrďte tlačítkem »«.

Poznámka:

- Toto menu poskytuje návod k obsluze a
  – po zadání PIN kódu – přístup ke kanálům poskytovatele PAY-TV.
- Ostatní nastavení jsou popsána v návodech pro váš CA modul a čipovou kartu.
- CA modul není podporován v některých zemích a regionech. Obraťte se na svého autorizovaného prodejce.

3 Stisknutím tlačítka »« se vrátíte k předchozímu menu nebo stiskněte tlačítko »« pro návrat do Home menu.

NASTAVENÍ SÍTĚ

K používání funkcí Android TV potřebujete kabelové nebo bezdrátové připojení k internetu.

Síťové připojení

Můžete vytvořit kabelové nebo bezdrátové připojení mezi televizorem a místní sítí.

Chcete-li použít kabelové síťové připojení, začněte s následujícími pokyny:

Pokud používáte připojení k bezdrátové síti, postupujte podle pokynů v části „Připojení k bezdrátové síti“ na straně 86.

Poznámka:

- Následující část popisuje připojení k domácí síti, pokud jste to neudělali během „počátečního nastavení“.

Kabelová síť

Kabelové připojení k síti

1 Připojte výstup externího modemu k »**LAN**« konektoru pomocí kabelu Cat 5.

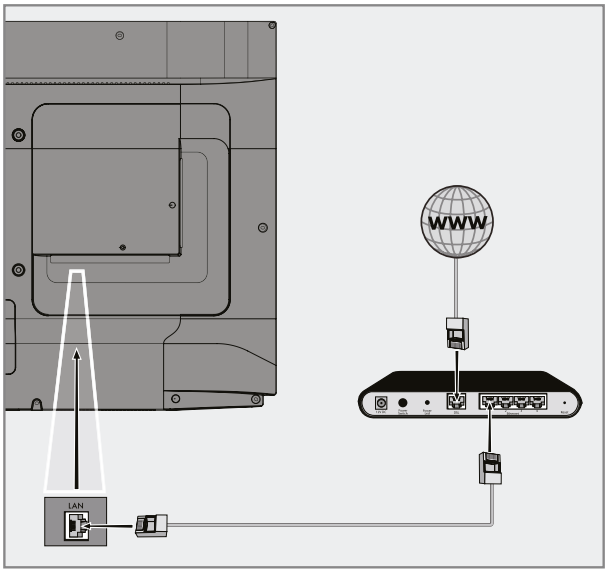

Poznámka:

- Propojovací kabely nejsou součástí příslušenství.

NASTAVENÍ SÍTĚ

Nastavení kabelové sítě

Existují dva způsoby nastavení kabelové sítě.

A Automatické připojení,
všechny údaje týkající se nastavení připojení (»IP adresa«, »Maska sítě«, »Brána« a »DNS«) se získávají z modemu automaticky.

B Manuální připojení,
všechny údaje týkající se nastavení připojení (»IP adresa«, »Maska sítě«, »Brána« a »DNS«) musí být nakonfigurovány manuálně.

Automatické připojení

Většina domácích sítí jsou dynamické sítě.
Máte-li dynamickou síť, musíte použít DSL modem, který podporuje DHCP. Modemy a zařízení pro sdílení IP, která podporují DHCP, získávají hodnoty »IP adresa«, »Maska sítě«, »Brána« a »DNS« požadované pro přístup na internet automaticky a proto nemusíte tyto hodnoty zadávat manuálně. Váš televizor se automaticky připojí k síti.

Poznámka:

- Pokud nemáte dynamickou síť, postupujte podle pokynů v části manuální připojení.

Manuální připojení

Některé sítě vyžadují statickou IP adresu.
Pokud vaše síť vyžaduje statickou IP adresu, musíte zadat hodnoty »IP adresa«, »Maska sítě«, »Brána« a »DNS« manuálně. Hodnoty »IP adresa«, »Maska sítě«, »Brána« a »DNS« (ISS) můžete získat od svého poskytovatele internetových služeb.

1. Stiskněte tlačítko »⌂«.
2. Pomocí »◀«, »▶«, »▼« nebo »▲« zvolte »⚙« »Settings (Nastavení)« a potvrďte tlačítkem »●«
3. Pomocí »▼« zvolte »Network and Internet (Síť a internet)« a potvrďte tlačítkem »●«.
4. Pomocí »▼« zvolte řádek »IP Settings (Nastavení IP)« a potvrďte tlačítkem »●«.
5. Pomocí »▼« nebo »▲« zvolte »Static (Statická)« a potvrďte tlačítkem »●«.
6. Zadejte »IP Address (IP adresu)« a z archívu zvolte »→|« a potvrďte tlačítkem »●«.
7. Zadejte »Gateway (Bránu)« a z archívu zvolte »→|« a potvrďte tlačítkem »●«.
8. Zadejte »Network prefix length (Délku předpony sítě)« a na klávesnici na obrazovce zvolte »→|« a potvrďte tlačítkem »●«.
9. Je-li k dispozici, zadejte »DNS1« a na klávesnici na obrazovce zvolte »→|« a potvrďte tlačítkem »●«.
10. Je-li k dispozici, zadejte »DNS2« a na klávesnici na obrazovce zvolte »→|« a potvrďte tlačítkem »●«.
    - Zobrazí se hlášení „Úspěšně uloženo!“.
11. Stisknutím tlačítka »↩« se vrátíte k předchozímu menu nebo stiskněte tlačítko »⌂« pro návrat do Home menu.

NASTAVENÍ SÍTĚ

Bezdrátová síť

Bezdrátové síťové připojení

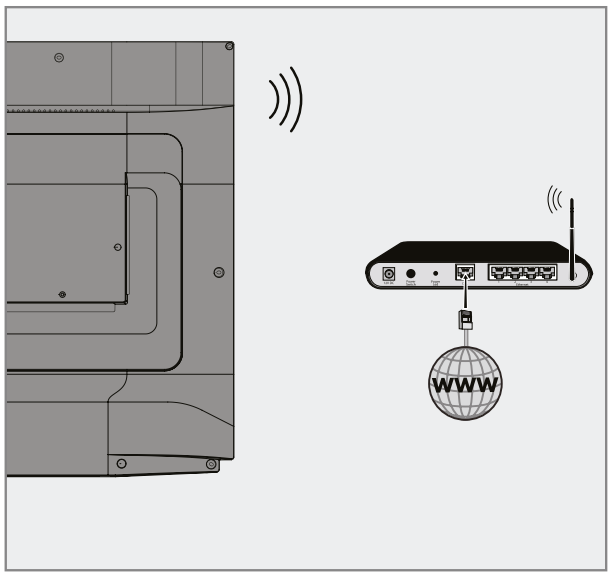

1 Televizor obsahuje vestavěný bezdrátový WiFi adaptér pro připojení k bezdrátové síti.

Poznámka:

- Následující část popisuje připojení k domácí síti, pokud jste to neudělali během „počátečního nastavení".
- Pokud používáte modem, který podporuje IEEE 802.11B/G, výkon přehrávání videa může být slabý ve srovnání s modemem, který podporuje IEEE 802.11N, protože rychlost přenosu dat protokolu IEEE 802.11B/G je nižší.
- Doporučuje se vypnout zařízení, která se nepoužívají v domácí síti, aby se předešlo zbytečnému síťovému zatížení.
- Umístění modemu nebo přístupového bodu bezdrátové sítě na vyvýšené místo zvýší intenzitu příjmu bezdrátového připojení.
- Intenzita příjmu bezdrátového připojení se může lišit v závislosti na typu modemu a vzdálenosti mezi modemem a televizorem.

Konfigurace bezdrátové sítě

Máte několik způsobů, jak připojit televizor k domácí síti.

Automatické připojení,
všechny údaje týkající se nastavení připojení (»IP adresa«, »Maska sítě«, »Brána« a »DNS«) se získávají z modemu automaticky. V závislosti na routeru můžete použít následující možnosti:

– Připojení se síťovým heslem.

Manuální připojení, všechny údaje týkající se nastavení připojení (»IP adresa«, »Maska sítě«, »Brána« a »DNS«) musí být nakonfigurovány manuálně.

NASTAVENÍ SÍTĚ

Technické požadavky

Většina domácích sítí jsou dynamické sítě. Máte-li dynamickou síť, musíte použít DSL modem, který podporuje DHCP. Modemy a zařízení pro sdílení IP, které podporují DHCP, získávají hodnoty »IP adresa«, »Maska sítě«, »Brána« a »DNS« požadované pro přístup na internet automaticky a proto nemusíte tyto hodnoty zadávat manuálně.

Automatické připojení zadáním síťového hesla

1 Stiskněte tlačítko »⌂«.

2 Pomocí »◀«, »▶«, »▼« nebo »▲« zvolte »⚙« »Settings (Nastavení)« a potvrďte tlačítkem »●«

3 Pomocí »▼« zvolte »Network and Internet (Síť a internet)« a potvrďte tlačítkem »●«.

4 V záložce »Available networks (Dostupné sítě)« zvolte pomocí »▼« nebo »▲« síť, ke které se chcete připojit a potvrďte tlačítkem »●«.
– Zobrazí se obrazovka s heslem bezdrátového připojení.

Poznámka:
■ Pokud nemůžete zobrazit svou síť mezi dostupnými sítěmi, zvolte »Show all (Zobrazit vše)« a potvrďte tlačítkem »●«.

5 Pomocí »◀«, »▶«, »▼« nebo »▲« zadejte heslo z klávesnice na obrazovce, zvolte »→|« a potvrďte tlačítkem »●«.
– Zobrazí se hlášení o úspěšném navázání připojení a naváže se modemové spojení.

6 Stisknutím tlačítka »↩« se vrátíte k předchozímu menu nebo stiskněte tlačítko »⌂« pro návrat do Home menu.

Připojení televizoru ke „skryté“ síti

1 Stiskněte tlačítko »⌂«.

2 Pomocí »◀«, »▶«, »▼« nebo »▲« zvolte »⚙« »Settings (Nastavení)« a potvrďte tlačítkem »●«

3 Pomocí »▼« zvolte »Network and Internet (Síť a internet)« a potvrďte tlačítkem »●«.

4 Pomocí »▼« zvolte »Add New Network (Pridať novou síť)« a potvrďte tlačítkem »●«.
– Zobrazí se menu na zadání SSID.

5 Pomocí »◀«, »▶«, »▼« nebo »▲« zadejte SSID z klávesnice na obrazovce, zvolte »→|« a potvrďte tlačítkem »●«.
– Zobrazí se menu volby typu hesla.

6 Stisknutím »▼« nebo »▲« zvolte typ hesla »No (Žádné)«, »WEP«, »WPA/WPA2 Personal« nebo »WPA3-Personal« a potvrďte tlačítkem »●«.
– Zobrazí se menu k zadání hesla.

7 Pomocí »◀«, »▶«, »▼« nebo »▲« zadejte heslo z klávesnice na obrazovce, zvolte »→|« a potvrďte tlačítkem »●«.
– Zobrazí se hlášení o úspěšném navázání připojení a naváže se modemové spojení.

8 Stisknutím tlačítka »↩« se vrátíte k předchozímu menu nebo stiskněte tlačítko »⌂« pro návrat do Home menu.

NASTAVENÍ SÍTĚ

Bezdrátové manuální připojení k síti

Některé sítě vyžadují statickou IP adresu.
Pokud vaše síť vyžaduje statickou IP adresu, musíte zadat hodnoty »IP adresa«, »Maska sítě«, »Brána« a »DNS« manuálně. Hodnoty »IP adresa«, »Maska sítě«, »Brána« a »DNS« (ISS) můžete získat od svého poskytovatele internetových služeb.

Automatické připojení zadáním síťového hesla

1 Stiskněte tlačítko »⌂«.

2 Pomocí »◀«, »▶«, »▼« nebo »▲« zvolte »⚙« »Settings (Nastavení)« a potvrďte tlačítkem »●«

3 Pomocí »▼« zvolte »Network and Internet (Síť a internet)« a potvrďte tlačítkem »●«.

4 V záložce »Available networks (Dostupné sítě)« zvolte pomocí »▼« nebo »▲« síť, ke které se chcete připojit a potvrďte tlačítkem »●«.
– Zobrazí se obrazovka s heslem bezdrátového připojení.

Poznámka:
■ Pokud nemůžete zobrazit svou síť mezi dostupnými sítěmi, zvolte »Show all (Zobrazit vše)« a potvrďte tlačítkem »●«.

5 Pomocí »◀«, »▶«, »▼« nebo »▲« zadejte heslo z klávesnice na obrazovce, zvolte »→|« a potvrďte tlačítkem »●«.
– Zobrazí se hlášení o úspěšném navázání připojení a naváže se modemové spojení.

6 Stisknutím »▼« nebo »▲« zvolte síť, ke které jste připojeni a potvrďte stisknutím »●«.

7 Pomocí »▼« zvolte »IP Settings (Nastavení IP)« a potvrďte tlačítkem »●«.

8 Pomocí »▼« nebo »▲« zvolte »Static (Statická)« a potvrďte tlačítkem »●«.

9 Zadejte »IP Address (IP adresu)« a z archivu zvolte »→|« a potvrďte tlačítkem »●«.

10 Zadejte »Gateway (Bránu)« a z archivu zvolte »→|« a potvrďte tlačítkem »●«.

11 Zadejte »Network prefix length (Délku předpony sítě)« a na klávesnici na obrazovce zvolte »→|« a potvrďte tlačítkem »●«.

12 Pokud je k dispozici, zadejte »DNS1« a na klávesnici na obrazovce zvolte »→|« a potvrďte tlačítkem »●«.

13 Pokud je k dispozici, zadejte »DNS2« a na klávesnici na obrazovce zvolte »→|« a potvrďte tlačítkem »●«.
- Zobrazí se hlášení „Úspěšně uloženo!“.

14 Stisknutím tlačítka »↩« se vrátíte k předchozímu menu nebo stiskněte tlačítko »⌂« pro návrat do Home menu.

PODROBNÁ NASTAVENÍ KANÁLŮ

Automatické vyhledávání jednotlivých satelitních digitálních televizních stanic

Přidávají se nové satelitní kanály nebo se satelitní údaje často mění. Proto vám doporučujeme čas od času spustit funkci automatického vyhledávání.

Všechny transpondéry jsou vyhledávány na nové kanály.

Důležité:

- Pokud existuje přímé kabelové připojení z vaší satelitní antény k televizoru, pokud neexistuje společný rozvaděč satelitní antény, musíte hledat jeden kabel.

1 Stisknutím tlačítka »« se vraťte do režimu TV.

2 Pomocí »« zvolte »Source (Zdroj)« a potvrďte tlačítkem »●«.

3 Zvolte »satellite (satelit)« a potvrďte tlačítkem »●«.

4 Stiskněte »« a pomocí »» zvolte »Settings (Nastavení)« a potvrďte tlačítkem »●«.

5 Pomocí »V« zvolte »Channel (Kanál)« a potvrďte tlačítkem »●«.
– Zobrazí se menu kanálů.

6 Pomocí »V« zvolte »Channel Set-up Mode (Režim nastavení kanálů)« a potvrďte tlačítkem »●«.

7 Pomocí »V« nebo »Λ« zvolte »Satellite (Standardní)« nebo pokud používáte operátora, zvolte »Satellite (Režim operátora)« a potvrďte tlačítkem »●«.

8 Pomocí »V« nebo »Λ« zvolte »Channels (Kanály)« a potvrďte tlačítkem »●«.
– Zobrazí se menu kanálů.

9 Zvolte »Automatic Channel scan (Automatické vyhledávání kanálů)« a potvrďte tlačítkem »●«.
– Zobrazí se menu automatického vyhledávání kanálů.

10 Pomocí »V« nebo »Λ« zvolte »Antenna Type (Typ antény)« a potvrďte tlačítkem »●«.

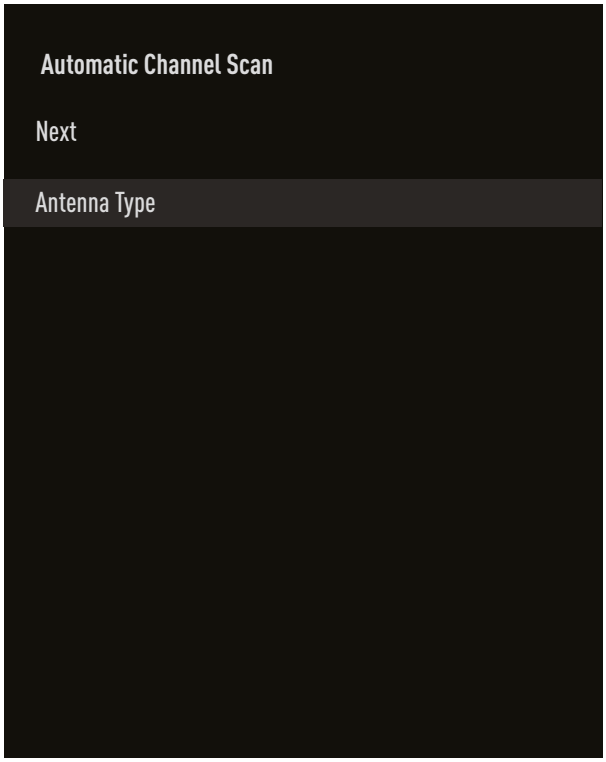

11 Pomocí »V« nebo »Λ« zvolte »Single (Jedna)« a potvrďte tlačítkem »●«.

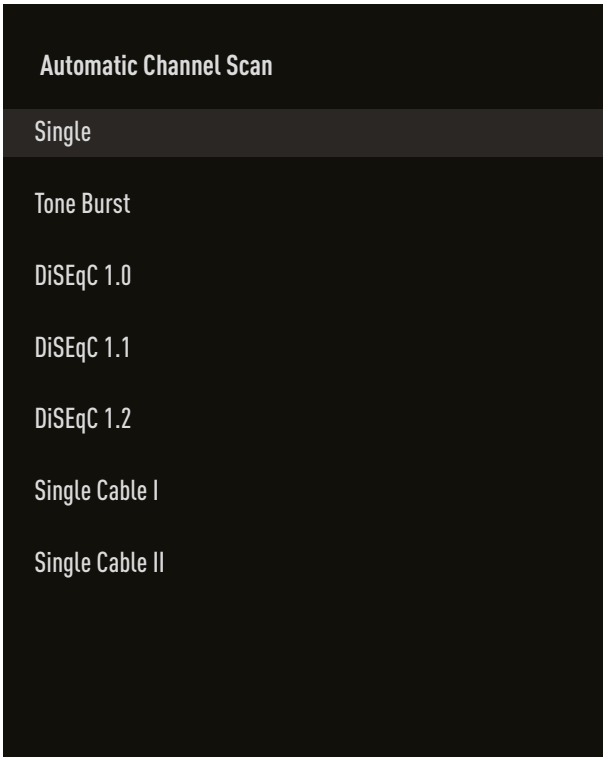

PODROBNÁ NASTAVENÍ KANÁLŮ

12 Pomocí »⌄« nebo »⌃« zvolte »Current Satellite (Aktuální satelit)« a potvrďte tlačítkem »●«.

13 Stisknutím »●« potvrďte »Satellite Selection (Volba satelitu)« a stlačením »⌄« nebo »⌃« zvolte satelit, který chcete vyhledat.

14 Pomocí »⌄« nebo »⌃« zvolte »Scan Type (Vyp vyhledávání)«.
Stisknutím »‹«, »›« zvolte »Free Channels Only (Pouze bezplatné kanály)« pro bezplatné kanály, »Encrypted Channels Only (Pouze kódované kanály)« pro kódované kanály nebo »All (Všechny)« pro všechny satelitní kanály.

15 Pomocí »⌄« nebo »⌃« zvolte »Store Type«.
Stisknutím »‹«, »›« zvolte »Digital Channels Only (Pouze digitální kanály)« pro televizní kanály, »Radio Channels Only (Pouze rozhlasové kanály)« pro rozhlasové kanály nebo »All (Všechny)« pro vyhledávání obou druhů.

16 Stisknutím tlačítka »↩« se vrátíte do předchozího menu.

17 Pomocí »⌄« nebo »⌃« zvolte »Next (Další)« a potvrďte stisknutím »●«.
– Zobrazí se menu »Automatic Scan (Automatické vyhledávání)« a spustí se vyhledávání TV stanic.
– Vyhledávání může trvat několik minut v závislosti na počtu přijímaných televizních stanic.

18 Stisknutím tlačítka »↩« se vrátíte k předchozímu menu, stisknutím tlačítka »▭« se vrátíte k TV vysílání nebo stiskněte tlačítko »⌂« pro návrat do Home menu.

Manuální vyhledávání jednotlivých satelitních digitálních televizních stanic

Pokud nelze určitý kanál najít pomocí automatického vyhledávání, můžete jej vyhledat manuálně pomocí funkce manuálního vyhledávání. Všechny parametry kanálu musíte zadat správně. Aktuální informace o transpondéru můžete získat ze stránky teletextu, satelitních TV magazínů nebo internetu.

Důležité:

■ Pokud existuje přímé kabelové připojení z vaší satelitní antény k televizoru, pokud neexistuje společný rozvaděč satelitní antény, musíte hledat jeden kabel.

1 Stisknutím tlačítka »▭« se vraťte do režimu TV.

2 Pomocí »☰« zvolte »Source (Zdroj)« a potvrďte tlačítkem »●«.

3 Zvolte »satellite (satelit)« a potvrďte tlačítkem »●«.

4 Stiskněte »☰« a pomocí »›« zvolte »Settings (Nastavení)« a potvrďte tlačítkem »●«.

5 Pomocí »⌄« zvolte »Channel (Kanál)« a potvrďte tlačítkem »●«.
– Zobrazí se menu kanálů.

6 Pomocí »⌄« zvolte »Channel Set-up Mode (Režim nastavení kanálů)« a potvrďte tlačítkem »●«.

7 Pomocí »⌄« nebo »⌃« zvolte »Satellite (Standardní)« a potvrďte tlačítkem »●«.

8 Pomocí »⌄« nebo »⌃« zvolte »Channels (Kanály)« a potvrďte tlačítkem »●«.
– Zobrazí se menu kanálů.

9 Pomocí »⌄« nebo »⌃« zvolte »Manual Channel search (Manuální vyhledávání kanálů)« a potvrďte tlačítkem »●«.

10 Stisknutím »●« potvrďte »Current Satellite (Aktuální satelit)«.
– Zobrazí se menu manuálního vyhledávání kanálů

PODROBNÁ NASTAVENÍ KANÁLŮ

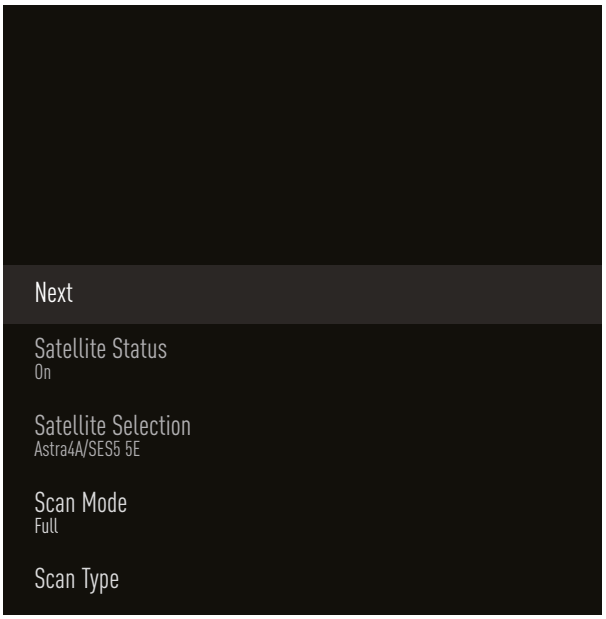

11 Pomocí »⌄« zvolte »Transmitter (Vysílač)« a potvrďte tlačítkem »●«.
   – Zobrazí se menu podrobností o satelitu.

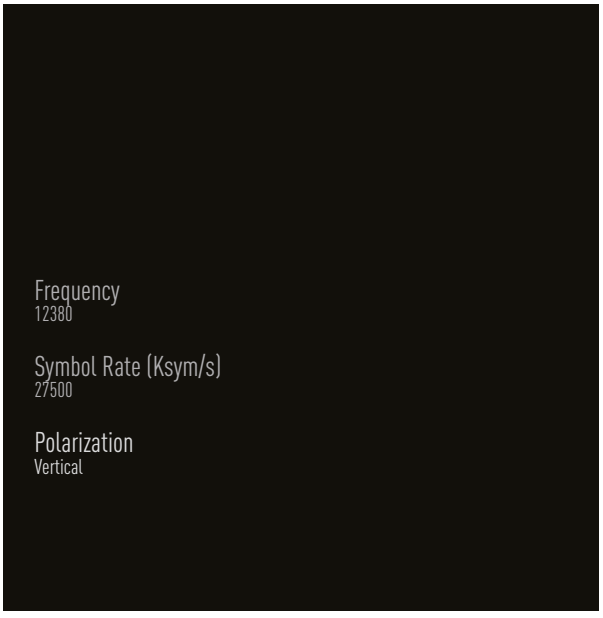

12 Stisknutím »⌄« nebo »⌃« zvolte požadované položky a potvrďte stisknutím »●«.

Frekvence
Pomocí »**1...0**« zadejte pětimístnou frekvenci kanálu.

Symbol
Pomocí »**1...0**« zadejte symbolovou rychlost kanálu jako a pětimístné číslo.

Polarizace
Zvolte polarizaci kanálu »Vertical (Vertikální)«, »Horizontal (Horizontální)«, »Left (Doleva)« nebo »Right (Doprava)«.

13 Stisknutím tlačítka »↩« se vrátíte do předchozího menu.

14 Pomocí »⌄« nebo »⌃« zvolte »Next (Další)« a potvrďte stisknutím »●«.
   – Zobrazí se menu »Automatic Scan (Automatické vyhledávání)« a spustí se vyhledávání TV stanic.
   – Vyhledávání může trvat několik minut v závislosti na počtu přijímaných televizních stanic.

15 Stisknutím tlačítka »↩« se vrátíte k předchozímu menu, stisknutím tlačítka »▭« se vrátíte k TV vysílání nebo stiskněte tlačítko »⌂« pro návrat do Home menu.

PODROBNÁ NASTAVENÍ KANÁLŮ

Nastavení antény pro digitální satelitní kanály a automatické vyhledávání kanálů s DiSEqC 1.0/1.1

Poznámka

- Nastavení LNB popsaná v následující části vyžadují značné odborné znalosti v oblasti satelitních systémů. Kontaktujte odborníka na toto téma.

1 Stisknutím tlačítka »« se vraťte do režimu TV.

2 Pomocí »« zvolte »Source (Zdroj)« a potvrďte tlačítkem »●«.

3 Zvolte »satellite (satelit)« a potvrďte tlačítkem »●«.

4 Stiskněte »« a pomocí »» zvolte »Settings (Nastavení)« a potvrďte tlačítkem »●«.

5 Pomocí »» zvolte »Channel (Kanál)« a potvrďte tlačítkem »●«.
– Zobrazí se menu kanálů.

6 Pomocí »» zvolte »Channel Set-up Mode (Režim nastavení kanálů)« a potvrďte tlačítkem »●«.

7 Pomocí »» nebo »» zvolte »Satellite (Standardní)« nebo pokud používáte operátora, zvolte »Satellite (Režim operátora)« a potvrďte tlačítkem »●«.

8 Pomocí »» nebo »» zvolte »Channels (Kanály)« a potvrďte tlačítkem »●«.

9 Zvolte »Automatic Channel scan (Automatické vyhledávání kanálů)« a potvrďte tlačítkem »●«.
– Zobrazí se varovné hlášení.

10 Kanály v předchozím vyhledávání kanálů se vymažou a vyhledávání kanálů se provede znovu. Pokračujte potvrzením »Next (Další)« pomocí »●«.
– Zobrazí se menu automatického vyhledávání kanálů.

11 Pomocí »» nebo »» zvolte »Antenna Type (Typ antény)« a potvrďte tlačítkem »●«.
– Zobrazí se menu typu antény.

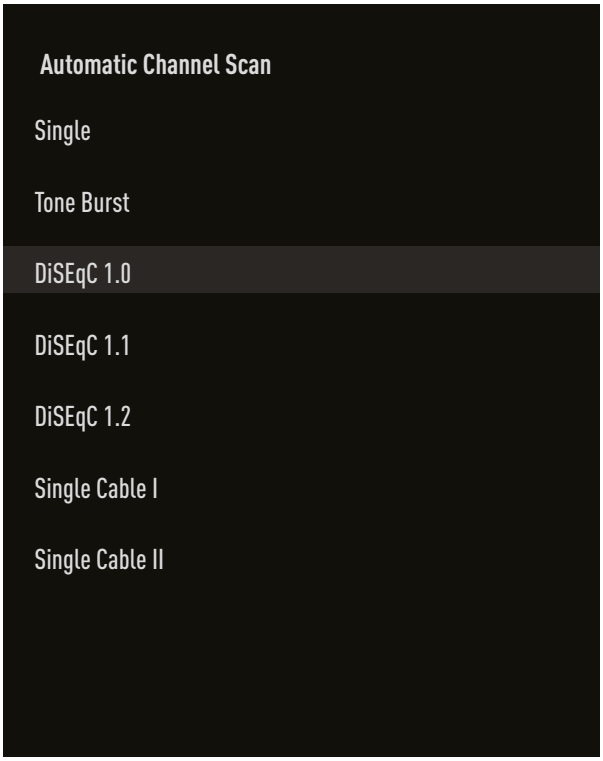

12 Zvolte »DiSEqC1.0« nebo »DiSEqC1.1« podle aktuálního typu antény a potvrďte tlačítkem »●«.

DiSEqC 1.0

- Pomocí satelitu nebo přepínače lze současně přijímat vysílání až ze čtyř různých satelitů.

DiSEqC 1.1

– Pomocí satelitu nebo přepínače lze současně přijímat vysílání až ze šestnácti různých satelitů.

13 V závislosti na vaší volbě »DiSEqC1.0« nebo »DiSEqC1.1« se v menu zobrazí 4 nebo 16 satelitů.

Poznámka

- Příklad nastavení je vysvětlen se 4 satelity prostřednictvím »DiSEqC1.0«.

14 Pomocí »» nebo »» zvolte satelit z menu »Automatic Channel Search (Automatické vyhledávání kanálů)« a potvrďte tlačítkem »●«.

PODROBNÁ NASTAVENÍ KANÁLŮ

15 Pomocí »⌄« nebo »⌃« zvolte požadované prvky.

Stav satelitu
Pomocí »◀« nebo »▶« zvolte »On (Zap)« .

Výběr satelitu
Stiskněte »●«, pomocí »⌄« nebo »⌃« zvolte satelit, který chcete vyhledat a potvrďte tlačítkem »●«.

Režim vyhledávání
Pomocí »◀« nebo »▶« zvolte »Full (Uplný)« nebo »Network (Síť)«.

Typ vyhledávání
Stisknutím »◀« nebo »▶« zvolte »Free Channels Only (Pouze bezplatné kanály)« pro bezplatné kanály, »Encrypted Channels Only (Pouze kódované kanály)« pro kódované kanály nebo »All (Všechny)« pro všechny satelitní kanály.

Druh vyhledávání
Stisknutím »◀« nebo »▶« zvolte »Digital Channels Only (Pouze digitální kanály)« pro televizní kanály, »Radio Channels Only (Pouze rozhlasové kanály)« pro rozhlasové kanály nebo »All (Všechny)« pro vyhledávání obou druhů.

16 Pomocí »⌄« nebo »⌃« zvolte »LNB Settings (Nastavení LNB)« a potvrďte tlačítkem »●«.

17 Pomocí »⌄« nebo »⌃« zvolte požadované prvky.

Napájení LNB
Stiskněte »●«, pomocí »⌄« nebo »⌃« potvrďte napájení LNB, zvolte »On (Zap.)« a potvrďte tlačítkem »●«.

LNB frekvence
Stiskněte »●«, pomocí »⌄« nebo »⌃« zvolte LNB frekvenci a potvrďte tlačítkem »●«.

DiSEqC port
Stiskněte »●«.
– Zobrazí se menu DiESqC portu.

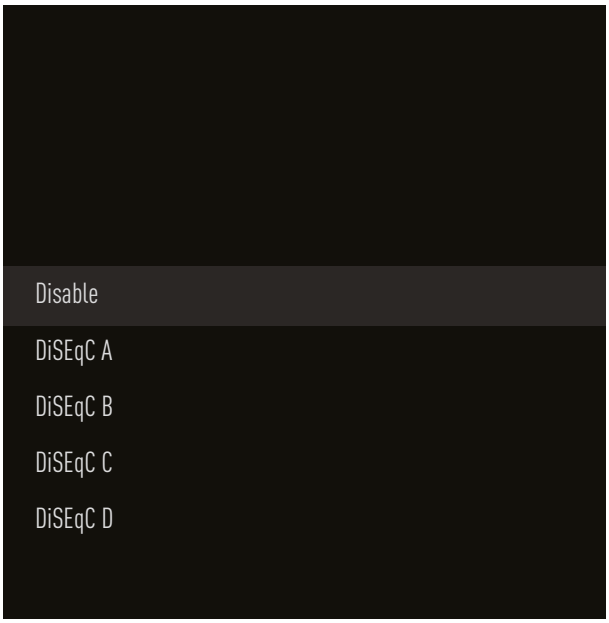

Zvolte »DiSEqC A«, »DiSEqC B«, »DiSEqC C« nebo »DiSEqC D« pro volbu satelitu odpovídajícího příslušným pozicím DiSEqC v satelitním systému..

Poznámka
■ Pokud je zvolena položka »Antenna Type (Typ antény)«, »DiSEqC 1.1«, vyberte si mezi »Uncommit 1« a »Uncommit 16«.

18 Dvojitým stlačením »↩« se vraťte k »Automatic Channel Scan (Automatické vyhledávání kanálů)«.

Poznámka
■ Proveďte nastavení popsaná v krocích **11** až **18** pro další 3 satelity, které chcete vyhledávat.

19 Po dokončení nastavení pro 4 satelity samostatně, pomocí »⌄« nebo »⌃« zvolte položku »Next (Další)« v menu »Automatic Channel Search (Automatické vyhledávání kanálů)« a potvrďte tlačítkem »●«.
– Zobrazí se menu »Automatic Scan (Automatické vyhledávání)« a spustí se vyhledávání TV stanic.
– Vyhledávání může trvat několik minut v závislosti na počtu přijímaných televizních stanic.

20 Stisknutím tlačítka »↩« se vrátíte k předchozímu menu, stisknutím tlačítka »▭« se vrátíte k TV vysílání nebo stiskněte tlačítko »⌂« pro návrat do Home menu.

PODROBNÁ NASTAVENÍ KANÁLŮ

Nastavení antény pro digitální satelitní kanály a automatické vyhledávání kanálů pomocí systému SCR

Poznámka

- Váš televizor podporuje systém SCR. SCR (Single Channel Router - EN 50494).
- Nastavení LNB popsaná v následující části vyžadují značné odborné znalosti v oblasti satelitních systémů. Kontaktujte odborníka na toto téma.

1 Stisknutím tlačítka »⊡« se vraťte do režimu TV.

2 Pomocí »⊞« zvolte »Source (Zdroj)« a potvrďte tlačítkem »●«.

3 Zvolte »satellite (satelit)« a potvrďte tlačítkem »●«.

4 Stiskněte »⊞« a pomocí »>« zvolte »Settings (Nastavení)« a potvrďte tlačítkem »●«.

5 Pomocí »∨« zvolte »Channel (Kanál)« a potvrďte tlačítkem »●«.
– Zobrazí se menu kanálů.

6 Pomocí »∨« zvolte »Channel Set-up Mode (Režim nastavení kanálů)« a potvrďte tlačítkem »●«.

7 Pomocí »∨« nebo »∧« zvolte »Satellite (Standardní)« nebo pokud používáte operátora, zvolte »Satellite (Režim operátora)« a potvrďte tlačítkem »●«.

8 Pomocí »∨« nebo »∧« zvolte »Channels (Kanály)« a potvrďte tlačítkem »●«.

9 Zvolte »Automatic Channel scan (Automatické vyhledávání kanálů)« a potvrďte tlačítkem »●«.
– Zobrazí se varovné hlášení.

10 Kanály v předchozím vyhledávání kanálů se vymažou a vyhledávání kanálů se provede znovu. Pokračujte potvrzením »Next (Další)« pomocí »●«.
– Zobrazí se menu automatického vyhledávání kanálů.

11 Pomocí »∨« nebo »∧« zvolte »Antenna Type (Typ antény)« a potvrďte tlačítkem »●«.
– Zobrazí se menu typu antény.

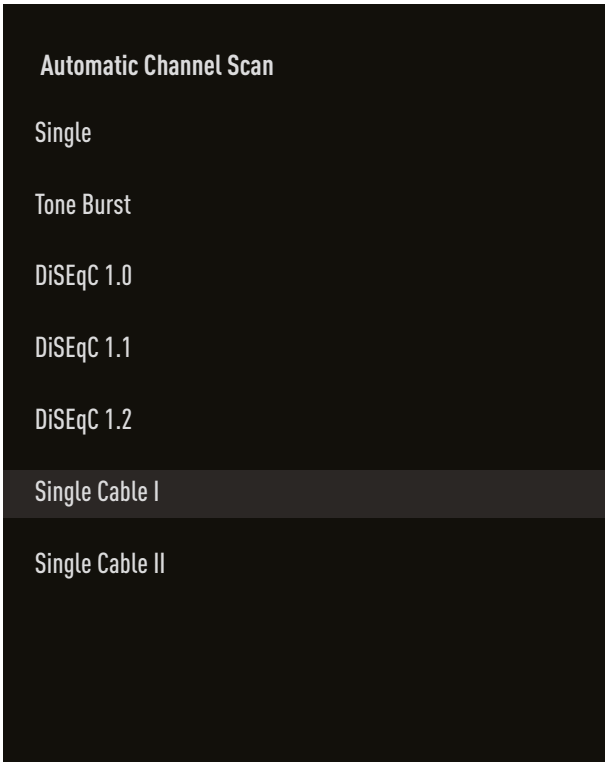

12 Zvolte »Single Cable I« nebo »Single Cable II« podle typu multipřepínače jedno-kabelového routeru ve vašem anténním systému a potvrďte pomocí »●«.

Single Cable I

- Při použití jednokanálového routeru může být jedním kabelem vysíláno maximálně 8 různých zařízení.

Single Cable II

– Při použití jednokanálového routeru může být jedním kabelem vysíláno maximálně 32 různých zařízení.

13 V závislosti na vaší volbě »Single Cable I« nebo »Single Cable II« se v menu »Tuner« zobrazí 8 nebo 32 uživatelských pásem.

Poznámka

- Příklad nastavení je vysvětlen pro 8 zařízení prostřednictvím »Single Cable I«.

PODROBNÁ NASTAVENÍ KANÁLŮ

14 Pomocí »⌄« nebo »⌃« zvolte požadované prvky.

Tuner
Stiskněte »●« a pomocí »⌄«, »⌃« zvolte mezi »User band 1 (Uživatelské pásmo 1)« a »User band 8 (Uživatelské pásmo 8)« a potvrďte tlačítkem »●«.

Frekvence pásma
Stiskněte »●«, pomocí »⌄«, »⌃« zvolte frekvenci pásma a potvrďte tlačítkem »●«.

Definované uživatelem
Frekvenci pásma si můžete nastavit sami.
Je-li v části »Band frequency (Frekvence pásma)« zvolena možnost »User Defined (Definováno uživatelem)«, v menu Single Cabel I se zobrazí »User Defined (Definováno uživatelem))«.
Pomocí »**1...0**« zadejte uživatelem definovanou frekvenci, zvolte »●« na klávesnici na obrazovke a potvrďte pomocí »●«.

15 Pomocí »⌄« nebo »⌃« zvolte »Next (Další)« a potvrďte tlačítkem »●«.
– Zobrazí se menu automatického vyhledávání kanálů.

16 Pomocí »⌄« nebo »⌃« zvolte prvý satelit zobrazený v menu a potvrďte tlačítkem »●«.

17 Pomocí »◁«, »▷« zvolte »Satellite Status (Stav satelitu)« jako »On (Zap.)«.

18 Stisknutím »●« potvrďte »Satellite Selection (Volba satelitu)« a stlačením »⌄« nebo »⌃« zvolte satelit, který chcete vyhledat.

19 Pomocí »⌄« nebo »⌃« zvolte »Scan Mode (Režim vyhledávání)« a pomocí »◁«, »▷« zvolte »Full (Uplný)« nebo »Network (Síť)« .

20 Pomocí »⌄« nebo »⌃« zvolte »Scan Type (Typ vyhledávání)«.
Stisknutím »◁« nebo »▷« zvolte »Free Channels Only (Pouze bezplatné kanály)« pro bezplatné kanály, »Encrypted Channels Only (Pouze kódované kanály)« pro kódované kanály nebo »All (Všechny)« pro všechny satelitní kanály.

21 Pomocí »⌄« nebo »⌃« zvolte »Store Type (Druh vyhledávání)«.
Stisknutím »◁« nebo »▷« zvolte »Digital Channels Only (Pouze digitální kanály)« pro televizní kanály, »Radio Channels Only (Pouze rozhlasové kanály)« pro rozhlasové kanály nebo »All (Všechny)« pro vyhledávání obou druhů.

22 Pomocí »⌄« nebo »⌃« zvolte »LNB Settings (Nastavení LNB)« a potvrďte tlačítkem »●«.

23 Pomocí »⌄« nebo »⌃« zvolte »Location (Poloha)« a potvrďte tlačítkem »●«.
Stisknutím »⌄« nebo »⌃« zvolte polohu odpovídající satelitu, který chcete vyhledat a potvrďte tlačítkem »●«.

24 Dvojitým stlačením »↩« se vraťte k »Automatic Channel Scan (Automatické vyhledávání kanálů)«.

Poznámka
- Proveďte nastavení popsaná v krocích **14** až **24** pro každý satelit, který chcete vyhledat.

25 Pomocí »⌄« nebo »⌃« zvolte »Next (Další)a potvrďte tlačítkem »●«.
– Zobrazí se menu »Automatic Scan (Automatické vyhledávání)« a spustí se vyhledávání TV stanic.
– Vyhledávání může trvat několik minut v závislosti na počtu přijímaných televizních stanic.

Poznámka
- Použijte seřizovací zařízení podporované/doporučené vaším přepínačem SCR.
- Ostatní uživatelé/přijímače připojené k systému mohou být ovlivněny, pokud se během instalace změní specifikované číslo uživatelského pásma a frekvence.
- Uživatelské pásmo a frekvence uživatelského pásma jsou specifikovány na použitém přepínači SCR; a každý uživatel/přijímač si musí zvolit specifické uživatelské pásmo a frekvenci uživatelského pásma.
- Se satelitním systémem SCR může automatické vyhledávání více uživateli/přijímači současně způsobit problémy.

26 Stisknutím tlačítka »↩« se vrátíte k předchozímu menu, stisknutím tlačítka »▭« se vrátíte k TV vysílání nebo stiskněte tlačítko »⌂« pro návrat do Home menu.

PODROBNÁ NASTAVENÍ KANÁLŮ

Nastavení pro antény s motorky (DiSEqC 1.2)

Poznámka

- Nastavení LNB popsaná v následující části vyžadují značné odborné znalosti v oblasti satelitních systémů. Kontaktujte odborníka na toto téma.

Váš televizor podporuje motorizované satelitní systémy DiSEqC 1.2. Pomocí této funkce můžete ovládat satelit na vašem televizoru.

Upravte polohu satelitní antény pro každý satelit. Uložením těchto nastavení lze anténu v případě potřeby přesunout na dříve uloženou polohu.

1 Stisknutím tlačítka »⏏« se vraťte do režimu TV.

2 Pomocí »⚙« zvolte »Source (Zdroj)« a potvrďte tlačítkem »●«.

3 Zvolte »satellite (satelit)« a potvrďte tlačítkem »●«.

4 Stiskněte »⚙« a pomocí »▶« zvolte »Settings (Nastavení)« a potvrďte tlačítkem »●«.

5 Pomocí »▼« zvolte »Channel (Kanál)« a potvrďte tlačítkem »●«.
– Zobrazí se menu kanálů.

6 Pomocí »▼« zvolte »Channel Set-up Mode (Režim nastavení kanálů)« a potvrďte tlačítkem »●«.

7 Pomocí »▼« nebo »▲« zvolte »Satellite (Standardní)« nebo pokud používáte operátora, zvolte »Satellite (Režim operátora)« a potvrďte tlačítkem »●«.

8 Pomocí »▼« nebo »▲« zvolte »Channels (Kanály)« a potvrďte tlačítkem »●«.

9 Zvolte »Automatic Channel scan (Automatické vyhledávání kanálů)« a potvrďte tlačítkem »●«.
– Zobrazí se varovné hlášení.

10 Kanály v předchozím vyhledávání kanálů se vymažou a vyhledávání kanálů se provede znovu. Pokračujte potvrzením »Next (Další)« pomocí »●«.
– Zobrazí se menu automatického vyhledávání kanálů.

11 Pomocí »▼« nebo »▲« zvolte »Antenna Type (Typ antény)« a potvrďte tlačítkem »●«.
– Zobrazí se menu typu antény.

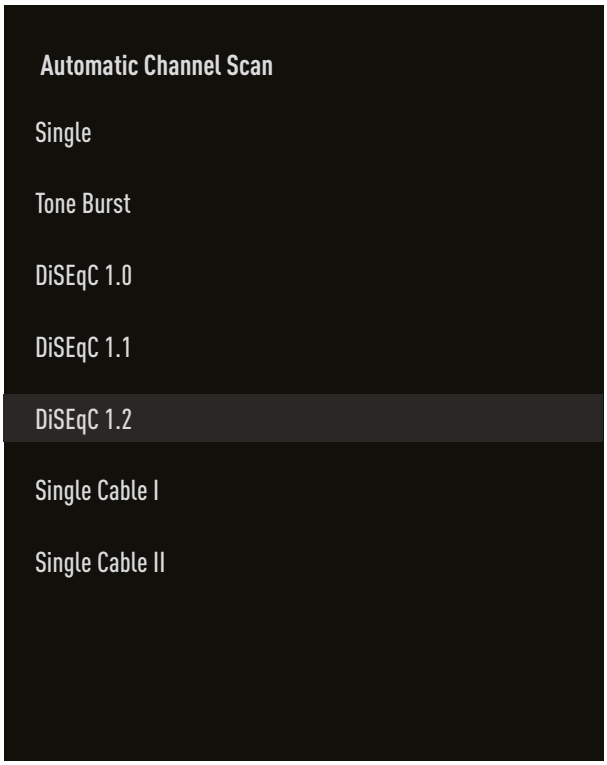

12 Pomocí »▼« nebo »▲« zvolte »DiSEqC 1.2« a potvrďte tlačítkem »●«.

13 Pomocí »▼« nebo »▲« zvolte »My longitude (Moje zeměpisná délka)« a potvrďte tlačítkem »●«. pomocí »**1...0**« zadejte definovanou zeměpisnou délku, na klávesnici na obrazovce zvolte »✓« a potvrďte pomocí »●«.

14 Pomocí »▼« nebo »▲« zvolte »My latitude (Moje zeměpisná délka)« a potvrďte tlačítkem »●«. pomocí »**1...0**« zadejte definovanou zeměpisnou šířku, na klávesnici na obrazovce zvolte »✓« a potvrďte pomocí »●«.

15 Pomocí »▼« nebo »▲« zvolte »Next (Další)a potvrďte tlačítkem »●«.

16 Stisknutím »▼« nebo »▲« zvolte satelit, který chcete vyhledat a potvrďte stisknutím »●«.

17 Pomocí »▼« nebo »▲« zvolte »LNB Settings (Nastavení LNB)« a potvrďte stisknutím »●«.

PODROBNÁ NASTAVENÍ KANÁLŮ

18 Pomocí »⌄« nebo »⌃« zvolte »Motor Settings (Nastavení motoru)« a potvrďte tlačítkem »●«.
– Zobrazí se menu nastavení motoru.

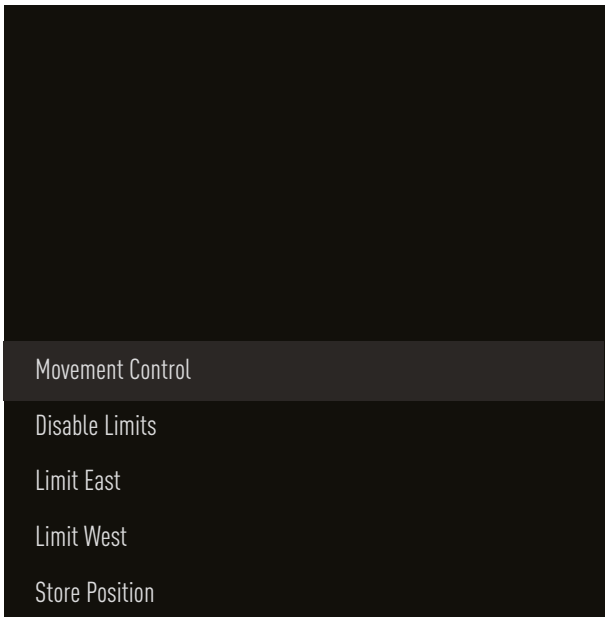

19 Pomocí »⌄« nebo »⌃« zvolte »Motion Control (Ovládání pohybu)« a potvrďte tlačítkem »●«.

20 Pomocí »⌄« nebo »⌃« zvolte požadované prvky.

Ovládání pohybu
Pomocí »●« potvrďte »Movement Control (Ovládání pohybu)«, pomocí »⌄« nebo »⌃« zvolte »Continuous (Nepřetržitý)«, »Step (Krok)«, »Timeout (Časový limit)« nebo »USALS« a potvrďte tlačítkem »●«.
– »Step (Krok)«: Posune anténu ve směru na západ nebo na východ o specifikovanou velikost kroku.
– »Continuous (Nepřetržitý)«: Neustále posouvá anténu směrem na západ nebo na východ.

Velikost kroku
Pomocí »●« potvrďte »Step Size (Velikost kroku)«. pomocí »1...0« zvolte, o kolik kroků se má anténa otáčet. Položka »Step Size (Velikost kroku)« se aktivuje, když je »Movement Control (Ovládání pohybu)« zvoleno jako »Step (Krok)«.

Časový limit
Pomocí »●« potvrďte »Timeout (Časový limit)«. pomocí »1...0« zvolte časový limit, během kterého se má anténa otáčet. Položka »Timeout (Časový limit)« se stane aktivní, když je »Movement Control (Ovládání pohybu)« zvoleno jako »Timeout (Časový limit)«.

USALS
Zvolte položku »USALS« z menu »Movement Control (Ovládání pohybu)«. pomocí »●« potvrďte »Timeout (Časový limit)«. Zvolte Přejít na x.x. úhel a potvrďte pomocí »●«.

Pohyb směrem na východ
Nastaví anténu pro zvolený satelit.
Stiskněte »●« pro pohyb antény ve směru »East (Východ)«.

Pohyb směrem na západ
Nastaví anténu pro zvolený satelit.
Stiskněte »●« pro pohyb antény ve směru »West (Západ)«.

Zastavení pohybu
Anténu zastavíte stlačením »●«.

Poznámka
■ Když je ovládání pohybu zvoleno jako »USALS«, není možné zvolit položku »Move East«, »Move West« a »Stop Movement« v menu.

21 Stisknutím »↩« se vrátíte do menu »Motor Settings (Nastavení motoru)«.

22 Pomocí »⌄« nebo »⌃« zvolte požadované prvky.

Zakázat okraje
Odstraňuje limity maximálního natočení antény.

Omezení východního směru
Nastavuje hraniční polohu, ve které se může anténa otočit maximálně na východ a umožňuje anténě pohybovat se v rámci specifikovaných limitů.

Omezení západního směru
Nastavuje hraniční polohu, při které se může anténa otočit maximálně na západ a umožňuje anténě pohybovat se v rámci stanovených limitů.

23 Dvojitým stisknutím »↩« se vraťte k »Automatic Channel Scan (Automatické vyhledávání kanálů)«.

24 Pomocí »⌄« nebo »⌃« zvolte »Scan Mode (Režim vyhledávání)« a pomocí »‹«, »›« zvolte »Full (Uplný)« nebo »Network (Síť)« .

25 Pomocí »⌄« nebo »⌃« zvolte »Scan Type (Typ vyhledávání)«. Stlačením »‹« nebo »›« zvolte »Free Channels Only (Pouze bezplatné kanály)« pro bezplatné kanály, »Encrypted Channels Only (Pouze kódované kanály)« pro kódované kanály nebo »All (Všechny)« pro všechny satelitní kanály.

26 Pomocí »⌄« nebo »⌃« zvolte »Store Type (Druh vyhledávání)«. Stlačením »‹« nebo »›« zvolte »Digital Channels Only (Pouze digitální kanály)« pro televizní kanály, »Radio Channels Only (Pouze rozhlasové kanály)« pro rozhlasové kanály nebo »All (Všechny)« pro vyhledávání obou druhů.

27 Stisknutím »↩« se vraťte k »Automatic Channel Scan (Automatické vyhledávání kanálů)«.

Poznámka

■ Proveďte nastavení popsaná v krocích **17** až **26** pro každý satelit, který chcete vyhledat.

28 Pomocí »⌄« nebo »⌃« zvolte »Next (Další)a potvrďte tlačítkem »●«.
- Zobrazí se menu »Automatic Scan (Automatické vyhledávání)« a spustí se vyhledávání TV stanic.
- Vyhledávání může trvat několik minut v závislosti na počtu přijímaných televizních stanic.

26 Stisknutím tlačítka »↩« se vrátíte k předchozímu menu, stisknutím tlačítka »▭« se vrátíte k TV vysílání nebo stiskněte tlačítko »⌂« pro návrat do Home menu.

Vyhledávání nově přidaných digitálních kanálů pomocí aktualizace satelitu

Pomocí funkce aktualizace satelitu se najdou pouze nově přidané kanály a uloží se na konec seznamu programů.

1 Stisknutím tlačítka »▭« se vraťte do režimu TV.

2 Pomocí »⋮⋮« zvolte »Source (Zdroj)« a potvrďte tlačítkem »●«.

3 Zvolte »satellite (satelit)« a potvrďte tlačítkem »●«.

4 Stiskněte »⋮⋮« a pomocí »›« zvolte »Settings (Nastavení)« a potvrďte tlačítkem »●«.

5 Pomocí »⌄« zvolte »Channel (Kanál)« a potvrďte tlačítkem »●«.
- Zobrazí se menu kanálů.

6 Pomocí »⌄« zvolte »Channel Set-up Mode (Režim nastavení kanálů)« a potvrďte tlačítkem »●«.

7 Pomocí »⌄« nebo »⌃« zvolte »Satellite (Standardní)« nebo pokud používáte operátora, zvolte »Satellite (Režim operátora)« a potvrďte tlačítkem »●«.

8 Pomocí »⌄« nebo »⌃« zvolte »Channels (Kanály)« a potvrďte tlačítkem »●«.

9 Pomocí »⌄« nebo »⌃« zvolte »Satellite Update (Aktualizace satelitu)« a potvrďte tlačítkem »●«.

10 Zvolte »Next (Další)« a potvrďte tlačítkem »●«.
- Zobrazí se menu »Automatic Scan (Automatické vyhledávání)« a spustí se vyhledávání TV stanic.
- Vyhledávání může trvat několik minut v závislosti na počtu přijímaných televizních stanic.

11 Stisknutím tlačítka »↩« se vrátíte k předchozímu menu, stisknutím tlačítka »▭« se vrátíte k TV vysílání nebo stiskněte tlačítko »⌂« pro návrat do Home menu.

PODROBNÁ NASTAVENÍ KANÁLŮ

Automatické vyhledávání digitálních televizních stanic připojených přes kabel

1 Stisknutím tlačítka »« se vraťte do režimu TV.

2 Pomocí »« zvolte »Source (Zdroj)« a potvrďte tlačítkem »●«.

3 Zvolte »cable (kabel)« a potvrďte tlačítkem »●«.

4 Stiskněte »« a pomocí »>« zvolte »Settings (Nastavení)« a potvrďte tlačítkem »●«.

5 Pomocí »∨« zvolte »Channel (Kanál)« a potvrďte tlačítkem »●«.
– Zobrazí se menu kanálů.

6 Pomocí »●« potvrďte »Channels (Kanály)«.
– Zobrazí se menu kanálů.

7 Pomocí »∨« nebo »∧« zvolte »LCN« a potvrďte tlačítkem »●«.
Pomocí »∨« nebo »∧« zvolte »On (Zap.)« nebo »Off (Vyp.)« a potvrďte tlačítkem »●«.

8 Pomocí »∨« nebo »∧« zvolte »Channel Scan Type (Typ vyhledávání kanálů)« a potvrďte tlačítkem »●«.
Stisknutím »∨« nebo »∧« zvolte »Free Channels Only (Pouze bezplatné kanály)« pro bezplatné kanály, »Encrypted Channels Only (Pouze kódované kanály)« pro kódované kanály nebo »All (Všechny)« pro všechny satelitní kanály.

9 Pomocí »∨« nebo »∧« zvolte »Channel Store Type (Druh kanálů)« a potvrďte tlačítkem »●«.
Stisknutím »∨« nebo »∧« zvolte »Digital Channels Only (Pouze digitální kanály)« pro televizní kanály, »Radio Channels Only (Pouze rozhlasové kanály)« pro rozhlasové kanály nebo »All (Všechny)« pro vyhledávání obou druhů.

10 Pomocí »∨« nebo »∧« zvolte »Channel Scan (Vyhledávání kanálů)« a potvrďte tlačítkem »●«.

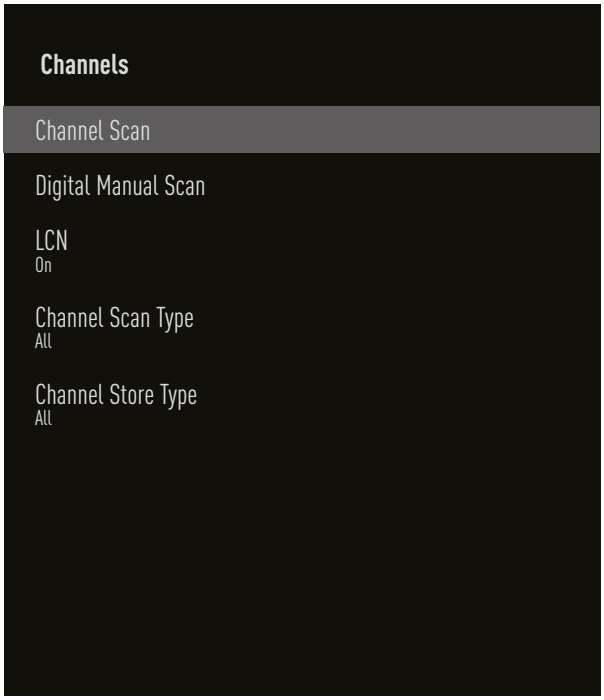

11 Pomocí »∨« zvolte »Scan Mode (Režim vyhledávání)« a pomocí »<«, »>« zvolte »Advanced (Rozšířené)«, »Fast (Rychlé)« nebo »Full (Úplné)« .

12 Pomocí »∨« zvolte »Frequency (KHz) (Frekvence)« a stiskněte »●«. pomocí »**1...0**« zadejte frekvenci, na klávesnici na obrazovce zvolte »✓« a potvrďte tlačítkem »●«.

13 Pomocí »∨« zvolte »Network ID (ID sítě)« s »∨« a stiskněte »●«. pomocí »**1...0**« zadejte frekvenci, na klávesnici na obrazovce zvolte »✓« a potvrďte tlačítkem »●«.

Poznámka

■ Když je režim vyhledávání zvolen jako »Full (Úplné)«, v menu se nezobrazí »Frequency (KHz) (Frekvence)« a »Network ID (ID sítě)«.

14 Pomocí »∨« zvolte »Scan (Vyhledávat)« a potvrďte tlačítkem »●«.

15 Zobrazí se menu »Automatic Scan (Automatické vyhledávání)« a spustí se vyhledávání TV stanic.
– Vyhledávání může trvat několik minut v závislosti na počtu přijímaných televizních stanic.

16 Stisknutím tlačítka »« se vrátíte k předchozímu menu, stisknutím tlačítka »« se vrátíte k TV vysílání nebo stiskněte tlačítko »« pro návrat do Home menu.

PODROBNÁ NASTAVENÍ KANÁLŮ

Manuální vyhledávání digitálních televizních stanic připojených přes kabel

1 Stisknutím tlačítka »TV« se vraťte do režimu TV.

2 Pomocí »⋮⋮« zvolte »Source (Zdroj)« a potvrďte tlačítkem »●«.

3 Zvolte »cable (kabel)« a potvrďte tlačítkem »●«.

4 Stiskněte »⋮⋮« a pomocí »▶« zvolte »Settings (Nastavení)« a potvrďte tlačítkem »●«.

5 Pomocí »▼« zvolte »Channel (Kanál)« a potvrďte tlačítkem »●«.
– Zobrazí se menu kanálů.

6 Pomocí »●« potvrďte »Channels (Kanály)«.
– Zobrazí se menu kanálů.

7 Pomocí »▼« nebo »▲« zvolte »LCN« a potvrďte tlačítkem »●«.
Pomocí »▼« nebo »▲« zvolte »On (Zap.)« nebo »Off (Vyp.)« a potvrďte tlačítkem »●«.

8 Pomocí »▼« nebo »▲« zvolte »Channel Scan Type (Typ vyhledávání kanálů)« a potvrďte tlačítkem »●«.
Stisknutím »▼« nebo »▲« zvolte »Free Channels Only (Pouze bezplatné kanály)« pro bezplatné kanály, »Encrypted Channels Only (Pouze kódované kanály)« pro kódované kanály nebo »All (Všechny)« pro všechny satelitní kanály.

9 Pomocí »▼« nebo »▲« zvolte »Channel Store Type (Druh kanálů)« a potvrďte tlačítkem »●«.
Stisknutím »▼« nebo »▲« zvolte »Digital Channels Only (Pouze digitální kanály)« pro televizní kanály, »Radio Channels Only (Pouze rozhlasové kanály)« pro rozhlasové kanály nebo »All (Všechny)« pro vyhledávání obou druhů.

10 Pomocí »▼« nebo »▲« zvolte »Digital Manual Scan (Digitální manuální vyhledávání)« a potvrďte tlačítkem »●«.

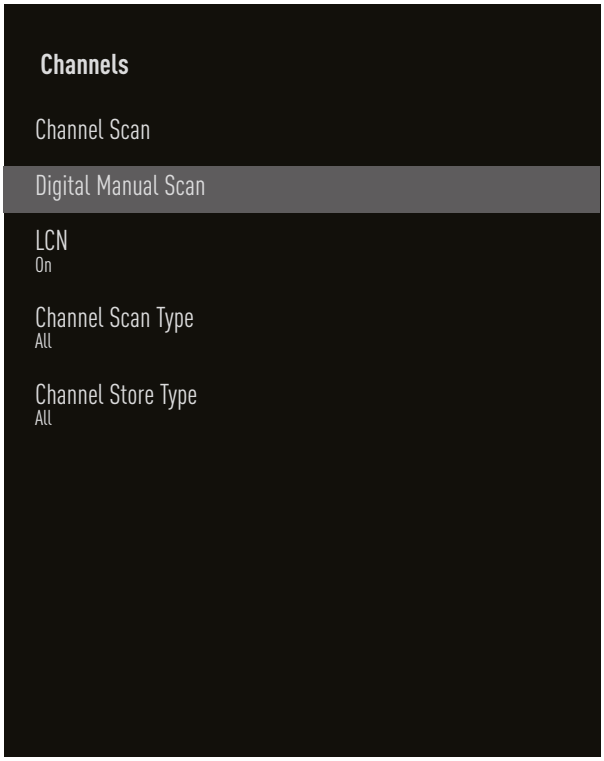

11 Zvolte »Frequency (Frekvence)« a potvrďte tlačítkem »●«.

12 Pomocí »**1...0**« zadejte frekvenci kanálu, na klávesnici na obrazovce zvolte »✓« a potvrďte tlačítkem »●«.

13 Pomocí »▼« zvolte »Scan (Vyhledávat)« a potvrďte tlačítkem »●«.

14 Zobrazí se menu »Automatic Scan (Automatické vyhledávání)« a spustí se vyhledávání TV stanic.
– Vyhledávání může trvat několik minut v závislosti na počtu přijímaných televizních stanic.

15 Stisknutím tlačítka »↩« se vrátíte k předchozímu menu, stisknutím tlačítka »TV« se vrátíte k TV vysílání nebo stiskněte tlačítko »⌂« pro návrat do Home menu.

PODROBNÁ NASTAVENÍ KANÁLŮ

Automatické nastavení digitálních televizních stanic s anténním připojením

1 Stisknutím tlačítka »« se vraťte do režimu TV.

2 Pomocí »« zvolte »Source (Zdroj)« a potvrďte tlačítkem »●«.

3 Zvolte »antenna (anténa)« a potvrďte tlačítkem »●«.

4 Stiskněte »« a pomocí »> « zvolte »Settings (Nastavení)« a potvrďte tlačítkem »●«.

5 Pomocí »V« zvolte »Channel (Kanál)« a potvrďte tlačítkem »●«.
– Zobrazí se menu kanálů.

6 Pomocí »●« potvrďte »Channels (Kanály)«.
– Zobrazí se menu kanálů.

7 Pomocí »V« nebo »Λ« zvolte »LCN« a potvrďte tlačítkem »●«.
Pomocí »V« nebo »Λ« zvolte »On (Zap.)« nebo »Off (Vyp.)« a potvrďte tlačítkem »●«.

8 Pomocí »V« nebo »Λ« zvolte »Channel Scan Type (Typ vyhledávání kanálů)« a potvrďte tlačítkem »●«.
Stisknutím »V« nebo »Λ« zvolte »Free Channels Only (Pouze bezplatné kanály)« pro bezplatné kanály, »Encrypted Channels Only (Pouze kódované kanály)« pro kódované kanály nebo »All (Všechny)« pro všechny satelitní kanály.

9 Pomocí »V« nebo »Λ« zvolte »Channel Store Type (Druh kanálů)« a potvrďte tlačítkem »●«.
Stisknutím »V« nebo »Λ« zvolte »Digital Channels Only (Pouze digitální kanály)« pro televizní kanály, »Radio Channels Only (Pouze rozhlasové kanály)« pro rozhlasové kanály nebo »All (Všechny)« pro vyhledávání obou druhů.

10 Pomocí »V« nebo »Λ« zvolte »Channel Scan (Vyhledávání kanálů)« a potvrďte tlačítkem »●«.

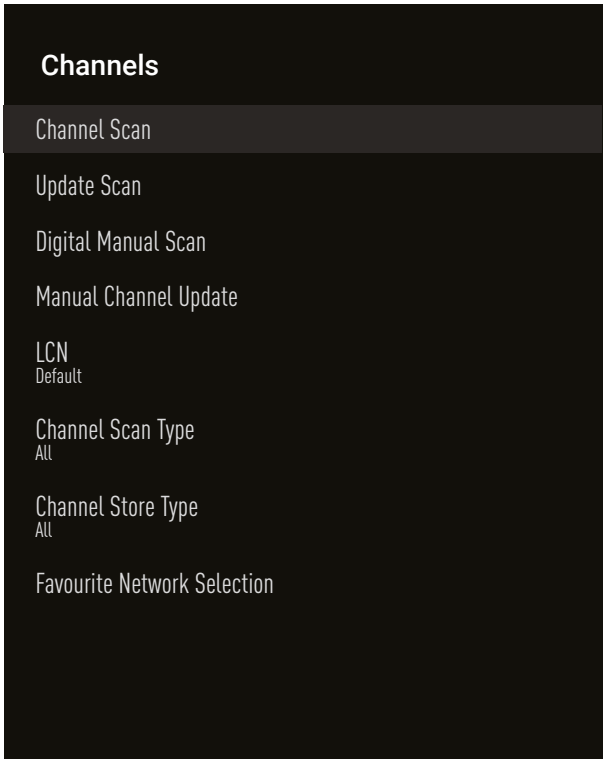

11 Zobrazí se menu »Automatic Scan (Automatické vyhledávání)« a spustí se vyhledávání TV staníc.
– Vyhledávání může trvat několik minut v závislosti na počtu přijímaných televizních stanic.

12 Stisknutím tlačítka »« se vrátíte k předchozímu menu, stisknutím tlačítka »« se vrátíte k TV vysílání nebo stiskněte tlačítko »« pro návrat do Home menu.

PODROBNÁ NASTAVENÍ KANÁLŮ

Automatická aktualizace digitálních televizních stanic s anténním připojením

S funkcí aktualizace vyhledávání se najdou pouze nově přidané kanály a uloží se na konec seznamu programů.

1 Stisknutím tlačítka »« se vraťte do režimu TV.

2 Pomocí »« zvolte »Source (Zdroj)« a potvrďte tlačítkem »●«.

3 Zvolte »antenna (anténa)« a potvrďte tlačítkem »●«.

4 Stiskněte »« a pomocí »» zvolte »Settings (Nastavení)« a potvrďte tlačítkem »●«.

5 Pomocí »» zvolte »Channel (Kanál)« a potvrďte tlačítkem »●«.
– Zobrazí se menu kanálů.

6 Pomocí »●« potvrďte »Channels (Kanály)«.
– Zobrazí se menu kanálů.

7 Pomocí »» nebo »» zvolte »Update Scan (Aktualizovat vyhledávání)« a potvrďte tlačítkem »●«.

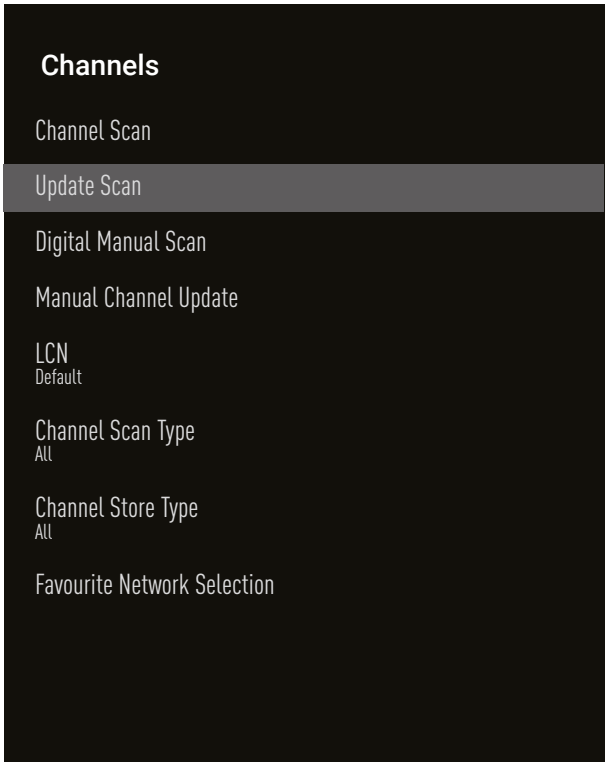

8 Zobrazí se menu »Automatic Scan (Automatické vyhledávání)« a spustí se vyhledávání TV staníc.
– Vyhledávání může trvat několik minut v závislosti na počtu přijímaných televizních stanic.

9 Stisknutím tlačítka »« se vrátíte k předchozímu menu, stisknutím tlačítka »« se vrátíte k TV vysílání nebo stiskněte tlačítko »« pro návrat do Home menu.

PODROBNÁ NASTAVENÍ KANÁLŮ

Manuální nastavení digitálních televizních stanic s anténním připojením

1 Stisknutím tlačítka »« se vraťte do režimu TV.

2 Pomocí »« zvolte »Source (Zdroj)« a potvrďte tlačítkem »●«.

3 Zvolte »antenna (anténa)« a potvrďte tlačítkem »●«.

4 Stiskněte »« a pomocí »» zvolte »Settings (Nastavení)« a potvrďte tlačítkem »●«.

5 Pomocí »» zvolte »Channel (Kanál)« a potvrďte tlačítkem »●«.
– Zobrazí se menu kanálů.

6 Pomocí »●« potvrďte »Channels (Kanály)«.
– Zobrazí se menu kanálů.

7 Pomocí »» nebo »« zvolte »Digital Manual Scan (Digitální manuální vyhledávání)« a potvrďte tlačítkem »●«.
– Zobrazí se menu digitálního manuálního vyhledávání.

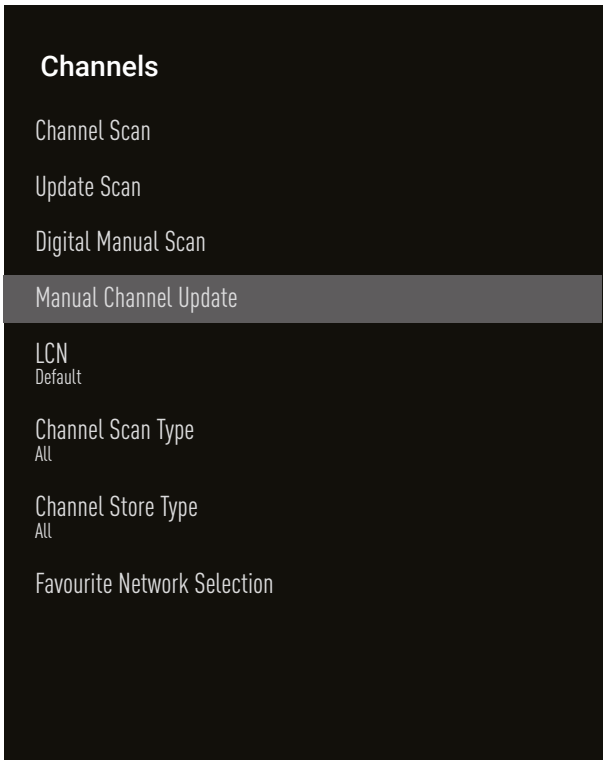

8 Pomocí »«, »» zvolte RF kanál, který chcete vyhledat z »RF Channel (RF kanál)« .

9 Manuální vyhledávání spustíte stisknutím »●«.
– Spustí se vyhledávání a v menu se zobrazí počet nalezených digitálních kanálů.
– Vyhledávání může trvat několik minut v závislosti na počtu přijímaných televizních stanic.

10 Stisknutím tlačítka »« se vrátíte k předchozímu menu, stisknutím tlačítka »« se vrátíte k TV vysílání nebo stiskněte tlačítko »« pro návrat do Home menu.

Automatické nastavení analogových televizních stanic s anténním připojením

1 Stisknutím tlačítka »« se vraťte do režimu TV.

2 Pomocí »« zvolte »Source (Zdroj)« a potvrďte tlačítkem »●«.

3 Zvolte »ATV« a potvrďte tlačítkem »●«.

4 Stiskněte »« a pomocí »» zvolte »Settings (Nastavení)« a potvrďte tlačítkem »●«.

5 Pomocí »» zvolte »Channel (Kanál)« a potvrďte tlačítkem »●«.
– Zobrazí se menu kanálů.

6 Pomocí »●« potvrďte »Channels (Kanály)«.
– Zobrazí se menu kanálů.

7 Pomocí »» nebo »« zvolte »Channel Scan (Vyhledávání kanálů)« a potvrďte tlačítkem »●«.

PODROBNÁ NASTAVENÍ KANÁLŮ

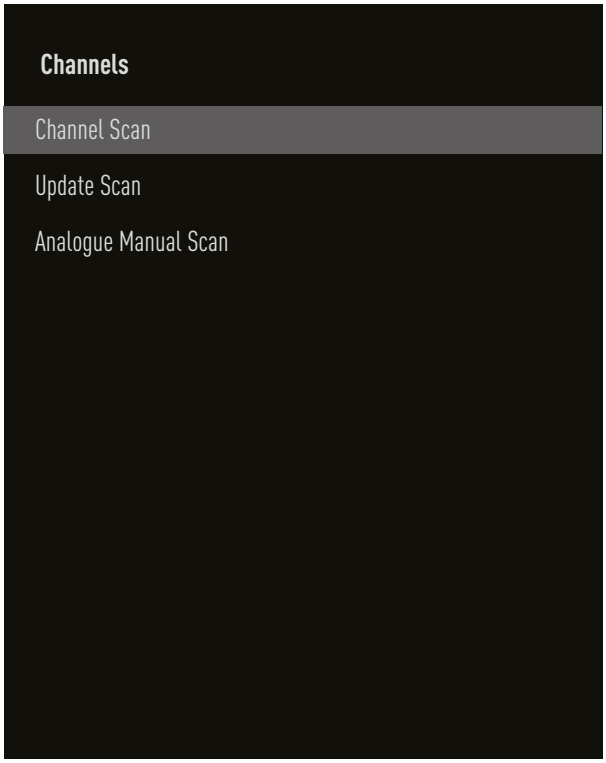

8 Spustí se vyhledávání a v menu se zobrazí počet nalezených analogových kanálů.
– Vyhledávání může trvat několik minut v závislosti na počtu přijímaných televizních stanic.

9 Stisknutím tlačítka »↩« se vrátíte k předchozímu menu, stisknutím tlačítka »▭« se vrátíte k TV vysílání nebo stiskněte tlačítko »⌂« pro návrat do Home menu.

Automatická aktualizace analogových televizních stanic s anténním připojením

1 Stisknutím tlačítka »▭« se vraťte do režimu TV.

2 Pomocí »⋮⋮« zvolte »Source (Zdroj)« a potvrďte tlačítkem »●«.

3 Zvolte »ATV« a potvrďte tlačítkem »●«.

4 Stiskněte »⋮⋮« a pomocí »▶« zvolte »Settings (Nastavení)« a potvrďte tlačítkem »●«.

5 Pomocí »▼« zvolte »Channel (Kanál)« a potvrďte tlačítkem »●«.
– Zobrazí se menu kanálů.

6 Pomocí »●« potvrďte »Channels (Kanály)«.
– Zobrazí se menu kanálů.

7 Pomocí »▼« nebo »▲« zvolte »Update Scan (Aktualizovat vyhledávání)« a potvrďte tlačítkem »●«.

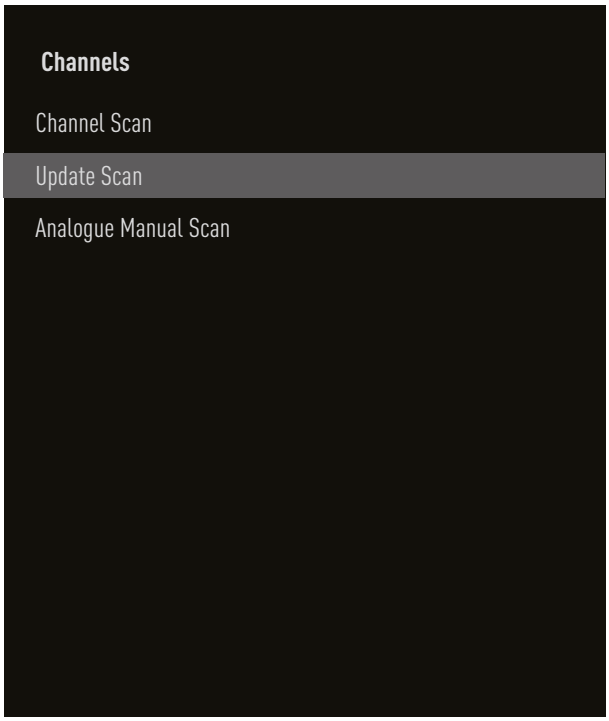

8 Spustí se vyhledávání a v menu se zobrazí počet nalezených analogových kanálů.
– Vyhledávání může trvat několik minut v závislosti na počtu přijímaných televizních stanic.

9 Stisknutím tlačítka »↩« se vrátíte k předchozímu menu, stisknutím tlačítka »▭« se vrátíte k TV vysílání nebo stiskněte tlačítko »⌂« pro návrat do Home menu.

PODROBNÁ NASTAVENÍ KANÁLŮ

Manuální nastavení analogových televizních stanic s anténním připojením

1 Stisknutím tlačítka »« se vraťte do režimu TV.

2 Pomocí »« zvolte »Source (Zdroj)« a potvrďte tlačítkem »●«.

3 Zvolte »ATV« a potvrďte tlačítkem »●«.

4 Stiskněte »« a pomocí »« zvolte »Settings (Nastavení)« a potvrďte tlačítkem »●«.

5 Pomocí »« zvolte »Channel (Kanál)« a potvrďte tlačítkem »●«.
– Zobrazí se menu kanálů.

6 Pomocí »●« potvrďte »Channels (Kanály)«.
– Zobrazí se menu kanálů.

7 Pomocí »« nebo »« zvolte »Analogue Manual Scan (Analogové manuální vyhledávání)« a potvrďte tlačítkem »●«.

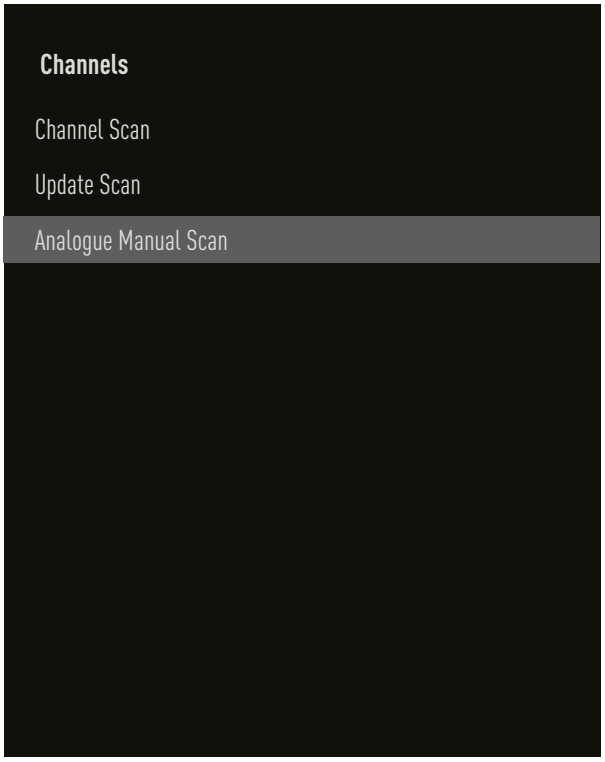

8 Pomocí »●« zvolte »Starting Frequency (MHz) (Počáteční frekvence)« a pomocí »**1...0**« zadejte frekvenci, kterou chcete vyhledat, na klávesnici na obrazovce zvolte »✓« a potvrďte tlačítkem »●«.

9 Pokud chcete vyhledávat směrem nahoru od zadané frekvence, pomocí »« nebo »« zvolte »Scan Up (Vyhledávat nahoru)«; pro vyhledávání směrem dolů zvolte »Scan Down (Vyhledávat dolů)« a potvrďte tlačítkem »●«.

10 Spustí se vyhledávání a v menu se zobrazí počet nalezených analogových kanálů.
– Vyhledávání může trvat několik minut v závislosti na počtu přijímaných televizních stanic.

11 Stisknutím tlačítka »« se vrátíte k předchozímu menu, stisknutím tlačítka »« se vrátíte k TV vysílání nebo stiskněte tlačítko »« pro návrat do Home menu.

INFORMACE

Specifikace modulu bezdrátové LAN sítě (je-li k dispozici Wi-Fi modul)

Standard: IEEE802.11b/g/n Frekvenční rozsah: Výstupní výkon
(Maximální)
2400 MHz - 2483,5 MHz: <20 dBm

Specifikace modulu bezdrátové LAN sítě (je-li k dispozici Wi-Fi modul)

Standard: IEEE802.11a/n/ac
Frekvenční rozsah: Výstupní výkon
(Maximální)
5150 MHz - 5250 MHz: <23 dBm
5250 MHz - 5350 MHz: <23 dBm
5725 MHz - 5850 MHz: <23 dBm

Specifikace Bluetooth modulu (je-li k dispozici Bluetooth modul)

Frekvenční rozsah: Výstupní výkon
(Maximální)
2400 MHz - 2483.5 MHz: <20 dBm

Servisní informace pro autorizované prodejce

Tento produkt je v souladu s níže uvedenými směrnicemi a nařízeními Evropské unie:

2014/53/EU Směrnice o rádiových zařízeních

2009/125/ES: Směrnice a relevantní pro ekodesign výrobků využívajících energii, jakož i její následující pod-směrnice;

278/2009: Nařízení týkající se ekologických konstrukčních požadavků týkajících se spotřeby energie nenabitých externích zdrojů energie a průměrné aktivní účinnosti (pro modely se síťovými adaptéry);

642/2009: Nařízení týkající se environmentálních požadavků na design televizorů.

801/2013 Změna nařízení o požadavcích na ekodesign televizorů.

2010/30/EU: Směrnice týkající se energetického označování energeticky významných výrobků, jakož i její následující pod-směrnice;

1062/2010: Nařízení o energetickém označování televizorů.

2011/65/EU: Směrnice o omezeních používání určitých nebezpečných materiálů na elektrických, elektronických domácích a kancelářských zařízeních.

Chcete-li získat kopii prohlášení o shodě (DoC);

Navštivte http://www.grundig.com/download/doc. Přístup k prohlášení o shodě získáte zadáním čísla modelu vašeho televizoru uvedeného na titulní straně návodu k obsluze do políčka „Zadejte číslo modelu“.

Licence

Dostupnost Asistenta Google se liší v závislosti na regionu. Google, YouTube, Android TV, Chromecast built-in a další ochranné známky jsou ochranné známky společnosti Google LLC.

Patenty DTS naleznete na stránce http://patents.dts.com. Vyrobeno v licenci společnosti DTS Licensing Limited. DTS, DTS-HD, Virtual:X a logá DTS-HD jsou registrované ochranné známky nebo ochranné známky společnosti DTS, Inc. v USA a jiných státech. © 2021 DTS, Inc. VŠETKY PRÁVA VYHRADENÉ.

Dolby, Dolby Vision, Dolby Audio a symboly dvojitého-D jsou ochranné známky společnosti Dolby Laboratories Licensing Corporation. Vyrobeno v licenci společnosti Dolby Laboratories. Skrytá nepublikovaná díla. Copyright: © 1992-2021 Dolby Laboratories. Všechna práva vyhrazena.

INFORMACE

Poznámky k bezdrátovému připojení (WLAN).

Poznámky pro zákazníky: Následující informace platí pouze pro zařízení, která se prodávají ve státech, které prosazují předpisy EU.

Bezdrátový systém televizoru lze používat pouze ve státech uvedených v tabulce níže.

AT	BE	BG	CH	CY	CZ	DE	DK
EE	ES	FI	FR	GB	GR	HU	IE
IS	IT	LI	LT	LU	LV	MT	NL
NO	PL	PT	RO	SE	SI	SK	HR
EN							

Pásmo 5150-5350 MHz je omezeno pouze na použití v interiéru. (Pro Wi-Fi/Bluetooth vestavěný model nebo Wi-Fi vestavěný model).

Toto zařízení lze provozovat i ve státech mimo Evropu.

Pro zákazníky v Itálii:

Veřejné použití podléhá souhlasu poskytovatele služeb.

Pro zákazníky v Norsku:

Používání rádiových zařízení není povoleno v geografické oblasti do 20 km od Ny-Alesund, Svalbord.

Pro zákazníky v Turecku:

Funkci WLAN (Wi-Fi) tohoto zařízení lze používat pouze v interiéru. V Turecku není povoleno používání venku. Při používání zkontrolujte, zda je funkce WLAN (Wi-Fi) zavřená.

Pro zákazníky v Rusku:

Aplikace zařízení s krátkým dosahem s modulací FHSS.

Maximálně 2,5 mW e.i.r.p.

ke shromažďování telemetrických informací pro systémy automatického sledování a výpočtu zdrojů je 100 mW e.i.r.p maximální povolená hodnota hustoty zařízení s krátkým dosahem povolená pro použití ve vnějších aplikacích bez jakéhokoli omezení výšky instalace. Pro použití pro jiné účely to platí pro vnější použití, při kterém tato hodnota nepřesahuje 10 m nad zemí.

Hustota zařízení s krátkým dosahem pro vnitřní používání je maximálně 100 mW e.i.r.p.

Aplikace zařízení krátkého dosahu se širokopásmovou modulací s DSSS a jinou než FHSS.

Maximální průměrná hodnota hustoty pro zařízení s krátkým dosahem se širokopásmovou modulací s DSSS a jinou než FHSS je 2 mW/MHz nebo 100 mW e.i.r.p.

Pouze pro účely sestavování telemetrických údajů pro systémy automatického monitorování a odhadu zdrojů je maximální povolený výkon zařízení s krátkým dosahem ve vnějších aplikacích 20 mW/MHz nebo 100 mW e.i.r.p.

Maximální hodnota hustoty pro vnitřní použití zařízení s krátkým dosahem je 10 mW/MHz nebo 100 mW e.i.r.p.

Pro zákazníky na Ukrajině;

Maximální hodnota hustoty zařízení s krátkým dosahem pro vnitřní použití spolu s interní anténou s faktorem zesílení 6 dBi je 100 mW e.i.r.p.

INFORMACE

Likvidace obalu

Obalové materiály jsou nebezpečné pro děti. Obalový materiál uchovávejte mimo dosah dětí. Obal produktu je vyroben z recyklovatelných materiálů. Likvidujte tříděním v souladu s předpisy o odpadech. Nelikvidujte spolu s běžným domovním odpadem.

Poznámka k ochraně životního prostředí

Tento produkt byl vyroben z vysoce kvalitních dílů a materiálů, které lze opětovně použít a recyklovat.

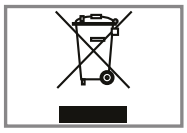

Proto výrobek po skončení jeho životnosti nelikvidujte spolu s běžným domovním odpadem. Odneste ho na sběrné místo k recyklaci elektrických a elektronických zařízení. Toto je označeno tímto symbolem na výrobku, v návodu k obsluze a na obalu.
Informujte se o sběrných místech, která jsou provozována ve vašem okolí.
Pomozte chránit životní prostředí recyklací použitých produktů.

Soulad s předpisy WEEE a likvidace odpadního produktu

Tento produkt neobsahuje nebezpečné a zakázané látky specifikované v „Pravidlech pro dohled nad odpadem z elektrických a elektronických zařízení“, které vydalo turecké ministerstvo životního prostředí a městského plánování. Vyhovuje předpisům WEEE.
Tento produkt byl vyroben z vysoce kvalitních dílů a materiálů, které lze recyklovat a znovu použít. Proto výrobek po skončení jeho životnosti nevyhazujte spolu s domovním odpadem a jiným odpadem. Odneste jej na sběrné místo pro recyklaci elektrických a elektronických zařízení. O sběrných místech ve vašem regionu se informujte na místním úřadě. Pomozte chránit přírodu a přírodní zdroje recyklací použitých produktů. Pro bezpečnost dětí před likvidací odřízněte napájecí kabel.

Shoda PCB:

„Neobsahuje PCB (polychlorovaný bifenyl).“

POMOC

Odstranění možných problémů

Pokud níže uvedená nápravná opatření nefungují, obraťte se na autorizovaného prodejce GRUNDIG. Mějte na paměti, že poruchy mohou být způsobeny i externími zařízeními, jako jsou videorekordéry nebo satelitní přijímače.

Problém	Možná příčina	Řešení
Obrazovka je zapnutá (černá obrazovka), ale není k dispozici žádný kanál	Anténní kabel	Je připojen kabel antény?
	Není naprogramována žádná televizní stanice	Spusťte vyhledávání kanálů
Slabý kontrast obrazu	Nesprávně nastavená nastavení obrazu	Upravte nastavení jasu, kontrastu nebo barev
	Problém na straně stanice	Otestujte s jinou stanicí
Rušení obrazu a/nebo zvuku	Rušení z jiných zařízení	Změňte polohu zařízení
Na obrazovce jsou „duchové“, odrazy	Nastavení kanálu	Automatické nebo manuální nastavení kanálů
	Anténa	Zkontrolujte kabel antény nebo systém
Žádné barvy	Intenzita barev na maximum	Zvyšte barvu
	Nastavení TV standardu (je-li k dispozici možnost nastavení)	Vyberte správný barevný standard
	Problém na straně stanice	Otestujte s jinou stanicí
Obraz, ale bez zvuku	Hlasitost nastavena na minimum	Zvyšte hlasitost
Dálkový ovladač nefunguje	Žádné optické spojení	Nasměrujte dálkový ovladač na televizor
	Baterie dálkového ovladače	Zkontrolujte baterie, v případě potřeby je vyměňte
	Provozní stav nedefinován	Vypněte televizor stisknutím hlavního vypínače (pokud existuje) nebo vytažením síťové zástrčky a nechte jej vypnutý asi 2 minuty.
V režime PC je obraz tmavý	Nesprávné nastavení rozlišení obrazu a obrazové frekvence na PC	Změňte nastavení na PC (například rozlišení obrazu 1280 x 768, obrazová frekvence 60 Hz)
Upozornění na problémy s připojením na obrazovce	Síťový kabel nebo bezdrátové USB síťové zařízení mohou být odpojeny	Zkontrolujte síťový kabel nebo bezdrátové USB síťové zařízení
	Modem nemá internetové připojení nebo má problémy	Ujistěte se, zda má váš modem internetové připojení

POMOC

Videa ve video aplikacích se zpožďují během přehrávání při bezdrátovém připojení	Rychlost internetového připojení je nízká.	Nízká rychlost internetu je problém, který souvisí s rychlostí vašeho předplatného nebo selháním internetové infrastruktury. Kontaktujte svého poskytovatele služeb (ISP).
Videa ve video aplikacích se zpožďují během přehrávání při kabelovém připojení	Rychlost internetového připojení je nízká.	Nízká rychlost internetu je problém, který souvisí s rychlostí vašeho předplatného nebo selháním internetové infrastruktury. Kontaktujte svého poskytovatele služeb (ISP).

Vysvětlení symbolů, které se mohou nacházet na zadní straně televizoru

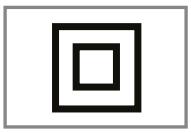

Dvojitá izolace. Označuje, že tento produkt nevyžaduje uzemněné připojení.



Střídavý proud. Označuje, že produkt pracuje se síťovým napětím.



Stejnosměrný proud. Označuje, že tento produkt funguje pouze se síťovým adaptérem.

Poznámka:

■ Toto je produkt třídy A. Během provozu může zařízení způsobit rádiové rušení. V takovém případě to musí uživatel odstranit. Obraťte se na svého odborného prodejce.

SLOVNÍK

Uvedené funkce závisí na modelu televizoru. Ne všechny funkce jsou dostupné u všech modelů.

eARC

Pomocí eARC (Audio Return Channel) lze přehrávat zvukový signál televizního programu pomocí HDMI kabelu nebo optického kabelu s vícekanálovým zesilovačem.

Backlight (Podsvícení)

Manuální nastavení podsvícení (aktivní pouze tehdy, je-li dynamické podsvícení vypnuto). Toto nastavení také přímo ovlivňuje spotřebu energie.

Block Noise Reduction (Redukce blokového šumu)

Tuto funkci lze zvolit pouze se zdroji digitálního příjmu a AV předvolbami. Snižuje jakékoli rušení artefakty (bloky pixelů) z digitálních programů v důsledku komprese MPEG (například z DVB-T přijímačů a nižších přenosových rychlostí nebo DVD přehrávačů).

Common Interface (Společné rozhraní)

Je to rozhraní používané v DVB přijímačích. Zakódované stanice lze prohlížet pouze s CA modulem vhodným pro kódovací systém a příslušnou čipovou kartou.

HDMI CEC

Tato funkce využívá protokol CEC (Consumer Electronics Control).
CEC umožňuje ovládat externí zařízení, která jsou připojena do HDMI konektoru prostřednictvím HDMI kabelu, pomocí dálkového ovladače.

DiSEqC

DiSEqC (Digital Satellite Equipment Control) je digitální systém, který zajišťuje ovládání motorizovaných satelitních systémů s více LNB. DiSEqC se vyžaduje, když je třeba ovládat dvě nebo více satelitních poloh.

Dynamic Backlight (Dynamické podsvícení)

Zařízení zde optimálně přizpůsobuje podsvícení obsahu obrazu regulací podsvícení v závislosti na průměrném jasu obrazu. Pokud má obraz převážně tmavé oblasti, pak se úroveň černé barvy zlepší úpravou podsvícení směrem dolů (v tomto případě se zlepší zobrazení tmavých oblastí) a při převážně jasném obrazovém materiálu se podsvícení maximalizuje, aby se zobrazily tyto oblasti jasněji.

Domain name system (Systém názvů domén)

Systém názvů domén (DNS) je jednou z nejdůležitějších služeb na internetu. Jeho hlavní funkcí je převést internetovou adresu na odpovídající IP adresu.

DVB-C

DVB-C (Digital Video Broadcasting – Cable) je typ DVB používaný pro přenos rozhlasových a televizních signálů prostřednictvím kabelového připojení.

DVB-S/S2

DVB-S/S2 (Digital Video Broadcasting – Satellite) vysílá DVB signály přes satelit.

DVB-T/T2

DVB-T/T2 (Digital Video Broadcasting – Terrestrial) je typ DVB používaný pro přenos rozhlasových a televizních signálů přes pozemní kanály.

Dynamic Contrast (Dynamický kontrast)

Tato funkce dynamicky a optimálně upravuje kontrast pro příslušný obsah obrazu analýzou obrazu a jeho následnou změnou v závislosti na změně kontrastu. Toto zvýšení kontrastu však může také snížit viditelné úrovně jasu na obraze.

SLOVNÍK

Film mode (Filmový režim)

Automaticky zjišťuje a zpracovává celovečerní filmy pro všechny zdroje kanálů. To znamená, že vždy získáte optimální obraz.
Funguje v režimech 480i, 576i a 1080i při TV přehrávání a pro jiné zdroje kanálů.
Pokud je režim „Movie Mode“ zapnut pro programy bez filmového signálu, mohou se vyskytnout menší problémy, jako je zamrznutí obrazu, nesprávné titulky nebo jemné čáry v obraze.

Firmware version (Verze firmwaru)

Firmware je termín používaný pro software, který je vložen do naprogramovaného čipu (mikro ovladače). Většinou je uložen ve flash paměti, EPROM nebo EEPROM. Firmware obsahuje funkce pro ovládání zařízení.

Gamma

Toto nastavení určuje, která hodnota jasu se má zobrazit pro kterou hodnotu digitálního přenosu. Většina nahrávek se přenáší s hodnotou gama 2,2 (s tím pracují všechny počítače se systémem Windows a novější počítače s operačním systémem MAC; starší systémy MAC a přenosy bez barevného profilu většinou pracují s hodnotou gama 1,8).

Gateway (Brána)

Brána umožňuje sítím, které mohou být založeny na zcela odlišných protokolech, navzájem komunikovat. V domácí oblasti se jako internetová brána používá kombinace routeru a DSL modemu.

Hardware version (Verze hardvéru)

Hardware v tomto kontextu znamená zařízení.
To zahrnuje všechny komponenty jako procesor, displej atd.

HbbTV

HbbTV je interaktivním nástupcem videotextu, který má obsah s moderním designem, obrázky a videosekvence ve vysokém rozlišení, jakož i mediální knihovny.
Pro plnou funkčnost HbbTV musí být televizor připojen k internetu.

HD/Full HD/UHD

High Definition (HD) TV je obecný název pro televizní standard, který má zvýšené vertikální, horizontální a časové rozlišení.
Full HD je funkce zařízení s HDTV, které dokáží na výstupu nebo zaznamenat rozlišení 1920 x 1080 pixelů.
HD je 3840 x 2160 pro UHD.

IP Address (IP adresa)

IP adresa (adresa internetového protokolu) se používá pro jedinečnou identifikaci adresy počítačů a jiných zařízení v síti IP. Nejznámější sítí, ve které se používají IP adresy, je internet. Zde jsou například webové servery adresovány pomocí IP adresy. IP adresa může být poskytnuta automaticky routerem (automatická adresa) nebo může být zadána manuálně v routeru (statická adresa). Pokud je zadána manuálně, musí být tato adresa zadána v televizoru.

JPEG

JPEG je zkratka pro Joint Picture Experts Group. Je to proces komprese obrazových údajů.

SLOVNÍK

LNB

Nízkošumový blok se nachází ve středu parabolické antény.
Např. implementuje satelitní frekvence, které se pohybují mezi 10,7–11,75 nebo 11,8–12,75 GHz v pásmu 950 až 2150 MHz a zajišťuje kabelový přenos koaxiálními kabely (a v současnosti i optickými kabely) a příjem satelitními přijímači.

MP3

Formát komprimovaného zvukového souboru.

NAS (network attached storage)

Zkratka NAS se používá pro zařízení, která poskytují data z pevného disku do sítě.

Network mask (Síťová maska)

Síťová maska nebo maska sítě, někdy označovaná také jako maska podsítě, je bitová maska, která odděluje IP adresu na síťovou část a část zařízení/hostitele. Používá se v IP sítích k rozhodování o směrování.

Network name (Název sítě) (SSID)

Název sítě (SSID – service set identifier) je termín používaný k identifikaci bezdrátové sítě, která je založena na IEEE 802.11. Každá bezdrátová LAN síť má konfigurovatelné SSID, které jednoznačně identifikuje bezdrátovou síť. Posloupnost znaků názvu sítě může mít délku až 64 znaků.
Konfiguruje se v základní stanici (přístupovém bodě) bezdrátové LAN sítě a nastavuje se na všechny klienty, kteří k ní přistupují.

Noise Reduction (Redukce šumu)

Snižuje oblasti „sněžení" zobrazením obrazu o něco ostřejším a vytvářením mírného rozmazání. Proto se musí s kvalitním obrazovým materiálem používat co nejméně.

Perfect Clear

Zlepšuje obecný obraz pomocí jemného modrého odstínu (dodává dojem větší ostrosti) a zvyšuje úroveň černé nastavením na zcela černou od určité úrovně černého odstínu. Tím se sníží viditelné hodnoty šedé barvy v tmavých oblastech obrazu.

Special IP Address (Speciální IP adresa)

Soukromé IP adresy patří do konkrétních rozsahů IP adres, které nejsou směrovány na internetu.
Může je použít kdokoli pro soukromé sítě, jako jsou LAN. Mnohé počítačové sítě vyžadují úplnou konektivitu na úrovni IP, ale pouze omezený přístup k internetu. Má-li taková počítačová síť soukromý rozsah IP adres, tvoří intranet, ke kterému není možné přistupovat z internetu, protože internetové routery ignorují rozsahy soukromých adres.
Brána nebo router, který je umístěn v této soukromé síti a který má veřejnou adresu na internetu, jakož i soukromou IP adresu, vytváří připojení k internetu. To lze provést pomocí proxy nebo pomocí NAT/PAT/maskování. Protože použitý rozsah adres lze zobrazit pouze v rámci soukromé sítě, stejný rozsah lze použít i v jiných soukromých sítích. Jedinečný charakter IP adresy vyžadované internetovým protokolem je zabezpečen touto omezenou viditelností.

Proxy server

Proxy nebo proxy server je servisní program pro počítačové sítě, který spravuje přenos dat. Zrychluje přenos dat a může také zvýšit bezpečnost implementací mechanismů kontroly přístupu. Přenos se uskutečňuje mezi počítači nebo programy v počítačových sítích. Na straně serveru proxy funguje jako klient; na straně klienta funguje jako server.

Router

Router je síťová komponenta, která spojuje několik počítačových sítí. Router analyzuje (na základě informací vrstvy 3) síťové balíky protokolu, který přijímá a posílá je do zamýšlené cílové sítě. Běžné routery pracují na vrstvě 3 aplikační vrstvy. Router má rozhraní pro každou připojenou síť.
Při příjmu dat router určí správnou cestu k cíli a tím i vhodné rozhraní, přes které lze data přenášet.
K tomuto účelu používá lokálně dostupnou směrovací tabulku, která specifikuje, přes které připojení routeru lze dosáhnout konkrétní sítě.

SLOVNÍK

SCR (Single Channel Router)

Jednokabelový systém EN 50494.
Pokud je váš anténní systém vybaven jedním vícenásobným přepínačem kabelového systému, mohou televizory připojené k tomuto anténnímu systému přijímat televizní pořady nezávisle na sobě.

DiSEqC 1.0

Používá se, když se na anténě používá více než jeden LNB a/nebo když se používají různé satelitní signály pomocí více než jedné antény. DiSEqC1.0 může podporovat maximálně 4 LNB nebo 4 antény.

DiSEqC 1.1

Pro použití v systémech, kde se používá více LNB nebo antén (diagonální, kaskádové).
DiSEqC1.1 může podporovat maximálně 16 LNB nebo 16 antén.

DiSEqC 1.2

Podporuje motorizované anténní systémy. Anténní motory lze ovládat manuálně na televizoru.

Security (Zabezpečení) (WEP/WPA)

WEP (wired ekvivalent privacy) je standardní šifrovací algoritmus pro WLAN. Kontroluje jak přístup k síti, tak zabezpečení důvěrnosti a integrity údajů. Tento postup se v současnosti považuje za nejistý. Z tohoto důvodu by nedávné instalace WLAN měly používat bezpečnější šifrování WPA.

Symbol rate (Symbolová rychlost)

Je to množství symbolů přenesených za jednotku času v technologii digitálního přenosu.

Transpondér

Jedná se o shluk různých vysílačů ve frekvenci.

Vibrant Colour

Zlepšuje kontrast barev a nastavení kontrastu. Toto nastavení je většinou velmi silné pro použití s normálními obrázky a mělo by se používat jen tam, kde je to potřeba (nízké nebo vypnuté), jinak mohou být nuance v obraze potlačeny.

Wi-Fi

Bezdrátový přenos internetových a intranetových paketů.

55 GGU 7900B

Smart TV





- **Televizory Grundig s technologií Micro Dimming Engine vypočítávají pro každý pixel nejvhodnější hodnotu černé. Tedy obraz má lepší kontrast, silné hodnoty černé a ideální jas.**
- **Dolby Vision poskytuje výjimečné barvy, kontrast a jas na obrazovce.**

Obraz	
Displej	LED LCD
Úhlopříčka displeje	55“ / 139 cm
Rozlišení (px)	3840 x 2160
Dolby Vision	✓
HDR 10+	✓
Nativní poměr stran	16:9
Tvar obrazovky	plochá
Typ podsvícení	Direct LED

Zvuk	
Hudební výkon	2x 20 W
Dolby Atmos	✗
Dolby Digital	✓

MODEL	55 GGU 7900B
Produktové číslo	DGE000
EAN	

Výrobce si vyhrazuje právo na změnu technických údajů bez předchozího upozornění.

GRUNDIG

55 GGU 7900B

Smart TV

Příkon	
Spotřeba energie v SDR 1000h	64 kWh
Spotřeba energie v HDR 1000h	84 kWh
Spotřeba energie v pohotovosti	0,45 W
Vstupní napětí	220 – 240 V
Frekvence střídavého napětí	50 – 60 Hz

TV Tuner	
Typ tuneru	DVB-T2/C/S2
Formát digitálního signálu	HEVC/H.265
Automatické vyhledávání kanálů	✓
Operační systém	Android

Rozměry	
Šířka	123,9 cm
Výška	78,5 cm
Hloubka	24 cm
Hmotnost	14 kg
Šířka bez podstavce	cm
Výška bez podstavce	cm
Hloubka bez podstavce	cm
VESA	300 x 300 mm

MODEL	55 GGU 7900B
Produktové číslo	DGE000
EAN	

Výrobce si vyhrazuje právo na změnu technických údajů bez předchozího upozornění.

GRUNDIG

55 GGU 7900B

Smart TV

Možnosti připojení	
Sluchátka (výstup)	✓
Ethernet	✓
Počet portů USB	2
Komponentní videovstup	✗
Digitální audio výstup	optický
Vstup Scart	✗
Počet RF portů	2
Počet HDMI 2.1.	3
Wi-Fi	✓

Další charakteristika	
Funkce vypnutí	✓
Časovač vypnutí	✓
Dětský zámek	✓
HDMI CEC	✓
HDMI ARC	✓
Herní režim	✓
Paměť	2 GB
Úložiště	16 GB
Nahrávání na USB	✓
HBB TV	Ano (2.0)
Aplikace	Google Play
Netflix	✓
Bluetooth	✓
Teletext	500 stran
Barva	Černá

MODEL	55 GGU 7900B
Produktové číslo	DGE000
EAN	

Výrobce si vyhrazuje právo na změnu technických údajů bez předchozího upozornění.

GRUNDIG

55 GGU 7900B

Smart TV

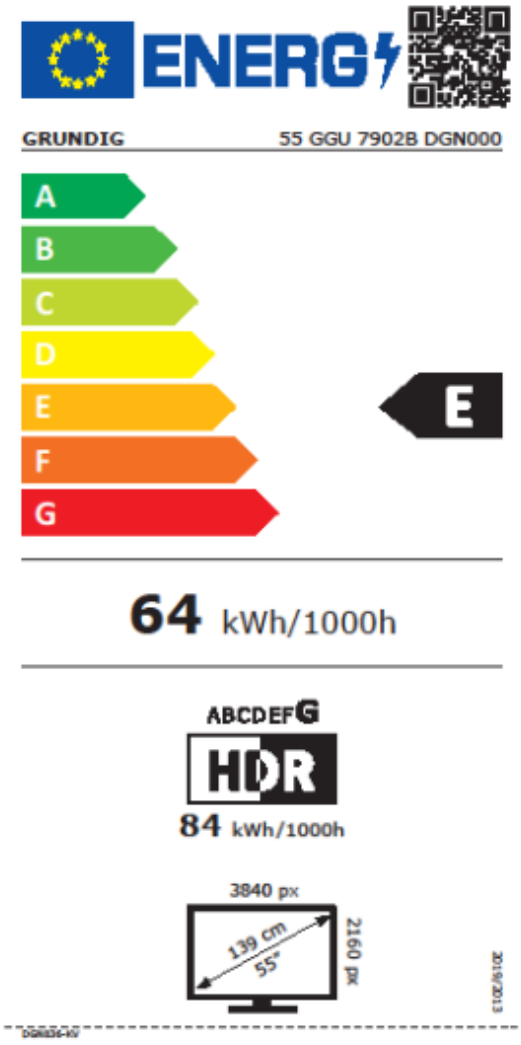

MODEL	55 GGU 7900B
Produktové číslo	DGE000
EAN	

Výrobce si vyhrazuje právo na změnu technických údajů bez předchozího upozornění.

GRUNDIG

Electrolux

User Manual

EEWA 3300, EEWA 3330

Kettle



GB INSTRUCTION BOOK
FR MODE D'EMPLOI
AR كتيب الإستخدام
BG БРОШУРА С ИНСТРУКЦИИ
CZ NÁVOD K POUŽITÍ
DE GEBRAUCHSANWEISUNG
DK VEJLEDNING
EE KASUTUSJUHEND
ES LIBRO DE INSTRUCCIONES
FA دفترچه راهنمای کاربر
FI OHJEKIRJA
GR ΕΓΧΕΙΡΊΔΙΟ ΟΔΗΓΙΏΝ
HR KNJIŽICA S UPUTAMA
HU HASZNÁLATI ÚTMUTATÓ
IT ISTRUZIONI
LT INSTRUKCIJŲ KNYGA
LV LIETOŠANAS INSTRUKCIJA
NO BRUKSANVISNING
PL INSTRUKCJA OBSŁUGI
RO MANUAL DE INSTRUCȚIUNI
RS UPUTSTVO
RU ИНСТРУКЦИЯ ПО ЭКСПЛУАТАЦИИ
SE BRUKSANVISNING
SI NAVODILA
SK NÁVOD NA POUŽÍVANIE
TR EL KITABI
UA ПОСІБНИК КОРИСТУВАЧА


B
C
D
E
D
A
G
F
I
H


1
2
3
4
5
B
A
6
7
8

Děkujeme vám, že jste si zvolili výrobek značky Electrolux. Nejlepší výsledky vždy zajistíte použitím originálního příslušenství a náhradních dílů značky Electrolux. Toto příslušenství bylo navrženo speciálně pro váš výrobek. Tento výrobek je navržen s ohledem na životní prostředí. Všechny plastové součásti jsou označeny pro účely recyklace.

SOUČÁSTI

A. Tělo
B. Vyjímatelný síťkový filtr
C. Hubička
D. Víko
E. Tlačítko pro otevření víka
F. Rukojeť
G. Ukazatel hladiny vody
H. Vypínač ZAPNUTO/VYPNUTO s kontrolkou
I. Oddělený podstavec s přívodním kabelem

Strana s obrázky 2-3

ZAČÍNÁME

1 **Před prvním použitím** konvici vytřete zevnitř i zvenčí vlhkým hadříkem.

2 **Položte podstavec** na pevný a rovný povrch. Zapojte zástrčku do zásuvky. Přebývající kabel lze namotat ve spodní části podstavce.

3 **Stisknutím tlačítka otevřete víkoa** nalijte do konvice vodu. Zkontrolujte, zda je hladina vody na značce hladiny viditelná, ale že nepřekračuje značku maximální hladiny.

4 **Zavřete víko** a zkontrolujte , zda řádně zaklaplo. Pokud ne, funkce automatického vypnutí nebude fungovat spolehlivě. **Položte konvici na podstavec**. Stiskněte vypínač ZAPNUTO/VYPNUTO. Rozsvítí se kontrolka a konvice začne ohřívat.

5 **Funkce automatického vypnutí.** Po dovaření vody nebo po vyjmutí konvice z podstavce se přístroj automaticky vypne. Pokud chcete ohřívání zastavit před dokončením ohřevu vody, uveďte vypínač ZAPNUTO/VYPNUTO do polohy VYPNUTO.

ČIŠTĚNÍ A ÚDRŽBA

6 **Před čištěním přístroj vždy odpojte ze zásuvky.** Konvici ani podstavec neponořujte do vody. Pouze je otřete vlhkým hadříkem; nepoužívejte abrazivní čisticí prostředky. Konvici občas opláchněte čistou vodou.

7 **Chcete-li vyčistit sítkovaný filtr,** uchopte a zvedněte fi ltrovací vložku. **Čištění topné desky** – na povrchu topné desky se mohou objevit skvrny od rzi. Odstranit je lze čisticím prostředkem na nerezavějící ocel.

8 **Odvápnění** je doporučováno provádět pravidelně podle tvrdosti vody. Naplňte konvici vodou a prostředkem na odstranění vodního kamene podle pokynů na štítku daného čisticího prostředku. Směs nevařte, mohla by vypěnit. Potékonvici důkladně propláchněte čistou vodou.

Užijte si váš nový výrobek Electrolux!

BEZPEČNOSTNÍ POKYNY

Před prvním použitím přístroje si pečlivě pročtěte následující pokyny.

- Tento spotřebič smí používat děti starší osmi let nebo osoby se sníženými fyzickými, smyslovými nebo duševními schopnostmi nebo osoby bez patřičných zkušeností a znalostí pouze, pokud tak činí pod dozorem nebo vedením, které zohledňuje bezpečný provoz spotřebiče, a pokud rozumí rizikům spojeným s provozem spotřebiče.
- Tento spotřebič smí používat osoby se sníženými fyzickými, smyslovými nebo duševními schopnostmi nebo osoby bez patřičných zkušeností a znalostí, pokud tak činí pod dozorem nebo vedením, které zohledňuje bezpečný provoz spotřebiče, a pokud rozumí rizikům spojeným s provozem spotřebiče.
- Zabraňte, aby si děti hrály se spotřebičem.

- Čištění a údržbu by neměly provádět děti, pokud nejsou starší osmi let a nečiní tak pod dozorem.
- Držte spotřebič a jeho kabel mimo dosah dětí mladších osmi let.
- Přístroj lze zapojit pouze do takového zdroje energie, jehož napětí a kmitočet odpovídají technickým údajům uvedeným na typovém štítku.
- Přístroj nikdy nepoužívejte, pokud je poškozen napájecí kabel nebo kryt.
- Přístroj je nutné připojovat pouze k uzemněné zásuvce. Je-li třeba, lze použít prodlužovací kabel 10 A.
- Dojde-li k poškození přístroje nebo napájecího kabelu, musí je vyměnit výrobce, pověřený servisní pracovník nebo jiná kvalifikovaná osoba, aby se zamezilo vzniku nebezpečí.
- Přístroj pokládejte vždy na rovný, pevný povrch.
- Přístroj nenechávejte bez dozoru, je-li zapojen v síti.
- Vždy po použití, před čištěním a údržbou je třeba přístroj vypnout a odpojit ze sítě.
- Při provozu se přístroj i příslušenství zahřívá. Používejte pouze určené rukojeti a knoflíky. Před čištěním nebo uskladněním nechte přístroj vychladnout.
- Přístroj neponořte do vody ani jiných tekutin.
- Přístroj nepoužívejte a nepokládejte na horký povrch ani do blízkosti zdrojů tepla.
- Upozornění: Zabraňte vylití tekutin na konektor.
- Pozor: Povrch topného tělesa je po použití ohříván zbytkovým teplem.
- Síťový kabel nesmí přijít do styku s žádnými horkými součástmi přístroje.
- Tento přístroj je určen pouze pro domácí použití. Výrobce nepřijímá odpovědnost za žádné škody způsobené nevhodným nebo nesprávným používáním.
- Upozornění: Přeplníte-li konvici, hrozí nebezpečí vystřikování horké vody, což může způsobit opařeniny nebo popáleniny. Nepřekračujte tedy značku maximálního naplnění konvice.
- Přístroj nepoužívejte při otevřeném víku.
- Konvici používejte pouze k ohřívání vody.
- Konvici lze používat pouze s dodaným podstavcem.
- Ujistěte se, že se vypínače nedotýká síťový kabel nebo jiný předmět. V opačném případě nemusí funkce automatického vypnutí fungovat a může dojít k přehřátí nebo požáru.
- Při vaření vody se nedotýkejte páry unikající z konvice při vaření nebo krátce po vypnutí. Víko otevírejte opatrně, protože se pod ním shromažďuje pára. Počkejte, až teplota klesne.

Tento spotřebič je určen pro použití v domácnosti a pro následující způsoby použití:

- kuchyňky pro zaměstnance v obchodech, kancelářích a jiných pracovních prostředích;
- farmářské domy;
- pro zákazníky hotelů, motelů a jiných ubytovacích zařízení;
- penziony a ubytovny.

ODSTRAŇOVÁNÍ ZÁVAD

PROBLÉM	PRAVDĚPODOBNÁ PŘÍČINA	ŘEŠENÍ
Přístroj se vypne ještě před tím, než voda začne vařit.	Na dně konvice je usazeno mnoho vodního kamene.	Proveďte odvápnění.
Přístroj se nevypíná.		Zavřete víko tak, aby zaklaplo.
		Vložte správně filtrovací vložku.
Přístroj nelze zapnout.	Po provozu s malým množstvím vody nebo zcela bez vody se přístroj dostatečně neochladil.	Nechte konvici na chvíli vychladnout a postup zopakujte.

LIKVIDACE



Tento symbol na výrobku označuje, že obsahuje baterie, která by neměla být likvidována společně s běžným domovním odpadem.



Tento symbol na výrobku nebo na jeho obalu znamená, že tento spotřebič nepatří do domovního odpadu. Chcete-li výrobek recyklovat, odneste jej do oficiálního sběrného místa nebo do servisního střediska společnosti Electrolux, kde mohou baterii a další elektrické součásti vyjmout a recyklovat bezpečným a profesionálním způsobem. Postupujte podle zákonů platných ve vaší zemi, které se týkají sběru separovaných odpadních elektrických výrobků a nabíjecích baterií.

Společnost Electrolux si vyhrazuje právo měnit výrobky, informace i technické údaje bez předchozího upozornění.

DEUTSCH

Danke das Sie sich für ein Produkt von Electrolux entschieden haben. Um beste Ergebnisse zu erzielen, empfehlen wir das passende Original-Zubehör von Electrolux zu verwenden. Dieses wurde speziell für Ihr Produkt entwickelt auch unterm dem Aspekt die Umwelt zu schützen, daher sind alle Plastik-Teile recycelfähig.

TEILE

A. Gehäuse
B. Herausnehmbarer Kalkfilter
C. Ausgusstülle
D. Abdeckung
E. Taste zum Öffnen der Abdeckung
F. Griff
G. Wasserstandanzeige
H. EIN/AUS-Schalter mit Leuchtanzeige
I. Separate Basis und Netzkabel

Abbildung Seite 2-3

ERSTE SCHRITTE

1. **Vor der ersten Inbetriebnahme** Innen- und Außenseite des Wasserkochers mit einem feuchten Tuch abwischen.
2. **Die Basis** auf eine stabile ebene Fläche stellen. Den Netzstecker in eine Steckdose stecken. Nicht benötigtes Kabel kann an der Unterseite der Basis aufgewickelt werden.
3. **Die Taste zum Öffnen der Abdeckung drücken,** Wasser in den Kocher füllen. Der Wasserstand soll an der Wasserstandanzeige sichtbar sein, die oberste Markierung jedoch nicht übersteigen.
4. **Die Abdeckung schließen** und sicherstellen, dass sie einrastet. Andernfalls funktioniert die automatische Abschaltung nicht zuverlässig. **Den Wasserkocher auf die Basis setzen.** Den EIN/AUS-Schalter herunterdrücken; die Anzeige leuchtet auf und der Wasserkocher beginnt mit dem Erhitzen.
5. **Die automatische Abschaltung.** Wenn das Wasser gekocht hat oder der Wasserkocher von der Basis genommen wird, schaltet er sich automatisch aus. Soll die Wassererhitzung vor dem Siedepunkt abgebrochen werden, einfach den EIN/AUS-Schalter in die Position AUS anheben.

Electrolux

Instruction Book

EDB17xx
Steam Iron



GB INSTRUCTION BOOK
FR MODE D'EMPLOI
AR كتيب الإستخدام
BG БРОШУРА С ИНСТРУКЦИИ
CZ NÁVOD K POUŽITÍ
DE GEBRAUCHSANWEISUNG
DK VEJLEDNING
EE KASUTUSJUHEND
ES LIBRO DE INSTRUCCIONES
FA دفترچه راهنمای کاربر
FI OHJEKIRJA
GR ΕΓΧΕΙΡΙΔΙΟ ΟΔΗΓΙΩΝ
HR KNJIŽICA S UPUTAMA
HU HASZNÁLATI ÚTMUTATÓ
IT ISTRUZIONI
LT INSTRUKCIJŲ KNYGA
LV LIETOŠANAS INSTRUKCIJA
NO BRUKSANVISNING
PL INSTRUKCJA OBSŁUGI
RO MANUAL DE INSTRUCȚIUNI
RS UPUTSTVO
RU ИНСТРУКЦИЯ
SE BRUKSANVISNING
SI NAVODILA
SK NÁVOD NA POUŽÍVANIE
TR EL KITABI
UA ПОСІБНИК КОРИСТУВАЧА

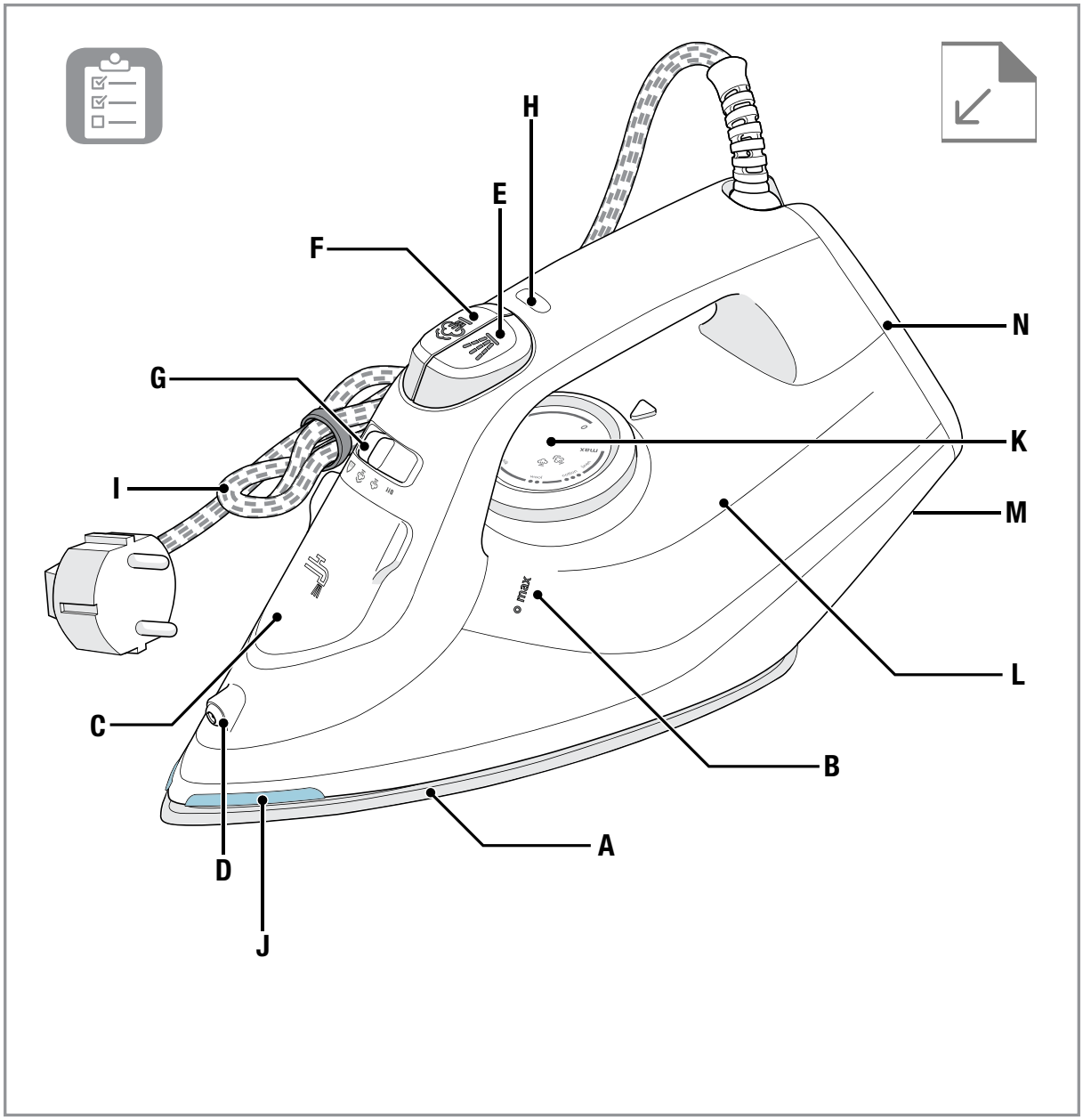
H
E
F
N
G
K
I
M
L
C
B
A
D
J

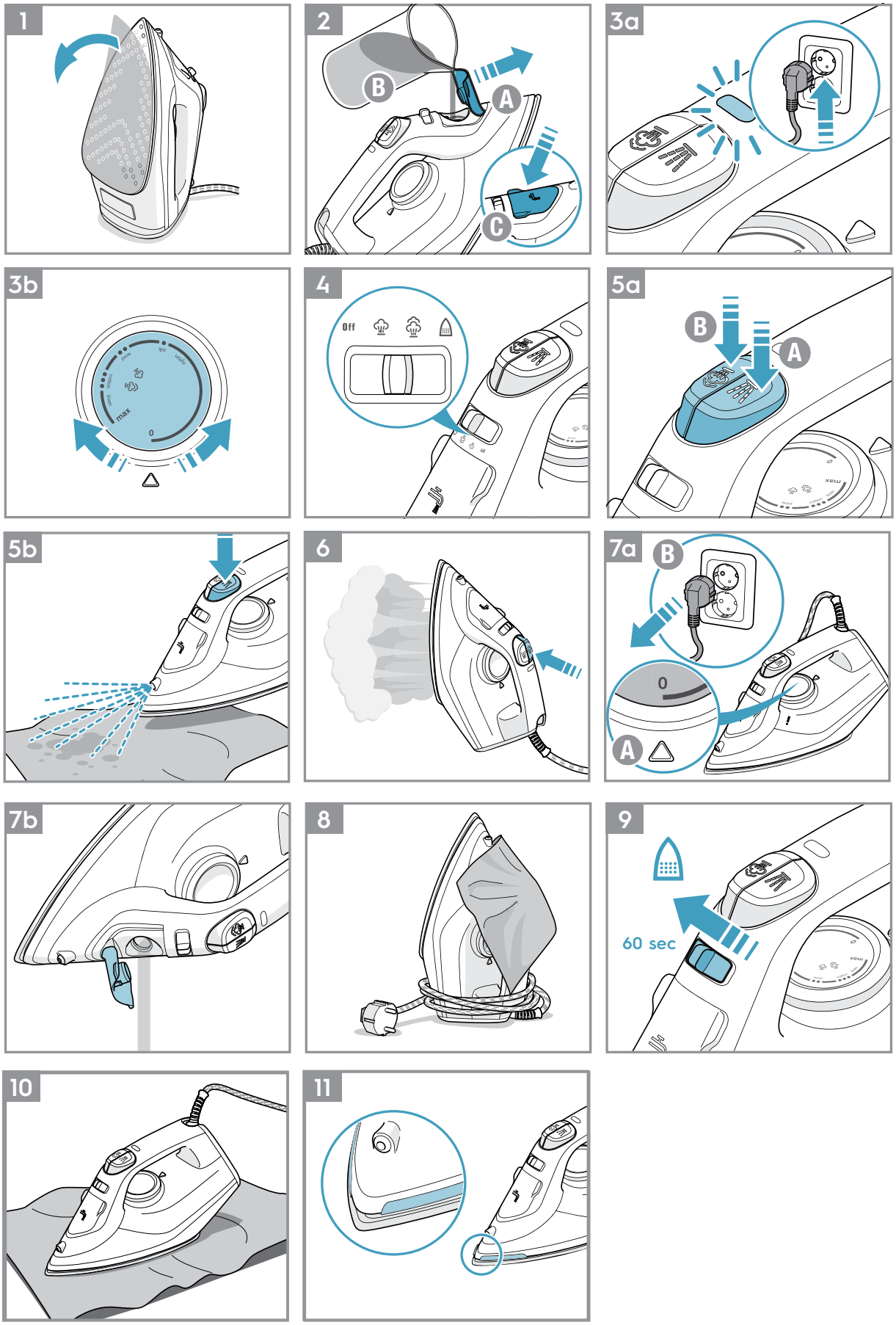
1
2
B
A
C
3a
3b
max
0
4
Off
5a
B
A
5b
6
7a
B
0
A
7b
8
9
60 sec
10
11

ČEŠTINA

Děkujeme vám, že jste si zvolili výrobek značky Electrolux. Nejlepší výsledky vždy zajistíte použitím originálního příslušenství a náhradních dílů značky Electrolux. Toto příslušenství bylo navrženo speciálně pro váš výrobek. Tento výrobek je navržen s ohledem na životní prostředí. Všechny plastové součásti jsou označeny pro účely recyklace.

SOUČÁSTI

A. Žehlicí plocha
B. Ukazatel maximální hladiny vody
C. Plnicí otvor s krytem
D. Kropicí tryska
E. Tlačítko kropení
F. Tlačítko napařování
G. Přepínač napařování / samočinného čištění
H. Světelný indikátor napájení
I. Síťový kabel
J. Kontrolka horké žehlicí plochy *
K. Volič teploty
L. Zásobník na vodu
M. Držák pro navinutí kabelu
N. Odkládací ploška žehličky

(* Pouze u některých modelů)

Strana s obrázky 2-3

ZAČÍNÁME

1 **Před prvním použitím.** Z žehlicí plochy odstraňte všechny zbytky samolepicí fólie a poté plochu zlehka přetřete navlhčenou tkaninou. Vypláchněte zásobník na vodu, aby se z něho odstranily cizí částice. Při prvním zapnutí může dojít k dočasnému vzniku výparů / zápachu.

2 **Naplnění napařovací žehličky vodou.** Ujistěte se, že je zástrčka vytažena ze síťové zásuvky. Otočte voličem páry do polohy „VYP" a otevřete kryt plnicího otvoru (A). Pomocí dodané nálevky dolijte vodu po maximální hladinu (B). Zvedněte špičku žehličky, aby voda nemohla při dolévání přetéci. Zavřete kryt (C).
Tento výrobek je vhodný po použití s vodou z kohoutku. Doporučuje se používat destilovanou vodu nebo směs 50 % destilované vody a 50 % vody z kohoutku.

3 **Zastrčte napájecí kabel do zásuvky**. Otočte voličem teploty na požadovanou teplotu. Kontrolka napájení signalizuje, že žehlička se ohřívá. Když kontrolka zhasne, žehlička je připravena k použití. **Poznámka**: Pokud při žehlení snížíte teplotu, nezačínejte znovu, dokud se nerozsvítí kontrolka napájení.

4 **Žehlení s napařováním**. Otočte voličem páry do polohy mezi „VYP" a „ " podle požadovaného množství páry. Chcete-li žehlit bez napařování, nechte volič páry v poloze „VYP".
Poznámka: Když držíte žehličku vodorovně, vydává páru nepřetržitě. Chcete-li nepřetržité napařování zastavit, položte žehličku svisle nebo otočte voličem páry do polohy „VYP".

5 **Použití funkcí vlhčení kropením a napařováním.** Ujistěte se, že je zásobník na vodu naplněn alespoň z jedné čtvrtiny. Chcete-li k předběžnému zvlhčení tkaniny použít funkci kropení, stiskněte opakovaně tlačítko kropení, čímž se uvolní jemná vodní mlha (A). Chcete-li použít funkci napařování, ujistěte se, že je zásobník na vodu naplněn alespoň z poloviny. Několikerým stisknutím tlačítka napařování naplňte čerpadlo (B).

6 **Napařování visících předmětů.** Funkce svislého napařování je ideální pro zvlhčování závěsů, obleků a výrobků z jemné tkaniny. Zavěste předmět na věšák, podržte žehličku ve vzdálenosti 10 – 20 cm od něho a stiskněte tlačítko napařování.

7 **Před zapojením nebo vypojením zástrčky napájecího kabelu je nutné spotřebič vypnout**. Za napájecí kabel nikdy netahejte. Uchopte zástrčku a vytáhněte ji. Vyprázdněte zásobník na vodu a před uložením nechte žehličku zcela vychladnout.

ČIŠTĚNÍ (NEPOUŽÍVEJTE ŽÁDNÉ ČISTICÍ PROSTŘEDKY)

8 **Žehličku vždy odkládejte na její plošku** a napájecí šňůru volně namotejte kolem kabelového úchytu.
K čištění vnějších povrchů používejte vlhkou měkkou tkaninu. Očištěné povrchy vždy vytřete dosucha. Nepoužívejte žádná chemická rozpouštědla, protože tato by způsobila poškození povrchu.

9 **Samočistící funkce**. Podržte žehličku nad umyvadlem. Skrze plnicí otvor naplňte zásobník vodou. Zapněte žehličku při nastavení nejvyšší teploty. Volič páry nastavte do polohy pro samočištění a podržte ho nejméně 60 sekund, než se voda dostane ven otvory pro páru. Uvolněním tlačítka samočisticí funkci zastavíte.

10 **Čištění žehlicí plochy.** K čištění žehlicí plochy nepoužívejte drátěnky nebo abrazivní či agresivní čisticí prostředky, protože by mohly způsobit poškození jejího povrchu. Je-li třeba odstranit přichycené spálené zbytky, přejíždějte žehličkou, která je ještě horká, po vlhké tkanině. Čištění žehlicí plochy provádějte pouze otíráním

pomocí vlhké měkké tkaniny s následným vytřením dosucha.

THERMOSAFE™ (* POUZE U NĚKTERÝCH MODELŮ)

11 **Váš spotřebič je vybaven kontrolkou ThermoSafe™**, která změnou barvy z černé na červenou signalizuje, kdy je žehlicí plocha horká. Jestliže teplota žehlicí desky klesne pod 40 °C, barva se změní zpět na černou a signalizuje, že je možné žehličku uklidit.

Užijte si váš nový výrobek Electrolux!

BEZPEČNOSTNÍ POKYNY

Před prvním použitím přístroje si pečlivě pročtěte následující pokyny.

- Tento spotřebič mohou používat děti od 8 let věku a osoby se sníženými fyzickými, smyslovými nebo duševními schopnostmi nebo osoby bez patřičných zkušeností a znalostí, pokud jsou pod dozorem nebo vedením jiné osoby, která je srozumí s bezpečným používáním spotřebiče a s ním spojenými riziky.
- Děti by si neměly hrát se spotřebičem.
- Čištění a uživatelskou údržbu spotřebiče by neměly provádět děti bez dozoru.
- Napájecí kabel a žehličku držte mimo dosah dětí mladších 8 let, když se zahřívá nebo chladne.
- Povrchy se mohou během používání zahřát ⚠.
- Tento výrobek je vhodný po použití s vodou z kohoutku. Doporučuje se používat destilovanou vodu nebo směs 50 % destilované vody a 50 % vody z kohoutku.
- Přístroj smí být připojen pouze k takovému zdroji napájení, jehož napětí a kmitočet odpovídají specifikacím uvedeným na typovém štítku!
- Žehlička se nemá používat, pokud došlo k jejímu pádu, vykazuje-li viditelné známky poškození, má-li poškozený síťový kabel nebo uniká-li z ní voda.
- Přístroj se smí připojovat pouze k uzemněné síťové zásuvce.
- Plnicí otvor musí být během používání zavřený.
- Je-li přístroj nebo jeho napájecí kabel poškozen, musí jej vyměnit výrobce, jeho autorizovaný servisní zástupce nebo obdobně způsobilá osoba, aby se předešlo ohrožení.
- Žehlička se musí používat a odkládat na stabilním povrchu. Při ukládání žehličky do stojanu se ujistěte, že je stojan umístěn na stabilním povrchu.
- Nikdy nenechávejte přístroj bez dozoru, je-li připojen k elektrické síti.
- Po použití a před zahájením čištění nebo provádění údržby musí být přístroj vždy vypnut a zástrčka jeho napájecího kabelu musí být vytažena ze zásuvky.
- Před zahájením doplňování vody do zásobníku je nutno vytáhnout zástrčku

napájecího kabelu ze síťové zásuvky.
- Síťový napájecí kabel nesmí přijít do styku s žádnými horkými součástmi přístroje.
- Přístroj neponořujte do vody nebo jakékoli jiné kapaliny.
- Nepřekračujte maximální objem naplnění, který je na přístroji vyznačen.
- Tento přístroj je určen pouze pro domácí použití. Výrobce nemůže převzít jakoukoli odpovědnost za případné škody způsobené nevhodným nebo nesprávným používáním přístroje.
- Při obracení napařovací žehličky vzhůru nohama buďte opatrní, v zásobníku může být horká voda.

TABULKA NASTAVENÍ A ZPŮSOBŮ ŽEHLENÍ

TKANINA	NASTAVENÍ TEPLOTY	DOPORUČENÝ ZPŮSOB ŽEHLENÍ
Akryl	●	Suché žehlení z rubové strany.
Acetát	●	Suché žehlení z rubové strany se zvlhčováním mírným napařováním nebo kropením.
Nylon a polyester	●	Žehlení z rubové strany se zvlhčováním mírným napařováním nebo kropením.
Umělé hedvábí	●	Žehlení z rubové strany tkaniny.
Viskóza	●	Převážně suché žehlení. Napařování je možno používat pouze tehdy, jsou-li k dispozici pokyny výrobce.
Hedvábí	●●	Žehlení z rubové strany. Používejte pomocnou žehlicí tkaninu, abyste zabránili vzniku lesklých míst.
Směsné bavlněné tkaniny	●●	Zkontrolujte údaje na štítku a řiďte se pokyny výrobce. Použijte nastavení, které je vhodné pro vlákno vyžadující nejnižší teplotu.
Vlněné a směsné vlněné tkaniny	●●	Žehlení s napařováním z rubové strany nebo za použití pomocné žehlicí tkaniny.
Bavlna	●●	Suché žehlení se zvlhčováním mírným napařováním nebo kropením. Používejte střední až velké množství páry.
Manšestr	●●●	Žehlení s napařováním z rubové strany nebo za použití pomocné žehlicí tkaniny.
Lněné tkaniny	●●● až „max“	Žehlení z rubové strany nebo za použití pomocné žehlicí tkaniny, aby se zabránilo vzniku lesklých míst, zejména u tmavých barev. Suché žehlení se zvlhčováním mírným napařováním nebo kropením. Používejte střední až velké množství páry.
Džínsovina	●●● až „max“	Používejte maximální množství páry.
Měnící se rychlost žehlení a vlhkost tkaniny by mohla způsobit, že se optimální nastavení bude lišit od nastavení doporučeného v tabulce!		

TIPY A RADY

Nastavení teploty

Žehlička se ohřívá rychleji, než se ochlazuje, proto doporučujeme začít s žehlením tkanin, které vyžadují nejnižší teplotu. Nejnižší teplotu použijte u tkanin, které mají neobvyklou povrchovou úpravu, například flitry nebo vyšívání. Pokud si nejste tkaninou jistí, začněte žehlit při nízké teplotě a ve skrytém rohu oděvu. Poté podle potřeby teplotu

postupně zvyšujte.

Jak předcházet skvrnám na tkaninách

Nikdy nežehlete místa se známkami potu či jinými skvrnami, protože působením tepla se skvrny ve tkanině usazují.

Praní tkanin před žehlením

Je-li pračka zcela naplněná nebo jsou nastaveny vysoké otáčky odstřeďování, tkaniny mohou být z pračky více pomačkané. Mnoho tkanin se ale snadněji žehlí, jsou-li vlhké.

ODSTRAŇOVÁNÍ ZÁVAD

PROBLÉM	MOŽNÁ PŘÍČINA	ŘEŠENÍ
Žehlicí plocha zůstává studená, i když je žehlička zapnuta.	Problém s připojením	Zkontrolujte síťový napájecí kabel, zástrčku a síťovou zásuvku.
	Volič teploty je v poloze „MIN“.	Zvolte odpovídající teplotu.
Žehlička nevytváří páru.	Nedostatečné množství vody v zásobníku.	Naplňte zásobník vodou (viz „Začínáme“, bod 2).
	Volič páry je nastaven do polohy bez páry.	Nastavte volič páry mezi polohy minimální a maximální páry (viz „Tabulka žehlení“).
	Zvolená teplota je nižší než teplota specifikovaná pro žehlení s napařováním.	Teplotu zvyšte alespoň na stupen ●●.
Nelze použít funkci kropení.	Nedostatečné množství vody v zásobníku.	Naplňte zásobník vodou (viz „Začínáme“, bod 2).
Nelze použít funkci napařování a svislého napařování.	Funkce napařování byla používána velmi často během krátké doby.	Umístěte žehličku do vodorovné polohy a počkejte, než bude opět připravena k použití s funkcí napařování.
	Žehlička není dostatečně horká.	Nastavte vhodnou teplotu pro žehlení s napařováním (do ●●). Umístěte žehličku do svislé polohy a počkejte, dokud nezhasne světelný indikátor.
Ze žehlicí plochy při žehlení vychází hnědé pruhy, které znečistí prádlo.	Použili jste tvrdou vody, která způsobila usazení vloček vodního kamene v zásobníku na vodu.	Jednou nebo vícekrát použijte samočisticí funkci
	Použili jste chemické prostředky na odstraňování vodního kamene.	Nepoužívejte žádné prostředky na odstraňování vodního kamene.
	V otvorech na žehlicí desce se zachytila vlákna, která hoří.	Jednou nebo vícekrát použijte samočisticí funkci. Žehlicí plochu očistěte vlhkým měkkým hadříkem.
	Tkaniny nebo oděvy nebyly před žehlením řádně vymáchány nebo vyprány.	Prádlo znovu řádně vymáchejte.

LIKVIDACE



Tento symbol na spotřebiči udává, že spotřebič obsahuje baterii, která nesmí být likvidována společně s běžným domovním odpadem.



Tento symbol na spotřebiči nebo na jeho obalu znamená, že tento spotřebič nepatří do domovního odpadu. Chcete-li spotřebič recyklovat, odevzdejte ho v oficiálním sběrném místě nebo v servisním středisku Electrolux, kde mohou baterii i elektrické součásti vyjmout a recyklovat bezpečně a odborně. Při samostatném sběru elektrických spotřebičů a dobíjecích baterií se řiďte pravidly platnými ve vaší zemi.

Společnost Electrolux si vyhrazuje právo měnit výrobky, informace i technické údaje bez předchozího upozornění.

Electrolux

PŘÍLOHA Č. 17

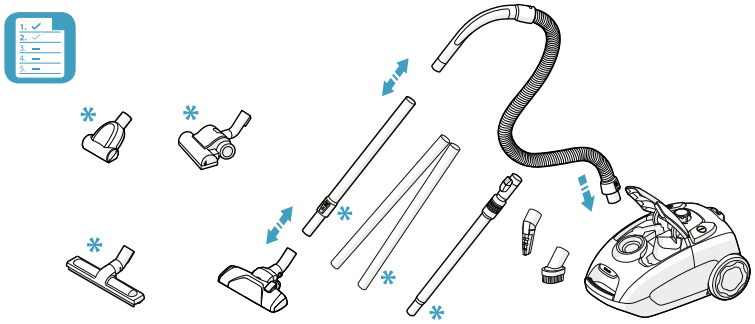

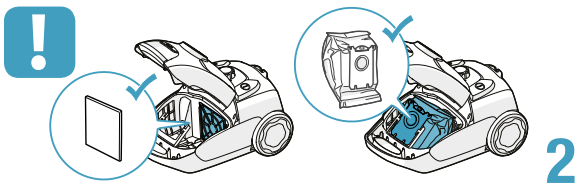

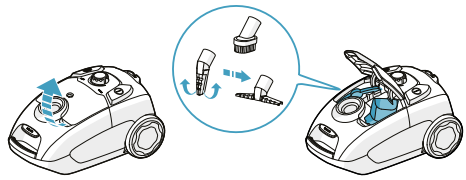

* Certain models only | Suivant les modèles | فقط بعض الموديلات | Само определени модели | Pouze u některých modelů | Nur bestimmte Modelle Kun på visse modeller | Ainult kindlad mudelid | Solo algunos modelos | فقط بعض ارباب الخدم | Vain tietyt mallit | Ορισμένα μόνο μοντέλα Samo određeni modeli | Csak egyes típusoknál | Solo per alcuni modelli | Tik tam tikriems modeliams | Tikai noteiktiem modeļiem | Kun enkelte modeller Tylko niektóre modele | Doar pentru anumite modele | Только отдельные модели | Bara vissa modeller | Le določeni modeli | Len určité modely Само код одређених модела | Yalnızca bazı modellerde | Залежно від моделі

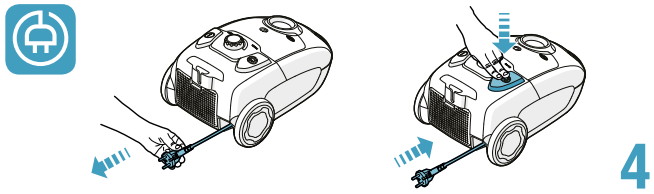

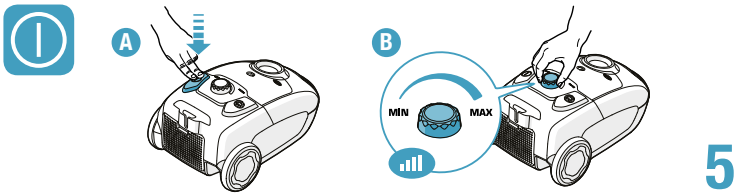

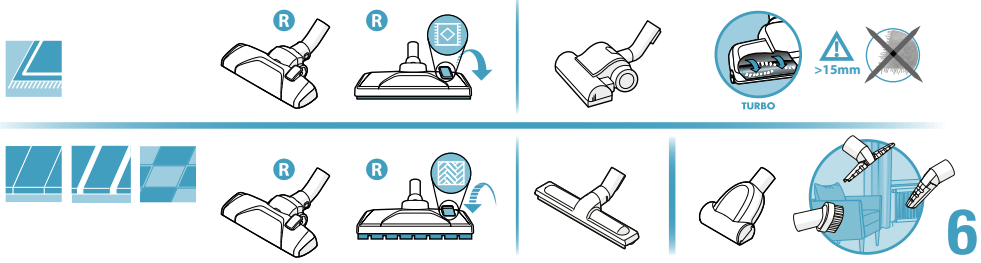

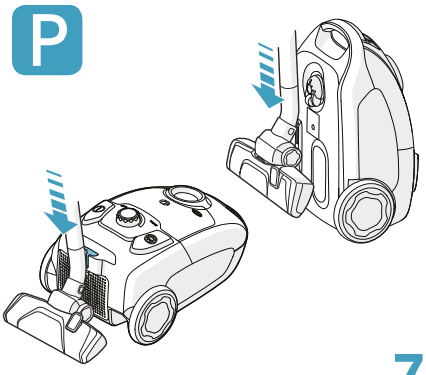

R Recommended nozzle | Brosse recommandée | الفوهة الموصى بها | Препоръчителна дюза | Doporučená hubice | Empfohlene Düse | Anbefalet mundstykke Soovituslik otsak | Cepillo recomendado | هدش ميصوت ازاطلا | Suositeltava suulake | Συνιστώμενο ακροφύσιο | Preporučeni nastavak | Ajánlott szívófej Spazzola consigliata | Rekomenduojamas antgalis | Leteicams uzgalis | Anbefalt munnstykke | Zalecana dysza | Perie recomandată | Priporočeni nastavek Rekommenderat munstycke | Priporočeni nastavek | Odporúčaná hubica | Препоручени наставак | Önerilen başlık | Рекомендована насадка

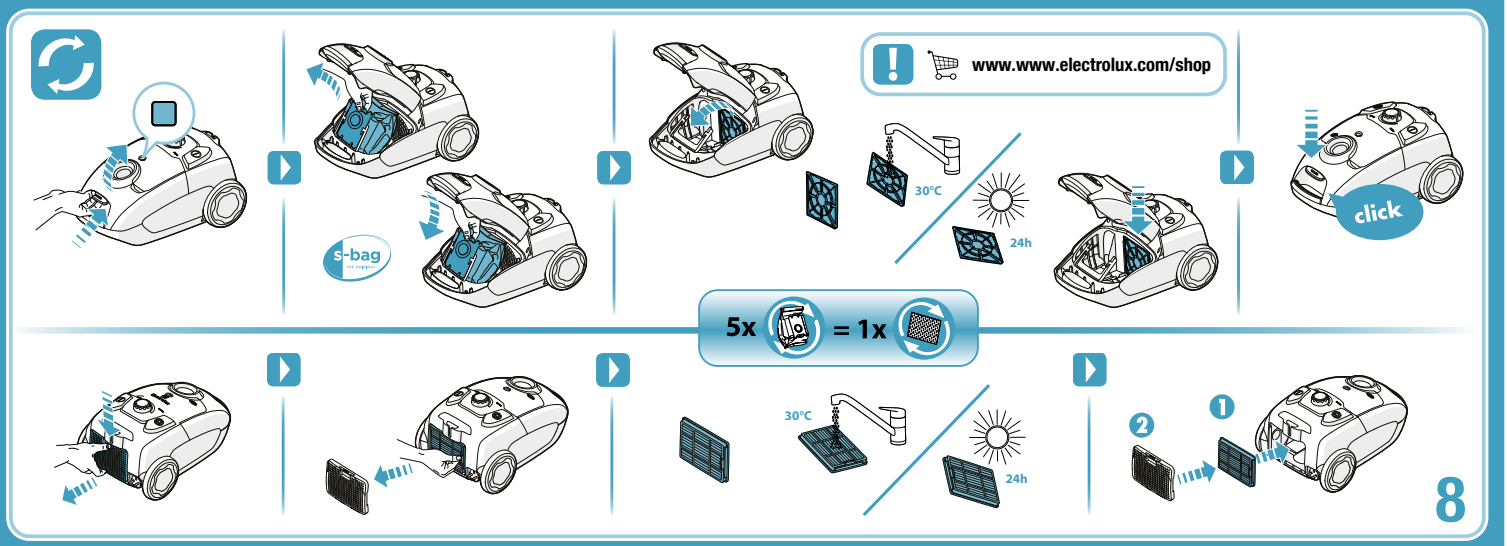

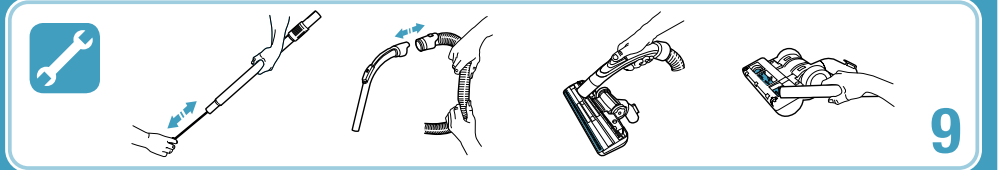

« ZPĚT NA OBSAH

Bezpečnostní požadavky a varování
Tento spotřebič smí používat děti starší osmi let nebo osoby se sníženými fyzickými, smyslovými nebo duševními schopnostmi nebo osoby bez patřičných zkušeností a znalostí pouze, pokud tak činí pod dozorem nebo vedením, které zohledňuje bezpečný provoz spotřebiče, a pokud rozumí rizikům spojeným s provozem spotřebiče.

UPOZORNĚNÍ: Ruční turbo hubice* jsou vybaveny otáčivým kartáčem, do kterého se mohou zachytit různé předměty. Používejte je opatrně a pouze na určené povrchy. Před odstraňováním zachycených předmětů nebo čištěním kartáče vysavač vypněte. **Pouze u některých modelů.*

Dávejte pozor, aby si s přístrojem nehrály děti.

Čištění a údržbu spotřebiče by neměly provádět děti bez dozoru.

Před čištěním nebo údržbou zařízení vždy vytáhněte zástrčku ze zásuvky.

Nikdy vysavač nepoužívejte bez filtrů.

Varování
Zařízení obsahuje elektrické spoje.
- Nikdy nevysávejte tekutiny.
- Při čištění neponořujte do vody.
- Hadici je potřeba pravidelně kontrolovat a nesmí se používat, pokud je poškozená.

Výše uvedené předměty a materiály mohou způsobit vážné poškození motoru – poškození, na které se nevztahuje záruka.
Tento vysavač je určen pouze k domácímu použití.

Nikdy nevysávejte
- V blízkosti hořlavých plynů, atd.,
- ostré předměty,
- žhavý ani chladný popel, hořící cigaretové nedopalky atd.,
- jemný prach, například ze sádry, betonu, mouky.

Manipulace s přívodní šňůrou
- Pravidelně kontrolujte, není-li zástrčka a šňůra poškozena. Nikdy nepoužívejte vysavač s poškozenou šňůrou.
- Dojde-li k poškození přívodní šňůry, musí být vyměněna v autorizovaném servisním centru společnosti Electrolux, aby se předešlo nebezpečným situacím. Na poškození šňůry vysavače se záruka nevztahuje.
- Vysavač nikdy netahejte nebo nezvedejte za přívodní šňůru.

Veškerou údržbu a opravy smějí provádět pouze autorizovaná servisní centra společnosti Electrolux.
Vysavač uchovávejte na suchém místě.

Informace pro spotřebitele
Společnost Electrolux odmítá veškerou zodpovědnost za jakákoli poškození vzniklá vinou nesprávného používání přístroje nebo manipulací s přístrojem. Podrobnější informace o záruce a kontakty pro uživatele naleznete v brožurce Záruka, která je součástí balení. Pokud máte jakékoli připomínky ohledně vysavače nebo návodu k použití, zašlete je prosím e-mailem na adresu floorcare@electrolux.com.

Zásady pro zvýšení odolnosti vůči opotřebení
Tento výrobek je navržen s ohledem na životní prostředí. Všechny plastové díly jsou označeny pro účely recyklace. Více informací naleznete na našem serveru: www.electrolux.com.
Obalový materiál je ekologický a může být recyklován.

Recycle the materials with the symbol ♺. Obaly vyhoďte do příslušných odpadních kontejnerů k recyklaci. Pomáhejte chránit životní prostředí a lidské zdraví a recyklovat elektrické a elektronické spotřebiče určené k likvidaci. Spotřebiče označené příslušným symbolem  nelikvidujte spolu s domovním odpadem. Spotřebič odevzdejte v místním sběrném dvoře nebo kontaktujte místní úřad.

Uvedené hodnoty na energetickém štítku jsou naměřeny podle vyžadované metodiky měření (EN60312-1).

Amica

OPERATING INSTRUCTIONS EN
INSTRUKCJA OBSŁUGI PL
NÁVOD K OBSLUZE CS
NÁVOD NA OBSLUHU SK
HASZNÁLATI UTASÍTÁS HU
UPUTE ZA UPORABU HR
NAVODILA ZA UPORABO SL

Kitchen extractor hood / Okap nadkuchenny / Kuchyňského odsavače / Kuchynského odsávača / Tűzhely feletti páraelszívó / Kuhinjska napa / Kuhinjska napa

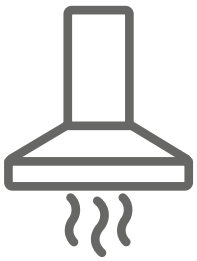

OWS9641T* / SOT 95*

IO-HOO-0871/2
(03.2022)

Vážený kliente,

počínaje dnešním dnem jsou každodenní povinnosti jednodušší než kdykoli jindy. Zařízení **Amica** je spojením výjimečně snadné obsluhy a vynikající efektivity. Po přečtení návodu nebudete mít problém s obsluhou.

Zařízení, které opustilo továrnu, bylo důkladně zkontrolováno před zabalením z hlediska bezpečnosti a funkčnosti na kontrolních stanovištích.

Před uvedením zařízení do provozu si pozorně přečtěte návod k obsluze. Dodržováním pokynů uvedených v návodu předejdete nesprávnému používání. Návod si ponechejte a uschovejte tak, abyste jej měli vždy při ruce.

Dodržujte přesně návod k obsluze, abyste zabránili nešťastným událostem.

S úctou

Amica

BEZPEČNOSTNÍ POKYNY

- Odsavač používejte teprve po přečtení tohoto návodu!
- Zařízení je určeno výlučně pro domácí použití.
- Výrobce si vyhrazuje možnost provádění změn, které nemají vliv na funkčnost zařízení.
- Výrobce nenese žádnou odpovědnost za eventuální škody nebo požár způsobené zařízením, vyplývající z nedodržování pokynů uvedených v tomto návodu.
- Kuchyňský odsavač slouží k odstraňování kuchyňských výparů. Nepoužívejte jej pro jiné účely.
- Odsavač pracující v odtahovém režimu napojte na příslušný ventilační kanál (nenapojujte na komínové, kouřové nebo spalinové kanály, které jsou v provozu). Odsavač musí mít namontované potrubí odvádějící vzduch ven. Délka potrubí (nejčastěji roura Ø 120 nebo 150 mm) nesmí být delší než 4–5 m. Potrubí odvádějící vzduch se rovněž vyžaduje u teleskopických a nábytkových odsavačů v režimu pohlcovače.
- Odsavač pracující jako pohlcovač vyžaduje filtr s aktivním uhlím. V tomto případě není nutná montáž potrubí odvádějícího vzduch ven, zato se doporučuje namontovat zpětnou klapku vzduchu (pouze komínové odsavače).
- Odsavač má nezávislé osvětlení a odtahový ventilátor s možností nastavení jedné z několika rychlostí otáček.
- V závislosti na verzi zařízení je odsavač určen pro trvalé připevnění na svislou stěnu nad plynový nebo elektrický sporák (komínové a univerzální odsavače); na strop nad plynový nebo elektrický sporák (ostrůvkové odsavače); na svislou stěnu v kuchyňské lince nad plynový nebo elektrický sporák (teleskopické a vestavné odsavače). Před montáží se ujistěte, že konstrukce stěny/stropu

udrží hmotnost odsavače. Některé modely odsavačů jsou velmi těžké.
- Montážní výška zařízení nad elektrickou deskou je uvedena v technickém listu (technické specifikaci zařízení). Pokud v montážních návodech plynových zařízení je uvedena větší vzdálenost, zohledněte to (Obr. 1).
- Pod kuchyňským odsavačem nenechávejte otevřený plamen při sundávání nádobí z hořáku, nastavte minimální plamen. Vždy zkontrolujte, zda plamen nepřesahuje přes okraj nádoby, protože to způsobuje nežádoucí ztráty energie a nebezpečnou koncentraci tepla.
- Na pokrmy připravované na tuku neustále dohlížejte, protože rozehřátý tuk se může snadno vznítit.
- Před každým čištěním, výměnou filtru nebo před zahájením opravy vyjměte zástrčku zařízení ze zásuvky.
- Protitukový filtr do kuchyňského odsavače čistěte alespoň jednou za měsíc, protože nasáknutý tukem je lehce hořlavý.
- Pokud jsou v místnosti v provozu kromě odsavače jiná zařízení s neelektrickým napájením (např. kamna na kapalné palivo, průtokové ohřívače, termy), zajistěte dostatečné větrání (přívod vzduchu). Bezpečné používání je možné, když při současném provozu odsavače a spalovacích zařízení, závislých na vzduchu v místnosti, je v místě postavení těchto zařízení podtlak nanejvýš 0,004 milibaru (tento bod neplatí, pokud kuchyňský odsavač používáte jako pohlcovač pachů).
- Odsavač nemá sloužit jako plocha pro opření se osob nacházejících se v kuchyni.
- Okap často čistěte jak z vnějšku, tak i uvnitř (ALESPOŇ JEDNOU ZA MĚSÍC, s dodržením pokynů ohledně údržby uvedených v tomto návodu). Nedodržování zásad týkajících se čištění odsavače a výměny filtrů způsobuje nebezpečí požáru.
- Pokud se napájecí kabel poškodí, musí být vyměněn ve specializovaném servisu.

- Zajistěte možnost odpojení zařízení od elektrického napájení vytažením zástrčky nebo vypnutím dvoupólového vypínače.
- Toto zařízení není přizpůsobeno používání osobami (včetně dětí) s omezenou fyzickou, smyslovou nebo psychickou schopností nebo osobami s nedostatečnými zkušenostmi a znalostí zařízení, ledaže jej používají pod dohledem nebo v souladu s návodem k používání zařízení, předaným osobami zodpovídajícími za jejich bezpečnost.
- Všímejte si pozorně, aby zařízení nepoužívaly děti ponechané bez dozoru.
- Zkontrolujte, zda napětí uvedené na výrobním štítku odpovídá místním parametrům napájení.
- Před montáží roztáhněte a vyrovnejte síťový kabel.
- Obalové materiály (polyetylenové sáčky, pěnový polystyren apod.) nenechávejte při vybalování v dosahu dětí.
- Před připojením odsavače k elektrickému napájení vždy zkontrolujte, zda je síťový kabel správně nainstalován a zda NEBYL přimáčknutý odsavačem při montáži. NEPŘIPOJUJTE zařízení k elektrické síti před ukončením montáže.
- Je zakázáno používat odsavač bez namontovaných hliníkových protitukových filtrů.
- Přísně je zakázáno připravovat pod odsavačem pokrmy na otevřeném ohni (flambování).
- V rámci nutnosti použití technických a bezpečnostních opatření týkajících se odvádění spalin dodržujte přesně předpisy vydané kompetentními místními orgány.
- Neutažení šroubů a upevňovacích prvků podle těchto pokynů může vést k ohrožení zdraví a života.
- Závěsné odsavače fungují pouze v režimu pohlcovače pachů
- POZOR! V případě chybějící instalace šroubů a úchytných prvků dle pokynů uvedených v tomto návodu může dojít k vzniku nebezpečí elektrické povahy.

VYBALENÍ

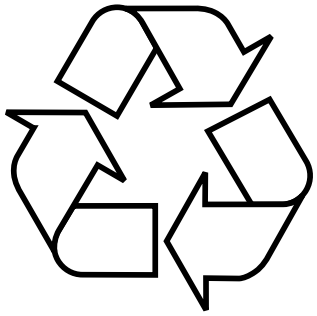

Zařízení bylo po dobu přepravy zabezpečeno proti poškození. Po vybalení zařízení odstraňte části obalu způsobem, který neohrožuje životní prostředí.
Všechny materiály použité na obal jsou stoprocentně neškodné pro životní prostředí a jsou vhodné pro zpětné získání a byly označeny příslušným symbolem.
Upozornění! Obalové materiály (polyetylenové sáčky, pěnový polystyren apod.) nenechávejte při vybalování v dosahu dětí.

LIKVIDACE OPOTŘEBOVANÝCH ZAŘÍZENÍ

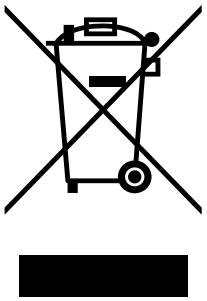

Toto zařízení je označeno v souladu s evropskou směrnicí 2012/19/ES. Takové označení znamená, že toto zařízení se po ukončení životnosti nesmí vyhazovat společně s jiným domácním odpadem.
Uživatel je povinen odevzdat jej do sběrny použitých elektrických a elektronických zařízení. Provádějící sběr, včetně místních sběren, obchodů a obecních úřadů, tvoří systém umožňující odevzdávání těchto zařízení.
Příslušné nakládání s použitými elektrickými a elektronickými zařízeními zabraňuje negativním následkům pro lidské zdraví a životní prostředí, vznikajícím z přítomnosti nebezpečných složek a nesprávného skladování a zužitkování takových zařízení.

OBSLUHA

Ovládání odsavače

Ovládací panel odsavače je znázorněn na obrázku 4, pro připomenutí se nachází také níže:

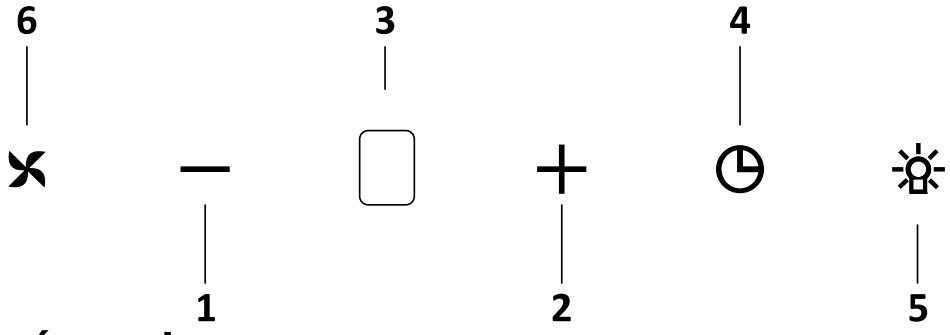

Ovládací panel

Je vybaven senzorovým panelem. Chcete-li zapnout vybranou funkci, dotkněte se jednoho z níže uvedených polí:

1 – Sníží rychlost motoru na nižší úroveň
2 – Zvýší rychlost motoru na vyšší úroveň
3 – Displej zobrazující vybranou rychlost Odsávač má 5* rychlostí.
4 – Funkce opožděného vypnutí odsavače (Časovač)
5 – Zapnutí nebo vypnutí osvětlení Osvětlení funguje nezávisle na motoru odsavače.
5- Čidlo slouží k zapnutí nebo vypnutí odsávače.

Upozornění: Po zapnutí se odsávač vždy přepne na druhou rychlost.

Rychlosti možné pro nastavení:
- Nejnižší rychlost (1). Tuto rychlost používejte při malém množství páry.
- Střední rychlost (2 - 4). Tuto rychlost používejte při středním množství páry, například při vaření více pokrmů najednou.
- Nejvyšší rychlost (5). Tuto rychlost používejte při největším množství páry, například při smažení nebo grilování.

*V závislosti na modelu

Časovač (opožděné vypnutí motoru odsavače)

Tato funkce slouží k opožděnému vypnutí motoru odsavače. Tuto funkci použijte po ukončení vaření, abyste očistili vzduch v místnosti od výparů. Čas opoždění činí asi 15 minut. Chcete-li vypnout funkci opoždění, během provozu odsavače při libovolné rychlosti dotkněte se jednou senzoru ◷ . Hodnota na displeji začne blikat. Blikání indikuje správné nastavení času opožděného vypnutí. Chcete-li vypnout funkci opožděného vypnutí dříve, dotkněte se senzoru ✂. Je to stejné jako vypnutí zařízení. Chcete-li zachovat jeho provoz, opět nastavte příslušnou rychlost.

Ukazatel čištění hliníkových filtrů

Pokud se na displeji odsavače zobrazí symbol C, znamená to, že je třeba vyčistit hliníkové filtry.
Po vyčištění filtrů vypněte zobrazení zprávy C. Za tímto účelem se dotkněte symbolu ✂ a přidržte jej asi na 3 sekundy. Po této činnosti se zobrazí symbol E a zařízení můžete používat normálně.

Upozornění: Chcete-li vypnout zobrazení zprávy C, odsavač nesmí být v provozu.

Pokud chcete používat odsavač bez odstranění symbolu C, dotkněte se symbolu označeného jako ✂, na displeji se krátce rozsvítí symbol rychlosti, s jakou pracuje odsavač, a pak se znovu zobrazí symbol C. Motor odsavače bude dále pracovat.

Upozornění: Symbol C se zobrazí asi po 60 hodinách práce motoru.

Jiné důležité informace o obsluze odsavače

Provoz jako pohlcovač: V tomto provozním režimu se přefiltrovaný vzduch vrací zpět do místnosti k tomu přizpůsobenými otvory. Při tomto nastavení nainstalujte uhlíkový filtr a doporučuje se montáž zpětné vzduchové klapky (dostupnost v závislosti na modelu, vyskytuje se hlavně v komínových odsavačích).

Provoz jako odtah: Během odtahového provozního režimu odsavače je vzduch odváděn vně speciálním potrubím. Při tomto nastavení odstraňte eventuální uhlíkový filtr. Odsavač je připojen k otvoru odvádějícímu vzduch ven pomocí tuhého nebo pružného potrubí o průměru 150 mm nebo 120 mm a vhodných svorek k potrubím, které je třeba zakoupit v prodejnách s instalačním materiálem. Připojení svěřte kvalifikovanému pracovníkovi.

Rychlost ventilátoru: Nejnižší a střední rychlost používejte za normálních podmínek a při nízké koncentraci výparů, zatímco nejvyšší rychlost používejte pouze při vysoké koncentraci kuchyňských výparů, např. při smažení nebo grilování.

Poznámka (týká se pouze univerzálních odsavačů): Konstrukce univerzálních odsavačů vyžaduje manuální změnu provozního režimu odsavače. Způsob změny tohoto režimu je znázorněn na obrázku 8.

Poznámka (týká se pouze nábytkových a teleskopických odsavačů): Nábytkové a teleskopické odsavače pracující jako pohlcovač vyžadují montáž roury odvádějící vzduch. Druhý konec roury nasměrujte do místnosti, rourou bude odváděn filtrovaný vzduch.

Upozornění: Závěsné odsavače pracují pouze jako pohlcovač.

ČIŠTĚNÍ A ÚDRŽBA

Údržba

Pravidelná údržba a pravidelné čištění zařízení zajistí správný a bezporuchový provoz odsavače a prodlouží jeho životnost. Věnujte zvláštní pozornost tomu, aby se protitukový filtr a filtr s aktivním uhlím čistily a měnily podle pokynů výrobce.

- Nepoužívejte navlhčené hadříky nebo houby a také proud vody.
- Nepoužívejte rozpouštědla a alkohol, protože by mohly zmatnit lakované povrchy.
- Nepoužívejte leptavé látky, zejména na čištění povrchů z nerezové oceli.
- Nepoužívejte tvrdý, drsný hadřík.
- Doporučuje se používat vlhký hadřík a neutrální čisticí přípravky.

Upozornění: Po několika mytích v myčce se může změnit barva hliníkového filtru. Změna barvy neznamená odchylku a nutnost jeho výměny.

Protitukový filtr

Protitukový filtr čistěte jednou za měsíc během normálního provozu odsavače, v myčce nebo ručně jemným čisticím přípravkem nebo tekutým mýdlem.

Demontáž protitukového filtru je znázorněna na obrázku 5.

U některých modelů se používá akrylový filtr. Měňte jej alespoň jednou za dva měsíce nebo častěji v případě výjimečně intenzivního používání.

Uhlíkový filtr

Uhlíkový filtr používejte pouze v případě, když odsavač není připojen k ventilačnímu kanálu. Filtr s aktivním uhlím má schopnost pohlcovat pachy až do svého nasycení. Není vhodný také k mytí a regeneraci a musí se měnit alespoň jednou za 3-4 měsíce nebo častěji v případě výjimečně intenzivního používání.

Demontáž uhlíkového filtru je znázorněna na obrázku 6.

Osvětlení

Používejte žárovky / halogeny / diodové moduly se stejnými parametry jako u původních namontovaných v zařízení. Výměna žárovek je znázorněna na obrázku 7. Pokud obrázek není v tomto návodu, výměnu osvětlovacího modulu může provést pouze autorizovaný servis.

ZÁRUKA, POPRODEJNÍ SERVIS

Záruka

Záruční plnění podle záručního listu. Výrobce neodpovídá za žádné škody způsobené nesprávným zacházením s výrobkem.

Servis

- Výrobce zařízení doporučuje, aby všechny opravy a seřizovací činnosti prováděl tovární servis nebo autorizovaný servis výrobce. Z bezpečnostních důvodů neopravujte zařízení vlastními silami.
- Opravy osobami bez požadované kvalifikace mohou představovat vážné nebezpečí pro uživatele zařízení.
- Minimální doba platnosti záruky na zařízení nabízené výrobcem, dovozcem nebo oprávněným zástupcem je uvedena v záručním listu.
- Zařízení ztrácí záruku v důsledku svépomocných adaptací, úpray, porušení plomb nebo dalších zabezpečení přístroje nebo jeho částí a dalších svépomocných zásahů do zařízení v rozporu s návodem k obsluze.

Oznámení poruchy a pomoc v případě závady

Potřebuje-li zařízení opravit, kontaktujte servis, Kontaktní údaje servisu včetně telefonního čísla se nacházejí v záručním listu. Před kontaktem si připravte výrobní číslo zařízení, nachází se na výrobním štítku. Pro pohodlí si ho přepište níže:

Prohlášení výrobce

Producent tímto prohlašuje, že tento výrobek splňuje základní požadavky níže uvedených evropských směrnic:

- **směrnice pro nízkonapěťová zařízení 2014/35/EC**
- **směrnice o elektromagnetické kompatibilitě 2014/30/EC**
- **směrnice ErP - 2009/125/EC**
- **směrnice RoHS 2011/65/EC**

Zařízení je označeno symbolem CE a má prohlášení o shodě pro kontrolu příslušným orgánem dozoru nad trhem.

Amica S.A.
ul . Mickiewicza 52 / 64-510 Wronki
tel. 67 25 46 100 / fax 67 25 40 320
www.amica.pl

Amica International GmbH
Lüdinghauser Str. 52
D-59387 Ascheberg
Tel: 0 25 93 - 95 67-0
www.amica-group.de

SOLITER PARKET STUDIO PODLAH

Údržba a čištění PVC podlah v domácnostech s PUR Povrchem

PVC lze jednoduše vysávat či vytírat. Rozhodně nedoporučujeme používat domácí čistící prostředky určené k mytí nádobí. Tyto odmašťovače mohou poničit ochrannou PUR vrstvu a podlaha se vám může začít rychleji špinit, což poté znamená častější vytírání. Na PVC by se mohly časem vyskytnout i barevné skvrny, které nelze odstranit. U podlahovin bez PUR to platí dvojnásob.

Všechny aktuální kolekce bytového PVC mají z výroby nanesenou ochrannou vrstvu z polyuretanu (PUR). Ta výrazně usnadňuje a zlevňuje údržbu a čištění. Každé PVC má totiž mikroprasklinky, do kterých se snadno zanáší špína. PUR se zalije do těchto pórů a jelikož se jedná o velice odolnou kompaktní chemickou látku, nepřijímá špínu tak snadno, jako např. vosky.

Naše firma doporučuje prostředky na ošetřování a čištění podlah od německého výrobce UZIN. Mají obrovskou škálu prostředků na všechny možné podlahoviny.

Běžné denní vytírání

RZ PURE Wischpflege – Ošetřovací koncentrát pro snadné a účinné běžné čistění všech podlah z PVC s povrchovou úpravou PU/PUR

RZ 181 Elastic Wischpflege - Ošetřovací prostředek pro snadné a účinné běžné čistění všech podlah z PVC s povrchovou úpravou PU/PUR

VETOS® group s.r.o.

NÁVOD NA ÚDRŽBU A UŽÍVÁNÍ VÝROBKŮ DVEŘÍ A ZÁRUBNÍ

Před použitím přečtěte celé do konce a veškeré přípravky nejdříve vyzkoušejte, níže uvedené zásady, šetrné a vhodné používání jsou podmínkou pro dlouhodobé používání našich výrobků

ZAJISTĚTE VHODNÉ PROSTŘEDÍ

VETOS výrobky ze dřeva a konstrukčních materiálů ze dřeva.

Výrobky VETOS nebo výrobky jeho dodavatelů kde VETOS vystupuje jako dodavatel-distributor, jsou vyráběny s vlhkostí materiálu 6-10%, která je sledována pro zajištění jakosti a je určena pro vlhkost dřeva pro použití v interiérech. Tato vlhkost pak odpovídá relativní vlhkosti prostředí v interiérech 40-55%. „Odchylka" nebo vlastnost dřeva a materiálů ze dřeva je při dodržení požadované relativní vlhkosti do 3%. Znamená to, že výrobek ze dřeva vysušeného například na 8% pak pojme do 3% vlhkosti takže jeho vlhkost je 11%. Toto je důležitá informace, protože v případě neshody pokud je u instalovaného výrobku naměřena hodnota více jak 13% (10+3%), byl tento výrobek dlouhodobě vystaven vyšší vlhkosti.

Veškeré naše výrobky ze dřeva, které nejsou vybaveny opatřením proti vlhkosti (klima provedení) jsou vyrobeny pro vlhkostně a tepelně stabilizovaného prostředí, tj. s teplotou 15°-30°C a relativní vlhkosti vzduchu 40-55%. Odběratel musí zajistit pro takové výrobky uvedené prostředí, nebo aby nebylo dlouhodobě vystaveno prostředí než je výše uvedeno. Dřevo je přírodní materiál proto neopomeňte, že kolísáním teploty a vlhkosti podléhá změnám - probíhá podmíněné vzájemné působení materiálu a klimatu. Na dlouhodobé změny dřevo reaguje citlivě. Při nízké vlhkosti, zejména v zimě, reaguje dřevo ve vnitřních prostorech sesycháním, objevují se trhliny, spáry mezi lamelami dřeva, štěrbiny ve spojích. Při vysoké vlhkosti nad 50% reaguje dřevo bobtnáním, dochází k zvlnění plochy, kroucení dřeva, změně rozměrů velikosti výrobků a jejich částí. U dveří a zárubní dochází k zvlnění plochy, zkřížení až svěšení, neměnnému prohnutí křídla.

Dveře a zárubně, které oddělují prostředí s rozdílnou teplotou nebo vlhkostí, s rozdílným klimatem jako jsou koupelny, temperované chodby a schodiště doporučujeme zásadně použít výrobky třídy Klima II, dveře a zárubně oddělující prostředí s rozdílnou teplotou nebo vlhkostí mezi vytápěným a nevytápěným prostředím jako jsou garáže, chodby a schodiště zásadně doporučujeme použití výrobků s označením Klima III. Použití výrobků bez těchto opatření může mít za následek jejich deformaci a neuznání případné reklamace. Do prostředí s vysokým stupněm vlhkosti či do častého styku s vodou jako jsou bazény a jejich příslušenství, doporučujeme použít jen výrobky v provedení vodě odolné.

Doporučujeme zajistit pro výrobky ze dřeva požadovanou relativní vlhkost vzduchu 40-55%, nebo objemovou vlhkost betonu a omítky méně než 2,2%(tj. 2,2l obsahu vody na 100kg betonu). Vlhkost způsobuje změny objemu a vzhledu dřevěných výrobků, může znehodnotit výrobek, znemožnit nebo omezit montáž.

Pro zajištění správné vlhkosti doporučujeme dostatečně větrat. Zejména u novostaveb kde nejsou po dokončení stavby prostory dostatečně větrány dochází ke zvýšení relativní vlhkosti uvolňováním vody z uzavřených konstrukcí stavby a zbytkové vlhkosti. Pro potřeby zvýšení vlhkosti zejména v zimním období doporučujeme vybavit prostor zvlhčovačem vzduchu. Nedodržením požadovaných doporučení a hodnot přecházejí rizika poškození na odběratele či uživatele výrobku. Výrobek, který změnil své rozměrové vlastnosti byl vystaven nadměrné vlhkosti.

VETOS tip:

- Pro prostory se zvýšenou vlhkostí objednávejte vždy výrobky se zvýšenou odolností proti vlhkosti
- Novostavby a rekonstrukce bytů a domů zejména po dobu jednoho roku od dokončení intenzivně a pravidelně větrejte
- U bytů či domů určených k pronájmu, které jsou po určitý čas neobývané či při Vašem dlouhodobém pobytu mimo byt, zajistěte dostatečné a pravidelné větrání bytu.(Myslete na to, co zejména bylo výše uvedeno s ohledem na použité materiály a zateplení domů)

- Pokud se stane, že v interiéru jsou výrobky vystaveny nečekaně vodě (např. vylití vody či jiné tekutiny na dveře a zárubně) ihned ji vytřete do sucha
- V zimním období kdy dochází k nízké vlhkosti zajistěte dostatečnou vlhkost zvlhčovači
- Kdykoliv zjistíte zvýšenou vlhkost v interiéru dostatečně větrejte, zjistěte co to způsobilo a přijměte opatření, které tomu do budoucna zabrání
- Prevence je lepší než „reklamace"

ÚDRŽBA-OŠETŘOVÁNÍ

Od VETOS výrobky jsou dodávány na základě volby, určení odběratele, konečného investora, zákazníka v různých povrchových úpravách – masiv, dýha, folie, CPL, HPL, barva, surový hliník, ocel, sklo či kámen. Veškeré výrobky dodávané v surovém stavu je nutné vhodným způsobem povrchově dokončit, aby bylo možné je ošetřovat. Povrch dveří, zárubní a kování, s povrchovou úpravou (dále jen PÚ) je chráněn před prachem a znečištěním, vznikajícím běžným provozem a adekvátním zacházením. Proto i pro odstranění nečistot z povrchu dveří a zárubní stačí jemný suchý hadr nebo jen lehce navlhčený. Nikdy nepoužívejte agresivní čisticí prostředky, práškové prostředky, prostředky na bázi chlóru, nebo drátěnky, kartáče a ostré nástroje. Rozhodně se vyvarujte používaní vody jinak, než jen pouze pro navlhčení hadru, který důkladně vyždímejte. Stejně tomu je u prosklených částí jak dveří, ve styku skleněné výplně a zasklívací lišty, nebo dřevěného dílu, kde dbejte, aby nedošlo k zatečení přiměřeného množství vody do stykové spáry, která pak může způsobit poškození dřeva.

SKLA – doporučujeme umývat celoplošně, přestože sklo není špinavé celé. **Skla „leptaná"** (pavé a satinovaná skla) doporučujeme umývat pouze čistou teplou vodou. V případě většího znečištění použijte malé množství saponátového
přípravku za použití čistého měkkého hadříku. Není však vhodné, aby voda s přípravkem příliš pěnila. Sklo vždy umývejte
celoplošně a to i v případě, že znečištění je pouze v malé míře. Sklo umývejte lehkým krouživým pohybem, přičemž není nutné používat velké množství vody. Povrch tohoto typu skla nechte přirozenou cestou vyschnout.

Pískované sklo (celoplošně i pískovaný ornament)tato skla ošetřujte stejně jako sklo leptané s tím rozdílem, že sklo s pískovaným povrchem je třeba po umytí lehkým krouživým pohybem vytřít do sucha.

Upozornění: všechna jmenovaná skla nečistěte přípravky, které nejsou určeny k mytí skla. Při použití ztratí povrch své vlastnosti a dojde k neodstranitelnému poškození.

Pro výrobky s povrchem **lakovaným, folie, dekor, PVC, CPL, HPL,kamene** můžete použít běžný domácí čisticí prostředek s minimálním obsahem mýdla. Na výrobky s PÚ **olejováním** přípravek určený na takový povrch Osmo Wisch Fix, Oil Cleaner naředěný dle návodu. Povrch vždy vytřete do sucha. Na výrobky s PÚ **vysokým leskem (GLANZ)** použijte k čištění vlhké tkaniny s mikrovláknem nebo jelenice s teplou vodou, nikdy nečistěte tento povrch nasucho a nepoužívejte papírové ručníky.

Při čištění veškerých povrchů nepoužívejte prostředky s abrazivním účinkem, abrazivním povrchem, ostré, dále prostředky s organickými rozpouštědly (typu benzin, toluen, aceton atd.), prostředky obsahující kyselé sloučeniny, též silikonové leštěnky a přípravky s obsahem alkoholu, které mohou poškodit povrch.

Výrobky z **kovu, oceli, hliníku** - veškeré součásti a příslušenství z kovu a slitin, které jsou dodávány společně dřevěnými výrobky chraňte před poškozením. Zejména dveřní kování proti poškrábání od klíčů či prstýnků. Vlivem narušení povrchové úpravy u kování ze slitin pak dochází k poškození povrchu. Takové povrchy udržujte pouze otřením prachovkou. V žádném případě nepoužívejte přípravky, které

obsahují abrazivní částice, organická rozpouštědla či jiné agresivní chemické látky jako je čpavek nebo chlór. Vnitřní mechanizmus kování je bezúdržbový.

ÚDRŽBA-SEŘÍZENÍ

Výrobky jako dveře a zárubně, kování nevyžadují zvláštní údržbu. Dveře pokud jsou osazené v obložkové nebo rámové zárubni mají bezúdržbové závěsy. Doporučujeme jednou za rok nebo v případě potřeby seřízení závěsů (pokud je třeba) a dotažení držáků závěsů. Některé závěsy se seřizují zašroubováním nebo naopak povyšroubováním, případně dle montážního návodu. Jednou ročně doporučujeme promazání zámku přípravkem z naší aktuální nabídky. K seřízení dveří a zárubní, příslušenství dveří jako jsou samozavírače, panikové kování a jiné, namontované na dveřích s opatřením proti ohni (EI) vyzvěte písemně VETOS group s.r.o. ihned po zjištění závady, po uplynutí záruční doby rovněž nebo ponechte vždy na odborné a způsobilé osobě, firmě.
Dveřní kování-dotahování spojovacích šroubů kování je potřeba provádět přiměřenou silou tak, aby nedošlo k deformaci dveřního křídla. Utahovací síla spojovacích šroubů kování nesmí překročit 1Nm.

UŽÍVÁNÍ A POUŽITÍ

Výrobky jsou určeny pro použití ve stavbách. Podle užití výrobku zvolte vhodný typ, model, provedení. Jedná se zejména pro použití s rozlišením na bytové, objektové a průmyslové použití, dále pro použití s ohledem na teplotu a vlhkost daného prostředí, předejde se tím zničení nebo rychlému opotřebení výrobků. Zhotovitel, dodavatel nemůže a nenese odpovědnost za špatné použití, umístění a používání výrobků a to i přes to, že realizoval jejich montáž.

Dveře a zárubně včetně příslušenství používejte obvyklým způsobem. Na dveře a zárubně nic nezavěšujte, zejména aby se na dveřích kdokoli zavěšoval či houpal. Při zavírání dveří dbejte opatrnosti, aby nedošlo komukoliv k přivření prstů mezi dveřní křídlo a zárubeň, podlahu. Dveřní křídlo se používá uchopením za kliku, vyvarujte se prudkým pohybům a nárazům.

Posuvné dveře do pouzdra - běžné užívání posuvných dveří do stavebního pouzdra nebo-li do zdi a i po zdi zaručuje dlouholetou spokojenost. Dveřní křídlo se otevírá uchopením mušle a odsunutím křídla směrem do pouzdra. Vyvarujte se prudkým nárazům a dbejte opatrnosti při uchopení křídla třemi až čtyřmi prsty v mušli. Je nutné včas prsty z mušle vyndat, aby nedošlo ke skřípnutí prstů mezi zárubeň a křídlo. Křídlo je možné na dorazu kolejnice seřídit tak, že při odsunutí křídla směrem do pouzdra zůstává mušle před zárubní a je tímto cca o 5 cm zúžený průchod. Pokud je dveřní křídlo osazeno z čela úchytkou do hrany posuvných dveří je standardní nastavení dorazů na kolejnici tak, že křídlo zajíždí do pouzdra celé. V tomto případě je na místě opatrnost a včasné vyndání prstů z mušle. Křídlo se potom zavírá a vytahuje z pouzdra pomocí úchytky na hraně.

UPOZORNĚNÍ:

- při zavírání nebo otevírání dveří může dojít k poranění prstů, toto platí hlavně u malých dětí
- pozor na výrobky se sklem, může dojít vlivem nepřiměřeného namáhání k rozbití skla s následným rizikem poranění se o střepy (doporučujeme použít kalené sklo)
- zamezte prudkému otevírání a nebo zavírání, které může způsobit poškození výrobku nebo poranění osob
- pád na kliku či závěsy může způsobit poranění
- sahání rukou do mechanizmu samozavírače může způsobit poranění

Veškeré pokyny a informace jsou uvedeny dle nejlepšího vědomí a svědomí, avšak bez záruky. VETOS group s.r.o. neručí za neodborné a nevhodné použití, neodbornou údržbu a neodborné zásahy uživatele, objednatele.

Interiérové dveře LIGNIS

Návod na užívání a údržbu

PODMÍNKY POUŽITÍ

Podmínkou spokojeného a dlouholetého užívání dveří LIGNIS je jejich přiměřené užití, šetrné zacházení a pravidelná údržba.

Dřevěné, ocelové i hliníkové dveře LIGNIS jsou určené pro interiéry rodinných a bytových domů, kancelářských budov, staveb občanské vybavenosti a podobně. Nejsou vhodné do prostor s vysokou vlhkostí, prašností, nebo jinak agresivního prostředí.

Vlhkost

Zvýšená vlhkost vzduchu nebo ostění má negativní vliv zejména na dřevěné dveře a zárubně. Již při montáži je nutné zajistit, aby relativní vlhkost vzduchu interiéru byla v rozmezí 40-55% a vlhkostní rozdíl dvou dveřmi oddělených prostorů maximálně 10%. Vlhkost přilehlých stavebních materiálů (ostění, omítky, podlahy) nesmí přesahovat 18%. Pokud je kterákoli z těchto hodnot vyšší, hrozí nebezpečí deformací a poškození povrchové úpravy dodaných výrobků.
Místnosti větrejte alespoň 2x denně (krátce, ale intenzivně) a eliminujte zdroje vlhkosti.

Problémem může být i nasáknutí neošetřené spodní hrany zárubně vodou vylitou na zem při vytírání. V okolí zárubní vždy stírejte podlahu vyždímaným hadrem. Tam, kde může dojít k necitlivé mokré údržbě podlahy, (např. ve společných prostorách, na chodbách, v koupelnách a toaletách) je nezbytně nutné provést podtmelení zárubní vhodným silikonovým tmelem.

1

Teplota

Dveře není vhodné umisťovat do prostor, kde teplota vzduchu nedosahuje minimální doporučené hodnoty 17ºC. Rozdíl teplot v prostorách oddělených dveřmi nesmí být vyšší než 10 ºC. Při nedodržení těchto podmínek hrozí prohnutí dveří nebo zkroucení zárubně.

POKYNY PRO ČIŠTĚNÍ

Během stavebních či malířských prací doporučujeme dveře a jejich součásti vhodným způsobem zakrýt a ochránit. Zbytky malty či barvy, které na povrchu dveří přesto ulpěly, odstraňte za mokra ihned po dokončení prací. Použijte hadřík namočený v čisté vodě.

Nikdy dveře nečistěte na sucho a nepoužívejte agresivní čisticí prostředky (práškové, obsahující rozpouštědla, kyseliny, louhy) ani pomůcky (drátěnka, kartáč).

Pro odstranění běžných nečistot z povrchu dveří, zárubní i příslušenství stačí jemný suchý, nebo jen lehce navlhčený hadr.

Prosklené plochy ve dveřích je třeba ošetřovat opatrně tak, aby nedošlo ke styku zasklívacího rámečku s nepřiměřeným množstvím vody.

2018 © LIGNIS s.r.o.

POKYNY PRO ÚDRŽBU

Preventivní kontrolou a údržbou každé části dveří můžeme výrazně prodloužit životnost celého výrobku a předejít jeho poškození. Doporučujeme je provádět opakovaně po celou dobu životnosti dveří. Jejich četnost má být přímo úměrná míře namáhání dveří, minimálně však 1x ročně.

Povrchy

Všechny dodávané povrchové úpravy dveří i zárubní (dýha, HPL/CPL laminát, mokrý i vypalovaný lak) včetně příslušenství jsou velmi kvalitní a trvanlivé a nevyžadují speciální údržbu.

Těsnění

Bez pravidelné údržby těsnění rychleji podléhá přirozenému stárnutí a ztrácí svoji pružnost. Proto doporučujeme těsnění zkontrolovat a případně zatlačit zpět, pokud je uvolněno ze své drážky. Těsnění po celé jeho délce otřeme od prachu a jiných nečistot a přejedeme hadříkem napuštěným silikonovým olejem.

Zámky a vrchní kování

Vizuálně kontrolujeme veškeré vnější části a dotáhneme uvolněné šrouby. Zámek ve dveřním křídle ani jeho protikus v zárubni nesmí být uvolněn.
Dále je třeba zkontrolovat bezchybnou funkci zámku- zda dochází k volnému pohybu střelky a správnému uzamčení a zda se klika pružně vrací do vodorovné polohy. Všechny pohyblivé části (střelku, závoru, výsuvné háky) a náběhové plochy na jejich protikusech očistíme a namažeme přiměřeným množstvím průmyslové vazelíny. Přebytečné mazivo otřeme suchým hadříkem.
Cylindrickou vložku prostříkneme mazadlem určeným k údržbě a mazání cylindrických vložek.

Elektromechanické zámky nikdy nerozebíráme a nepromazáváme mazadly typu WD, které slouží zároveň jako rozpouštědla.

U zámků s panikovou funkcí doporučujeme měsíční kontrolu funkčnosti uzamykacího systému.

Závěsy (panty)

Kontrolujeme stav pantů a jejich upevnění ve dveřním křídle i zárubni, dotáhneme uvolněné šrouby. V případě nutnosti seřízení pantů si vyžádáme montážní návod pro konkrétní typ pantu. Mazací místa doporučujeme ošetřovat několika kapkami bezbarvého oleje nebo průmyslové vazelíny. Přebytečné mazivo opět setřeme suchým hadříkem.

Dveřní zavírače

Doporučujeme kontrolovat dotažení upevňovacích šroubů. Pohyblivé části (např. ramínko) očistíme a promažeme vhodným průmyslovou vazelínou. Zkontrolujeme lehkost chodu dveří a nastavení samozavírače. Opravy samozavíračů smí provádět pouze odborný personál, autorizovaný pro tuto činnost výrobcem zařízení.

Padací prahy

Kontrolujeme správné seřízení výsuvu. Těsnící profil má při zavřených dveřích dosedat na podlahu pouze pod lehkým tlakem. Velký přítlak vede k nadměrnému opotřebení těsnění a mechaniky. Zdvih regulujeme otáčením šroubu umístěného na straně pantů. V pracovním prostoru prahu se nesmí vyskytovat nerovnosti ani ostré hrany (například na přechodu na sebe navazujících podlah).

2018 © LIGNIS s.r.o.

POZOR: **Provozovatel požárního, respektive kouřotěsného uzávěru je ze zákona povinen alespoň 1x ročně zajistit vykonání pravidelné kontroly provozuschopnosti** (PKP). Provádět tuto prohlídku je oprávněna pouze odborně způsobilá osoba stanovená zhotovitelem uzávěru.

Firma LIGNIS pravidelné kontroly provozuschopnosti provádí ve dvou režimech:

a) na základě písemné objednávky, nebo
b) na základě uzavřené servisní smlouvy

V obou případech si zákazník termín vykonání řádné PKP hlídá sám. O prohlídce je vyhotoven písemný záznam, který je předán provozovateli požárního uzávěru a slouží jako doklad pro potřeby kontrol státních orgánů.

ZÁSADY BEZPEČNÉHO UŽÍVÁNÍ

- dveře používejte pouze k danému účelu a odpovídajícím způsobem
- křídla dveří nadměrně nezatěžujte, neotevírejte je ani nezavírejte násilím
- dejte pozor na nebezpečí přivření rukou ve štěrbině mezi zárubní a křídlem
- dejte pozor na nekontrolované otevření/zavření dveří působením větru nebo průvanu
- opravy a výměny poškozených dveří, nebo jejich součástí svěřte odborné firmě

Poškození dveří, zárubní, nebo jiného vybavení hrozí zejména v těchto případech:

- při nárazu nebo úderu do dveří
- při neopatrném otevření dveří přes ostění, nesprávně umístěnou dveřní zarážku (dveře se o zarážku nesmí opírat v polovině šířky bližší pantům) nebo jinou překážku
- při násilném otevření zavřených, nebo dokonce uzamčených dveří
- při neopatrném, nebo násilném zavření dveří, obzvláště jsou-li zajištěny v otevřené poloze zarážkami, klíny apod., nebo při přivření předmětů (např. kabelů) mezi zárubeň a křídlo
- při jejich znečištění stavebním materiálem, maltou, betonem, barvou apod.

ZÁRUČNÍ PODMÍNKY

V souladu s ustanoveními občanského zákoníku poskytuje firma LIGNIS s.r.o. na své výrobky záruku v délce 24 měsíců, pokud není smluvně určeno jinak. Je v zájmu každého zákazníka, aby při převzetí výrobek důkladně prohlédl a zkontroloval. Závady zjištěné v průběhu záruční lhůty je třeba reklamovat u dodavatele písemnou formou. Reklamace bude vyřízena neprodleně, nejpozději do 30 dnů.

Záruka se nevztahuje na vady vzniklé užíváním v rozporu s tímto návodem, zásahem vyšší moci, třetí osoby nebo škodní události.

2018 © LIGNIS s.r.o.

NÁVOD NA ÚDRŽBU A UŽÍVÁNÍ KERAMIKY A SANITÁRNÍHO VYBAVENÍ KOUPELEN

BATERIE

Aby se Vaše baterie i po mnoha letech leskla jako v první den, doporučujeme Vám dodržovat následující návod na údržbu baterií.

Pravidelným čištěním baterie předejdete tvorbě špíny a usazení vodního kamene.

Na každodenní očištění prosím použijte výhradně neutrální prostředky a vodu. K odstranění silných vápencových usazenin můžete použít prostředek s kyselinou citronovou.

Také používejte pouze čistící prostředky určené k čištění baterií. Dodržujte přitom návod na použití tohoto čistícího prostředku!

Naneste čistící prostředek na utěrku a očistěte s ním baterii.

Dávkování a doba působení čistícího prostředku závisí na stupni znečištění. Nenechávejte působit čistící prostředek déle než jak je uvedeno na obalu.

Opláchněte baterii dostatečným množstvím vody a otřete ji do sucha utěrkou. Nepoužívejte žádné:

- drsné čistící textilie a houby.
- čistící prostředky obsahující kyseliny, jako např. kyselinu chlorovodíkovou nebo octovou.
- prostředky na drhnutí.
- chlorové bělidlo na bázi čistícího prostředku.

SPLACHOVACÍ TLAČÍTKA

Aby si povrch tlačítka zachoval svůj vzhled, žádáme Vás o dodržení následujících pokynů k ošetřování:

- povrch tlačítka utírejte vždy jen jemným hadříkem
- nečistoty z tlačítka odstraňujte nejprve jemným hadříkem
- k čištění viditelného povrchu tlačítka používejte jen teplou vodu
- k čištění skleněného povrchu je možno použít neagresivní mycí prostředek na sklo
- mycí prostředek na sklo nestříkejte přímo na povrch tlačítka
- navlhčete hadřík a nečistoty z povrchu tlačítka odstraňte pouze za mírného přitlačení na čištěnou plochu
- nepoužívejte abrazivní nebo agresivní mycí prostředky a čistící houby

SPRCHOVÉ VANIČKY, VANY

Po použití opláchněte smaltovaný povrch teplou vodou a otřete jej měkkým, vlhkým hadrem nebo kůží na čištění skel. U tmavých barev doporučujeme výrobek po použití osušit, abyste zabránili usazování vodního kamene. Mírné znečištění odstraňte běžnými prostředky na mytí nádobí, čisticími prostředky pro domácnost, neutrálními čisticími prostředky nebo jemnými koupelnovými čističi – silnější znečištění nechejte nejprve změknout. Řiďte se pokyny uvedenými na čisticím prostředku. Zamezte usazování vodního kamene utěsněním armatur a odstraněním zbytků vody po použití výrobku. Případně vzniklé usazeniny lze odstranit vlažným roztokem octa ve vodě (poměr mísení 1:1, NEPOUŽÍVEJTE octový koncentrát). Nakonec opláchněte. Při používání výrobků pro péči o tělo obsahujících oleje nebo tuky, např. vlasových kondicionérů či sprchových a koupacích olejů, se mohou oleje a tuky na smaltovaném povrchu usazovat. Toto znečištění zvyšuje nebezpečí uklouznutí. V takovémto případě použijte alkalický čisticí prostředek, který rozpouští tuky. Následně vyčistěte povrch kyselým čističem a opláchněte jej vodou. Při použití čističů odpadu dodržujte návod na použití. Prostředek vkládejte přímo do odpadu. Zabraňte postříkání smaltu resp. stříkance ihned opláchněte dostatečným množstvím vody. Řiďte se zásadně také pokyny k péči výrobce armatury. Nevhodné jsou čističe obsahující písek, silně abrazivní čisticí prostředky, velmi kyselé nebo velmi alkalické čisticí prostředky (nevhodné pH a např. octový koncentrát, alkalické chlorové čističe), ocelová vlna, ostré čisticí houby, mycí a prací louhy. Příslušenství KALDEWEI CARE (odlišné dle regionu): Pro příležitostné základní čištění doporučujeme KALDEWEI péče o smalt.

Perl-Effekt (sériově u umyvadel, volitelně u koupacích van a extra plochých sprchových vaniček). Zásadně platí všeobecné pokyny k péči o smaltovanou ocel KALDEWEI. Dodržujte kromě toho zde popsané zvláštní pokyny k péči. Nepoužívejte mikrovláknový hadřík. Na úpravu povrchu se nesmí dostat: malta, lepidlo na obklady, spárovací hmota, stavební prach, písek a ostatní materiály s abrazivními účinky. Příslušenství KALDEWEI CARE (odlišné dle regionu): KALDEWEI péče o smalt NENÍ vhodná pro povrch s Perl- -Effektem.

Antislip, celoplošný Antislip, KALDEWEI Secure Plus (volitelně u koupacích van a extra plochých sprchových vaniček)

Upozornění!

Znečištění může ovlivnit protiskluzový účinek této úpravy povrchu. Dbejte na pečlivé čištění, aby tato struktura povrchu zůstala trvale zachována. Zásadně platí všeobecné pokyny k péči o smaltovanou ocel KALDEWEI. Dodržujte kromě toho zde popsané zvláštní pokyny k péči. Po vyčištění opláchněte velkým množstvím vody a vysušte povrch např. stěrkou na sprchy nebo okna. U odolného znečištění použijte měkký kartáček na ruce. Nepoužívejte hadříky pouštějící chlupy nebo vlhčené jednorázové kapesníky. Příslušenství KALDEWEI CARE (odlišné dle regionu): KALDEWEI péče o smalt NENÍ vhodná pro povrchy s protiskluzovou funkcí.

SPRCHOVÉ KOUTY

Údržba se provádí pouze otíráním jemnými textiliemi za použití níže doporučených čisticích prostředků. Je třeba se vyvarovat použití brusné pasty, rozpouštědel, acetonu. Výrobce neodpovídá za škody způsobené nesprávným používáním, montáží nebo ošetřováním výrobku. Výrobce si vyhrazuje právo inovace výrobku.

SANITÁRNÍ KERAMIKA

Pokud je to nutné, čistěte jemným hadříkem navlhčeným ve vodě a jemném neabrazivním prostředku na mytí nádobí nebo mýdle. Nepoužívejte čistící písek, ocelovou vlnu, tvrdé nebo ostré předměty, které by mohly poškrábat povrch sanitární keramiky.

KERAMICKÉ OBKLADY A DLAŽBY

Pravidelné a správné čištění je nedílnou součástí péče o obklady. Postup a čistící prostředky je třeba správně zvolit podle charakteru znečištění, druhu povrchu a metody čištění.

Při běžné údržbě obkladů doporučujeme omýt keramické obklady čistou vodou s prostředkem RAKO SYSTEM CL 803 (20 až 100 ml na 10 l vody) a na koupelny aplikovat přímým postřikem RAKO SYSTEM CL 804, který má čistící a leštící účinky. Po určité době nebo na silně znečištěné keramické prvky doporučujeme provést důkladný úklid a použít prostředek RAKO SYTEM CL 801 (40 až 100 ml na 10 l vody) a RAKO SYSTÉM CL 810 (40 až 100 ml na 10 l vody), který odstraní mastné nečistoty. Po čištění je nutno povrch vždy opláchnout čistou vodou.

Protiskluzné podlahy je třeba pravidelně čistit za použití doporučených přípravků podle charakteru znečištění. Jakékoli nečistoty, písek, mastný povrch, zbytek sněhu a ledu výrazně snižují protiskluzné charakteristiky povrchu dlaždic. Na mastné povrchy doporučujeme alkalický čistící prostředek RAKO SYSTEM CL 810 ve výše uvedené koncentraci. Před a po použití kyselých nebo alkalických čistících prostředků je nutné podlahy důkladně opláchnout velkým množstvím čisté vody.

K odstranění vody z povrchu protiskluzné dlažby, např. na ochozech bazénů, podlahách velkých kuchyní apod. je doporučováno speciální nářadí /např. gumové stěrky apod.) Údržba protiskluzných dlaždic usnadňuje impregnace prostředkem RAKO SYSTEM CL 809.

KLAUS multiparking

Stručný průvodce pro MultiBase 2078i-180

Původní návod k obsluze
2020-07-15-08-40-10-835

Pro Vaši vlastní bezpečnost

Riziko nehody!
Nezabezpečené předměty se mohou převrátit.

- Umístěte pouze vozidla, která lze zabrzdit.
- Nikdy neopravujte vozidlo na plošině. Nepoužívejte zvedáky.
- Nepokládejte žádné cizí předměty na plošinu.



Nebezpečí úrazu v oblasti mezi plošinou a jámou!
Dbejte na to aby byli lidé, zvířata nebo zavadla v bezpečném prostoru mimo plošinu před zahájením manipulace s plošinou!



Ochranný systém proti neoprávněnému vniknutí!
- Odstraňte klíče po obsluze a ponechejte na bezpečném místě.



Smrtelné nebezpečí!
- Nikdy nesestupujte do šachty!
  V případě upadnutí předmětů do šachty:
  - zmáčkněte tlačítko EMERGENCY STOP,
  - informujte servisní službu Parking systems s.r.o.



Nebezpečí pádu!
- S plošinou nehýbejte pokud se na ní nebo pod ní vyskytují osoby, zvířata nebo věci.
- Vstupujte na plošinu ze vstupní strany.
- Nehýbejte s plošinou, jetliže jsou na ní lidé nebo zvířata.



Nebezpečí uklouznutí!
- Vstupujte na plošinu opatrně. Dávejte pozor na nerovný povrch na plošině.
- Z plošiny odklízejte sníh a nečistoty.



Nové vozidlo?

Jestliže chcete parkovat nové vozidlo nebo jiné vozidlo na Vašem parkovacím místě, nechte parkovací místo znovu nastavit a zkontrolujte rozměry. V tomto případě kontaktujte firmu Parking systems s.r.o.
Nejste si jistí, zda Vaše vozidlo odpovídá obrysu?
Kontaktujte firmu Parking systems s.r.o. - servisní službu. Rádi Vám pomůžeme!

Maximální přípustné hmotnosti a rozměry

Omezení vozidla
Místní podmínky mohou dodatečně omezit oblast parkování.
Kombi pouze couváním!

Horní část vozidla

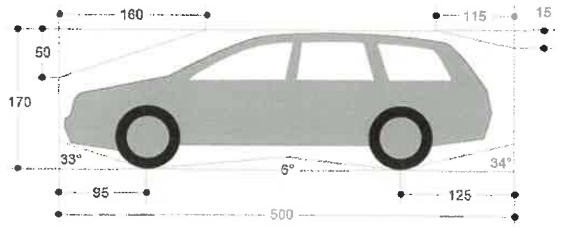

Délka	max.510 cm
Šířka	max.200, 210 cm
Výška	max.215 cm
Zatížení	max. 2000 kg
Zatížení kola	max. 500 kg

Dolní část vozidla

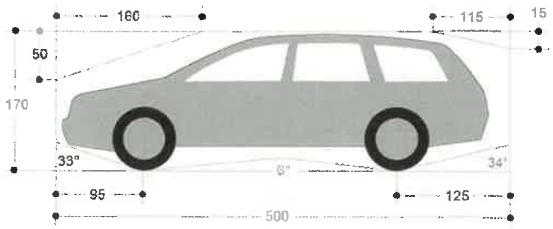

Délka	max.510 cm
Šířka	max. 200, 210 cm
Výška	max.165 cm
Zatížení	max. 2000 kg
Zatížení kola	max. 500 kg

Před nástupem na parkovací místo a výstupem

- Zapněte osvětlení garáže.
- Ujistěte se že:
  - plošina je v konečné pozici
  - zarážka byla nastavena pro vaše vozidlo
  - vozidlo nepřekračuje povolené rozměry
- **Pokud je třeba:** odstraňte například střešní nosiče a anténu, sklopte vnější zrcátko.
- **Upozornění!** Výška parkovacího místa: otvírejte dveře zavazadlového prostoru opatrně.

Zvednutí plošiny

- Vložte klíč do řídící jednotky a otočte vlevo.
- Ponechejte klíč otočený dokud se plošina celá nezvedne.



Spuštění plošiny

- Vložte klíč do řídící jednotky a otočte vpravo.
- Ponechejte klíč otočený dokud se plošina celá nesníží.



Přístup/příjezd na parkovací místo

- **Upozornění!**
  Poškození vozidla – Nepřejíždějte nastavené zarážky. Jeďte dopředu dokud se přední kolo nedotkne zarážky.



- Sešlápnout/ zatáhnout parkovací brzdu.



- Manuální převodovka: zařadit první rychlostní stupeň.
- Automatická převodovka: zařadit pozici P.



Chování v případě nouze

- V případě nouze okamžitě zmáčkněte tlačítko EMERGENCY STOP na řídící jednotce.
- Jestliže je někdo v ohrožení: volejte

Záchranná služba:	**155**
Hasiči:	**150**
Policie:	**158**

- Pokud nebezpečí skončilo:
  - Resetujte tlačítko EMERGENCY STOP otočením ve směru hodinových ručiček.

Opatření v případě poruchy

- Pokud dojde k poruše nebo zjistíte poškození systému (např. ztracené části, skvrny od oleje, podezřelé zvuky): upozorněte
  - odpovědného vrátného
  - servisní službu
    Parking systems s.r.o.
    Telefon: .....
- Neměňte ani neopravujte systém svépomocí.

Dodavatel:

Parking systems s.r.o.
Jižní náměstí 7
619 00 Brno
Mobil: +420 603 214 062
klima@klaus-multiparking.cz
www.klaus-multiparking.cz

PARK & SMILE

Verze: 01	CZ
Vydání: 01. 07. 2014	
Kód: M_16_V01_CZ_2014_07	

Ovládání regulace CPA

Pro vzduchotechnické jednotky řady DUPLEX s regulací CPA

Uživatelský manuál

ATREA s.r.o.
Československé armády 32
466 05 Jablonec nad Nisou
Česká republika
tel.: (+420) 483 368 133
fax: (+420) 483 368 112
e-mail: rd@atrea.cz
www.atrea.cz

ATREA SK s. r. o.
Družstevná 2
945 01 Komárno
Slovensko
tel.: +421 (35) 774 28 15
fax: +421 (35) 774 28 16
e-mail: atrea@atrea.sk
www.atrea.sk

1. Obsah

1. Obsah
2. Obsluha zařízení – ovladač CPA
3. Výkonové nastavení
4. Provozní režimy jednotky
4.1. Popis ovládání
4.1.1 Základní menu
4.1.2 Menu „REŽIM“ (provozní režim)
4.1.3 Menu „PROGRAM“ (týdenní program)
4.1.4 Menu „PÁRTY“ a „DOVOLENÁ (dočasné provozní režimy)
4.1.5 Menu „DOHŘEV“ (dohřev vzduchu)
4.2. Uživatelské nastavení systému
4.2.1 Menu „FILTR“
4.2.2 Menu „ČAS“
4.2.3 Menu „VSTUPY“
4.2.4 Menu „SPÍNAČ“ (binární vstup DI1)
4.2.5 Menu „SENZOR“ (analogový vstup IN1)
4.2.6 Menu „OMEZENÍ“
4.2.7 Menu „TEPLOTA“
4.2.8 Menu „DISPLEJ“
4.2.9 Menu „JAZYK“
4.2.10 Automatické režimy větrání
4.2.11 Regulace na konstantní tlak v přívodním potrubí
4.2.12 Varovná hlášení

2. Obsluha zařízení – ovladač CPA

Zařízení je standardně ovládáno pomocí regulátoru (ovladače) CPA s dotykovým displejem.

Popis funkce:

- Ovládání je rozděleno na uživatelskou a servisní část (přístupná pouze servisním technikům).
- Výkon větrání nastavitelný v rozsahu 0-100 %.
- Možnost spínání elektrického nebo vodního ohřívače vzduchu a servopohonu uzavírací klapky.
- Ovládání v manuálním režimu nebo pomocí samostatných týdenních programů pro výkon větrání a ohřev vzduchu.
- Doplňkové provozní režimy „Párty" (dočasné zvýšení výkonu) a „Dovolená" (dočasné vypnutí větrání).
- Možnost automatického řízení výkonu větrání dle externího čidla (kvalita vzduchu, CO2, relativní vlhkost apod.).
- Možnost automatického řízení výkonu větrání na konstantní úroveň tlaku v přívodním potrubí.
- Možnost spínání zvýšeného výkonu větrání pomocí externích spínačů (např. v koupelně nebo WC).
- Možnost omezení max. a min. výkonu větrání.
- Zobrazení aktuální prostorové teploty a provozního režimu.
- Informace o nutnosti výměny vzduchového filtru.

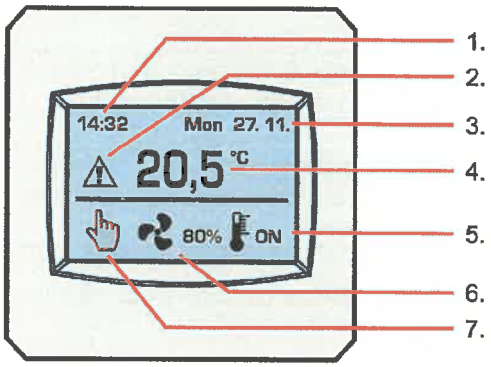

Displej:

1. Čas
2. Upozornění (např. nutná výměna filtru)
3. Datum
4. Aktuální teplota v prostoru
5. Signalizace ohřevu vzduchu (je-li v systému ohřívač)
6. Nastavený výkon větrání v %
7. Zvolený provozní režim

Popis ovládání:

- krátký stisk – běžné ovládání a nastavení parametrů
- dlouhý stisk (3s) symbolu výkonu větrání – rychlé vypnutí / zapnutí provozu
- dlouhý stisk (5s) v horní části displeje – vstup do servisního menu

3. Výkonové nastavení

Při ovládání a programování ovladačem CPA je výkon nastavován (zobrazován) v procentech z maxima. V tabulce jsou uvedeny orientační hodnoty průtoku vzduchu (m^3/hod), které se mohou lišit dle potrubní sítě.

DUPLEX BASIC	OFF	0%	10%	20%	30%	40%	50%	60%	70%	80%	90%	100%
1400	jednotka vypnuta	jednotka reaguje na čidla a externí vstupy	75	163	377	526	722	941	1143	1394	1501	1629
2400			143	320	595	824	1071	1572	1873	2187	2395	2601
3400			184	413	750	1210	1509	1967	2287	2860	3258	3638
5400			206	453	1112	1771	2445	2990	3680	4293	4818	5250
7100			288	622	1097	1945	3021	4002	5029	5712	6460	7114
8100			465	991	1358	2075	3535	4325	5301	6008	7162	7880
10100			524	1182	2029	3587	4496	5833	6811	7908	8945	9914

4. Provozní režimy jednotky

Vzduchotechnická jednotka pracuje v závislosti na nastavení ovladačem, sepnutí externích vstupů z koupelny, WC nebo kuchyně a čidel kvality vzduchu v následujících režimech:

Zobrazený režim	Popis	Vhodné využití *(údaje se mohou lišit dle národních předpisů)*
	„Manuální režim" - standardní větrací režim, kdy jednotka větrá na požadovaný výkon dle aktuálního nastavení.	Stálé větrání při pobytu osob - výkon nastavit při venkovních teplotách: • Vyšších než -5°C na cca 25 m^3/hod/osobu • Nižších než -5°C na cca 20 m^3/hod/osobu
	„Týdenní program" - standardní větrací režim, kdy jednotka větrá na požadovaný výkon dle parametrů v časovém plánu.	
	Automatický režim" - výkon větrání je nastaven dle aktivního externího vstupu (např. uživatelský požadavek z WC), nebo dle čidla kvality vzduchu, CO2, vlhkosti apod. (je-li instalováno).	Do těchto režimů přechází jednotka automaticky, pokud je aktuální požadavek na výkon větrání vyšší než výkon nastavený v manuálním režimu nebo týdenním programu.
	„Doběh větrání" - dočasný režim větrání, který bude ukončen automaticky po uplynutí nastaveného času.	Do tohoto režimu přechází jednotka automaticky po ukončení externího požadavku (je-li nastaven doběh větrání).
	Režim „Párty" je dočasný, bude ukončen automaticky dle nastaveného času.	Dočasný režim pro méně obvyklé využití budovy – např. večírek s větším počtem osob (požadavek na vyšší výkon větrání).
	Režim „Dovolená" je dočasný, bude ukončen automaticky dle nastaveného data a času, poté se automaticky aktivuje týdenní program.	Dočasný režim pro méně obvyklé využití budovy – např. odjezd na dovolenou (požadavek na vypnutí jednotky).

4.1. Popis ovládání

Provozní režim jednotky je možné měnit volbou funkcí a parametrů v příslušných menu pomocí dotykového displeje.

Žádanou volbu (změnu funkce nebo parametru) v jednotlivých menu je nutné potvrdit stiskem symbolu „OK" nebo jednoho ze symbolů „šipek" pro přesun na další menu. V případě stisku symbolu „Esc" je volba ignorována a následuje automatický přesun do základního (informačního) menu.

Pozn. – v klidovém (zobrazovacím) stavu je dotykový displej ovladače CPA pohaslý, při prvním doteku se automaticky aktivuje podsvětlení displeje, následné doteky již ovládají jednotlivé funkce (viz popis dále).

4.1.1 Základní menu

- Volba provozního režimu
- Volba větracího výkonu nebo vypnutí / zapnutí provozu
- Sepnutí dohřevu vzduchu (je-li v systému osazen dohřívač vzduchu)

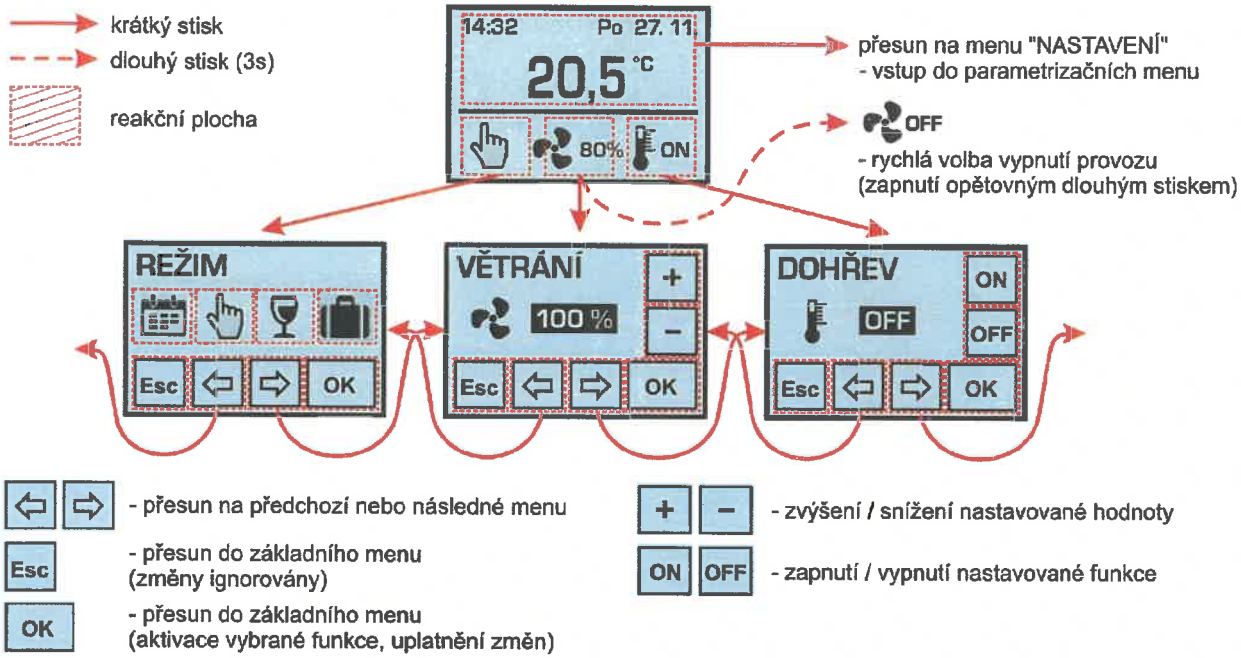

- přesun na předchozí nebo následné menu

Esc - přesun do základního menu (změny ignorovány)

OK - přesun do základního menu (aktivace vybrané funkce, uplatnění změn)

\+ − - zvýšení / snížení nastavované hodnoty

ON OFF - zapnutí / vypnutí nastavované funkce

V případě vypnutí provozu nastavením výkonu větrání na hodnotu „OFF" jednotka nereaguje na externí požadavky (tzn. spínače v koupelně / WC / kuchyni a čidlo kvality vzduchu jsou ignorovány).

Pokud je nastaven výkon „0%", pak jsou ventilátory zastaveny a jednotka nevětrá. Na rozdíl od hodnoty „OFF" je však v tomto režimu stále aktivní automatické spouštění větrání na základě externích požadavků.

Pozn. – pokud nebyl po delší dobu v některém z podmenu proveden žádný stisk, pak se ovladač CPA automaticky přepne do základního menu.

4.1.2 Menu „REŽIM" (provozní režim)

- Volba týdenního programu / manuálního režimu / režimu párty / režimu dovolená

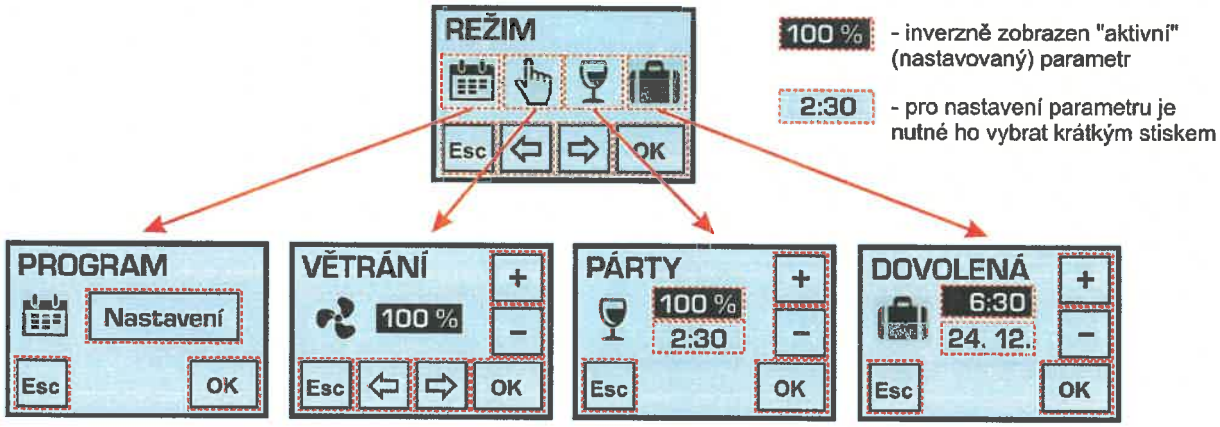

Je-li v menu zobrazeno více parmetrů, lze mezi nimi přepínat jejich krátkým stiskem, nastavení hodnoty parmetru je pak možné provést opakovaným stiskem symbolů „+" a „-" (podržením symbolu zrychlíte nastavení).

4.1.3 Menu „PROGRAM" (týdenní program)

- Nastavení týdenního programu (časového plánu) výkonu větrání
- Nastavení týdenního programu spínání dohřevu vzduchu

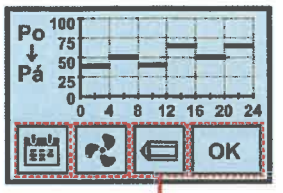

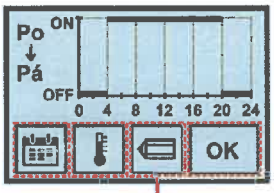

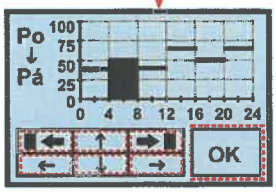

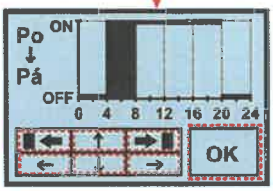

časový plán výkonu větrání časový plán dohřevu vzduchu


- přepínání volby období (Po-Ne / Po-Pá / So-Ne / Po / Út / St / Čt / Pá / So / Ne)


- přepínání týdenního programu výkonu větrání / dohřevu vzduchu


- úprava zvoleného týdenního programu



- potvrzení změn a návrat zpět


- výběr intervalu (celkem 6 intervalů)

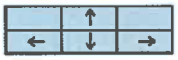
- nastavení výkonu větrání po 10% nebo sepnutí dohřevu (ON / OFF)
- nastavení času začátku intervalu po 15 min. (vyjma prvního intervalu)

Změny v týdenním programu provedené ve zvoleném období **Po-Ne / Po-Pá / So-Ne** se projeví ve všech vybraných dnech najednou, změny provedené v období **Po / Út / St / Čt / Pá / So / Ne** se projeví pouze ve vybraném konkrétním dnu.

! Bylo-li provedeno individuální nastavení jednoho nebo více dnů v týdnu, pak při následné volbě období Po-Ne /Po-Pá / So-Ne a režimu úpravy (symbol tužky) budou opět přepsány hodnoty v jednotlivých dnech dle nového nastavení.

4.1.4 Menu „PÁRTY“ a „DOVOLENÁ (dočasné provozní režimy)

- Nastavení požadovaného výkonu větrání režimu párty v rozsahu 20 - 100%
- Nastavení délky trvání režimu párty v rozsahu 10 min. až 5 hod.
- Nastavení času a datumu ukončení režimu dovolená



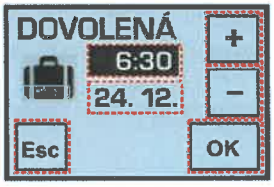

Po ukončení režimu párty se jednotka automaticky vrátí do předchozího zvoleného provozního režimu, po ukončení režimu dovolená se jednotka automaticky přepne do aktuálního provozního režimu dle týdenního programu.

Pozn. – režim páty i dovolená je možné předčasně ukončit volbou jiného provozního režimu.

4.1.5 Menu „DOHŘEV“ (dohřev vzduchu)

- Spínání dohřevu vzduchu v manuálním režimu

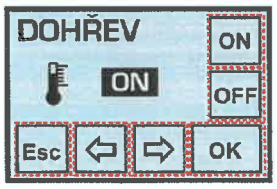

Menu je přístupné pouze v případě osazeného elektrického nebo vodního dohřívače vzduchu (volba v servisním menu).

Informace o provozu dohřívače vzduchu je v základním menu zobrazena pomocí symbolů 

a 

.

Pozn. – dohřev vzduchu elektrickým ohřívačem je z důvodu dostatečného průtoku vzduchu pro ochlazování topných těles podmíněn min. výkonem větrání 30%

– rozsvícení červené kontrolky se symbolem  na čelní straně regulačního modulu vzduchotechnické jednotky je informací o aktivní protimrazové ochraně teplovodního ohřívače (tzn. větrání je nuceně vypnuto)

4.2. Uživatelské nastavení systému

Pomocí šipek přesunu  je možné se pohybovat mezi jednotlivými uživatelskými menu:
REŽIM / VĚTRÁNÍ / DOHŘEV / FILTR / ČAS / NASTAVENÍ

V menu „NASTAVENÍ" je možné stiskem tlačítka OK zpřístupnit další parametrizační menu:
VSTUPY / SPÍNAČ / SENZOR / SENZOR / OMEZENÍ / TEPLOTA / DISPLEJ / FIRMWARE / JAZYK / JAZYK / JAZYK

POZOR – nevhodné nastavení parametrů může nežádoucím způsobem ovlivnit správnou funkci zařízení !

4.2.1 Menu „FILTR"

- Zobrazení počtu dnů zbývajících do nutné výměny vzduchového filtru
- Nastavení intervalu pravidelné výměny filtru v rozsahu 30 – 150 dní (po 10 dnech)
- Potvrzení výměny filtru (po potvrzení je automaticky spuštěno nové odpočítávání)

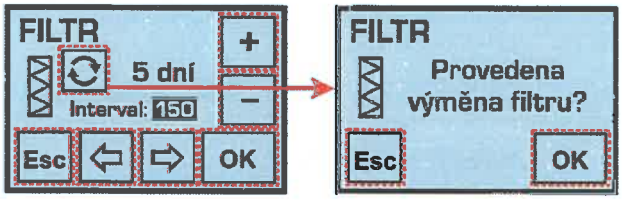

Interval pravidelné výměny filtru je vhodné nastavit dle prachové a pylové zátěže venkovního prostředí.

4.2.2 Menu „ČAS"

- Nastavení aktuálního času
- Volba časového formátu 12 / 24 hod
- Nastavení aktuálního datumu

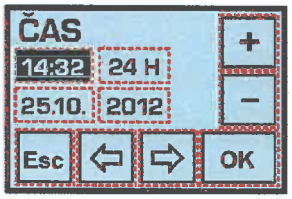

Pozn. – automatické přepínání letního a zimního času není podporováno, je nutné ruční přestavení.

4.2.3 Menu „VSTUPY"

- Možnost povolení / zákazu funkce zvýšeného výkonu větrání
  - binární vstup DI1 určený pro připojení externích beznapěťových spínačů

- Možnost povolení / zákazu funkce automatického řízení výkonu větrání dle koncentrace měřené veličiny
  - analogový vstup IN1 určený pro připojení externího čidla (senzor „S") s výstupem signálu 0-10V, které může snímat kvalitu vzduchu, koncentraci CO2, relativní vlhkost apod.

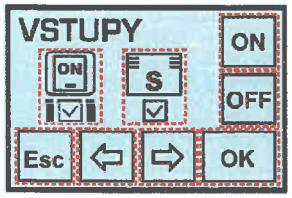

4.2.4 Menu „SPÍNAČ“ (binární vstup DI1)

- Nastavení výkonu větrání při sepnutém vstupu DI1 v rozsahu 10 – 100%
- Nastavení času zpoždění startu funkce v rozsahu 0 – 300s (po 10s)
- Nastavení času doběhu funkce v rozsahu 0 – 300s (po 10s)

V případě použití tlačítka musí být zpoždění startu nastaveno na „0 s“ (aby byl krátký stisk tlačítka akceptován) a doběh musí být nastaven na nenulovou hodnotu.

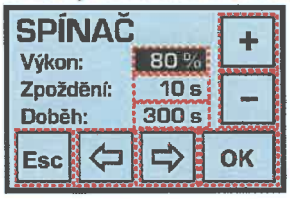

4.2.5 Menu „SENZOR“ (analogový vstup IN1)

- Nastavení křivky závislosti výkonu větrání na úrovni signálu 0-10V z externího čidla

Funkce umožňuje vhodně přizpůsobit reakci jednotky (výkon větrání) postupnému zvyšování koncentrace měřené veličiny (např. z ekonomických nebo hlukových důvodů).

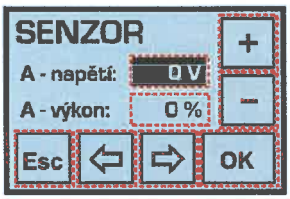

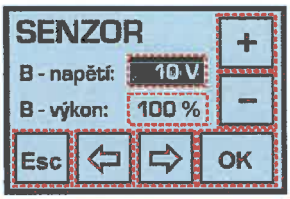

Závislost výkonu větrání na úrovni signálu

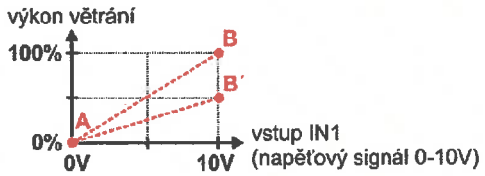

Je podporováno i „inverzní“ nastavení reakce regulace výkonu větrání na řídící signál 0-10V (tzn. opačný sklon křivky A - B).
Pomocí této funkce lze připojit i čidlo s jiným rozsahem výstupního napětí (např. 0-5V, 2-10V).

4.2.6 Menu „OMEZENÍ“

- Nastavení maximálního a minimálního povoleného větracího výkonu
- Možnost povolení / zakázu funkce vypnutí provozu (výkon větrání = OFF)

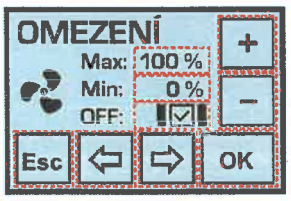

Pozor - nastavení v menu „OMEZENÍ“ následně ovlivní (omezí) všechny provozní režimy i nastavení parametrů v ostatních uživatelských menu.

V případě nastavení parametru „Min:“ na nenulovou hodnotu je možné jednotku vypnout pouze dlouhým stiskem (3s) symbolu větrání v základním menu nebo manuální volbou výkonu větrání OFF (je-li povolena).

4.2.7 Menu „TEPLOTA“

- Nastavení kalibrace interního čidla teploty vzduchu v rozsahu +/- 3°C (po 0,5°C)

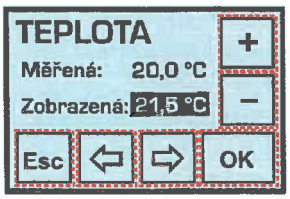

4.2.8 Menu „DISPLEJ“

- Nastavení jasu a kontrastu displeje (doporučené hodnoty 70% a 50%)

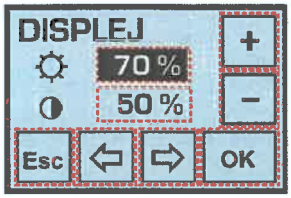

4.2.9 Menu „JAZYK“

- Volba jazyka menu



Pozn. – při odpojení ovladače od napájecího napětí na dobu delší než 48 hod. je při opětovném zapnutí automaticky nastaven anglický jazyk.

4.2.10 Automatické režimy větrání

Pokud nesouhlasí zobrazený provozní režim s režimem manuálně nastaveným uživatelem nebo týdenním programem, pak je aktuální provoz zařízení (výkon větrání) ovlivněn externím požadavkem – kontaktním nebo analogovým vstupem (sensorem).

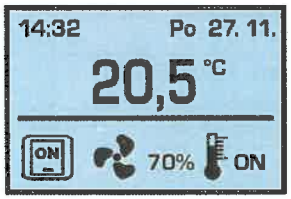

- požadavek od spínače v koupelně / WC / kuchyni

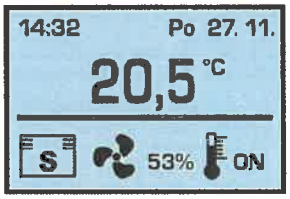

- požadavek od čidla kvality vzduchu / CO2 / realtivní vlhkosti

4.2.11 Regulace na konstantní tlak v přívodním potrubí

Je-li jednotka provozována v režimu řízení výkonu na konstantní úroveň tlaku v přívodním potrubí (nastavení v servisním menu), pak v menu „VĚTRÁNÍ“ a „PROGRAM“ jsou nabízeny volby: OFF / 0% / ☾ / ☼.

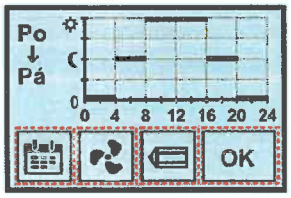

Symboly „slunce“ a „měsíc“ představují dvě možné úrovně požadovaného tlaku, ☼ je standardní provozní (denní) hodnota tlaku, ☾ symbolizuje nižší hodnotu tlaku určenou pro noční útlum (např. z důvodu hluku).

Tento speciální režim ve spolupráci s potrubním čidlem tlaku je schopen zajistit automatickou regulaci výkonu větrání dle proměnlivého počtu větraných místností v objektu (např. centrální větrání bytového domu).

Pozn. – pokud během provozu nastane problém s měřením tlaku v přívodním potrubí (např. z důvodu poruchy čidla tlaku), pak je možné v uživatelském menu „VSTUPY“ zrušením funkce CS („constant senzor“) deaktivovat režim řízení výkonu na konstantní úroveň tlaku.

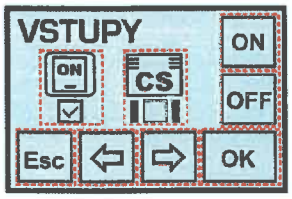

Nyní lze výkon větrání ovládat standardním způsobem v ručním režimu nebo dle nastavení v týdenním programu (viz popis v kapitolách 4.1.1. a 4.1.3.).

4.2.12 Varovná hlášení

Během provozu se na ovladači mohou objevit varovná hlášení upozorňující na nutnost výměny vzduchového filtru nebo vybité baterie, v případě poruchy zařízení je zobrazeno varovné hlášení s doporučením na kontaktování servisního oddělení.







Porucha	Identifikace	Možná příčina	Způsob odstranění
Zařízení nelze spustit	• po navolení žádaného výkonového stupně je zařízení stále v klidu	• není připojen přívod el. energie	• připojte zařízení k el. síti (zapnout předřazené jistící prvky)
		• nezjištěna	• **odpojte od přívodu el. energie** a kontaktujte servisního pracovníka
Zařízení dodává nedostatečné množství vzduchu	• zařízení dodává výrazně menší množství vzduchu	• zanesené filtry	• **odpojte zařízení od přívodu el. energie** • vyměňte filtrační tkaninu nebo kazetu • při delším provozu jak cca 4 roky vyčistěte rekuperační výměník/výměníky
		• mechanická překážka na sání čerstvého vzduchu nebo na vyústkách přiváděného vzduchu	• zkontrolujte, zda nejsou mechanicky zakryty sací otvory čerstvého vzduchu nebo zakryty vyústky přiváděného vzduchu • případné překážky odstraňte • prověřte funkce otevírání klapek – vizuálně, poslechem
		• nezjištěna	• **odpojte od přívodu el. energie** a kontaktujte servisního pracovníka
Zařízení netopí nebo topí nedostatečně	• po sepnutí ohřívače je stále přiváděn chladný vzduch	• není připojen přívod el. energie k elektrickému ohřívači	• připojte zařízení k el. síti (zapnout předřazené jistící prvky) – pouze oprávněná osoba.
		• reakce tepelné ochrany elektrického ohřívače	• vyčkejte, pokud ani po cca 1 hodině nedojde k samovolnému ukončení poruchy,
		• malý max. výkon ohřívače	• není porucha (chybně navržen nedostatečný výkon)
		• nezjištěna	• **odpojte od přívodu el. energie** a kontaktujte servisního pracovníka
Ze zařízení odkapává voda	• při provozu zařízení se mezi dveřmi a tělem zařízení tvoří kapky vody	• není dostatečně zavodněn sifon odvodu kondenzátu	• **odpojte zařízení od přívodu el. energie** a zavodněte sifon odvodu kondenzátu
		• odvod kondenzátu je ucpán nečistotami	• **odpojte zařízení od přívodu el. energie** a vyčistěte odvod kondenzátu včetně sifonu
		• je porušena těsnícíc drážka (problém může být doprovázen pískavým zvukem způsobeným proděním zvuku netěsností)	• **odpojte zařízení od přívodu el. energie** a těsnění vyměňte
	• kapky vody se tvoří v místě připojení odvodu kondenzátu	• je porušeno těsnění nebo potrubí odvodu kondenzátu	• **odpojte zařízení od přívodu el. energie** a odvod kondenzátu přetěsněte
		• nezjištěna	• **odpojte od přívodu el. energie** a kontaktujte servisního pracovníka

A Základní popis

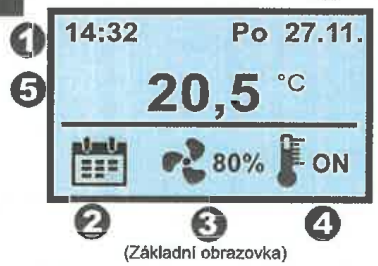

(Základní obrazovka)



(Obrazovka při nastavení výkonu)



(Obrazovka při volbě provozního režimu)



(Obrazovka pro volbu nastavení týdenního programu)

❶ Čas – den v týdnu – datum; ❷ Zvolený provozní režim B ❸Výkon větrání D ❹Signalizace chodu ohřívače C

❺ Teplota prostoru / nastavení uživatelských parametrů

B Režimy provozu

Stiskněte symbol v levém dolním rohu obrazovky a následně vyberte některý z provozních režimů:

– týdenní program, manuální větrání, režim párty, režim dovolená, pro návrat zpět stiskněte Esc

Režim	Popis	Vhodné použití
Větrání ❷=	Systém zajišťuje trvalou výměnu vzduchu dle nastaveného výkonu větrání. – při teplotě venkovního vzduchu vyšší než +5 °C nastavte výkon větrání na cca 25 m^3/h / osobu, tj. pro 4 osoby 100 m^3/h (přes noc je možné snížit průtok na 70 m^3/h) – při teplotě venkovního vzduchu nižší než +5 °C nastavte výkon větrání na cca 20 m^3/h / osobu, tj. pro 4 osoby 80 m^3/h (přes noc je možné snížit průtok na 50 m^3/h)	Větrání při pobytu osob. Doporučené nastavení výkonu v %: Stupeň výkonu větrání při venkovních teplotách nad +5°C (pod +5°C) Počet osob / Duplex 170/280 Den / Duplex 170/280 Noc / Duplex 370/380 Den / Duplex 370/380 Noc / Duplex 570/580 Den / Duplex 570/580 Noc 1 / 1 (1) / 1 (1) / 1 (1) / 1 (1) / 1 (1) / 1 (1) 2 / 2 (1) / 2 (1) / 1 (1) / 1 (1) / 1 (1) / 1 (1) 3 / 4 (3) / 3 (2) / 2 (1) / 2 (1) / 1 (1) / 1 (1) 4 / 6 (5) / 5 (4) / 3 (2) / 3 (2) / 2 (1) / 2 (1) 5 / 8 (6) / 7 (5) / 4 (3) / 4 (2) / 3 (2) / 3 (1)
Párty / dovolená ❷=	Tento režim je indikován symbolem na pozici ❷. Při režimu nelze ovládat jednotku manuálně – režim musí buď doběhnout automaticky nebo být ukončen v nastavení (viz podrobný návod).	Dočasný režim pro méně obvyklé užití obytného prostoru – večírek s větším počtem osob (požadavek na vyšší větrání), odjezd na dovolenou (požadavek na nižší větrání).
Jiný vstup – koupelna,WC ❷= ON	Výkon větrání spínán externím vstupem, (např. požadavek z koupelny, WC, kuchyně, ...). Větrání se aktivuje až po určité době po sepnutí (zpoždění startu), po vypnutí je zajištěn doběh větrání. Čas zpoždění startu i doběhu lze nastavit.	Do tohoto režimu systém přechází automaticky dle stavu vstupu (pokud je zapojen) a zvoleného výkonu větrání.
Jiný vstup – čidlo 0–10 V ❷= S	Systém větrá automaticky, např. dle koncentrace škodlivin v obytném prostoru.	Pokud je v obytném prostoru osazeno čidlo kvality vzduchu (CO_2, relativní vlhkost apod.), pak při zvýšení koncentrace měřené veličiny dojde k aut. zvýšení výkonu větrání.

C Dohřev

Nastavení se projeví pouze je-li instalován externí ohřívač vzduchu, který je vybaven samostatným termostatem. Teplotu na termostatu nastavuje odpovědný technik při instalaci zařízení v rozmezí +15 až +35 °C.
Uživatel zapíná pouze provoz ohřívače (nemá možnost nastavit teplotu).

Aktivace ohřevu (ON / OFF)
Stiskněte symbol v pravém dolním rohu na ovladači a následně pomocí tlačítek ON OFF zapněte / vypněte dohřívač vzduchu.
Pozn.: vzduch je ohříván pouze v případě, že je jednotka v provozu.

Nastavení týdenního programu teplot
Spínání dohřívače je možné nastavit v rámci týdenního programu. Stiskněte symbol v levém dolním rohu obrazovky pro volbu provozního režimu a následně po výběru týdenního programu proveďte žádané nastavení v časovém plánu.

D Větrání

Nastavení požadovaného výkonu
Stiskněte symbol ventilátoru a následně pomocí symbolů + − nastavte požadovaný výkon větrání v rozsahu 10–100 %.

Vypnutí jednotky
Jednotku spuštěnou v manuálním režimu je možné (pokud je tato funkce povolena) vypnout dlouhým (3 s) stiskem symbolu , následně bude zobrazen výkon OFF.
Pozn.: jednotka v tomto režimu nereaguje na externí povely
Zapnutí jednotky (tzn. návrat do předchozího režimu větrání) provedete opětovným dlouhým stiskem.

E Hlášení na displeji

Bliká-li v levé části obrazovky symbol vykřičníku, pak po stisku v horní části displeje je zobrazeno upřesnění. Návrat zpět pomoci tlačítka Esc.

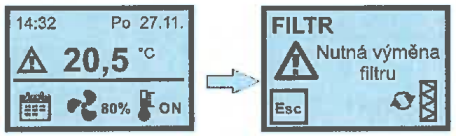

Výměna filtru
– provádí uživatel



Výměna baterie v ovladači
– provádí uživatel



Porucha
– nutný zásah servisního technika

Další upřesnění v případě jiného textu naleznete v podrobném návodu.

F Rady a doporučení

Kdy řídit jednotku manuálně?
Pokud je dům obýván či užíván nepravidelně – dovolená, časté návštěvy (různý počet osob v domě, ...)

Kdy řídit jednotku dle týdenního programu?
Pokud je dům užíván pravidelně – normální režim rodiny, tj. v denní dobu jsou obyvatelé domu v práci nebo ve škole, odpoledne a přes noc jsou doma.
Podrobný popis nastavení týdenního programu naleznete v návodu k obsluze.

Kdy měnit filtr v jednotce?
Pokud se na displeji objeví upozornění na nutnost výměny vzduchového filtru. Interval pravidelné výměny lze nastavit v rozsahu 1 až 5 měsíců dle prachové zátěže okolního prostředí. Výměnu filtru je nutné potvrdit stiskem symbolu .

Chcete nárazově vyvětrat, ale nechcete měnit nastavení ovladače?
Můžete k tomu použít spínač v koupelně / WC. Po sepnutí jednotka přejde do režimu „intenzivního" větrání objektu dle nastaveného výkonu.

PŘÍRUČKA UŽIVATELE

KLIMATIZAČNÍ ZAŘÍZENÍ

Před uvedením vaší sady do provozu si, prosím, pečlivě pročtěte tuto příručku a uchovejte ji pro budoucí potřebu.

TYP: NÁSTĚNNÝ - **STANDARD**

www.lg.com

TIPY PRO ÚSPORU ENERGIE

Následující tipy vám pomohou minimalizovat spotřebu energie při používání klimatizačního zařízení. Pokud budete dbát následujících pokynů, můžete účinněji využívat klimatizační zařízení:

- Nechlad'te nadměrně interiéry. Můžete tím ohrozit své zdraví a dochází k vyšší spotřebě elektrické energie.
- Při používání klimatizačního zařízení zakryjte okna žaluziemi nebo závěsy.
- Při používání klimatizace nechte dveře nebo okna zavřené.
- Upravte směr proudění vzduchu tak, aby docházelo k cirkulaci vzduchu v místnosti.
- Zvyšte otáčky ventilátoru, aby se vzduch v místnosti rychle ohřál nebo ochladil.
- Otevírejte pravidelně okna kvůli větrání, protože kvalita vzduchu v místnostech se může zhoršovat, pokud používáte klimatizační zařízení více hodin.
- Vzduchový filtr čistěte jednou za 2 týdny. Prach a nečistoty ve vzduchovém prachu mohou bránit proudění vzduchu nebo oslabit chladicí / odvlhčovací funkci.

Pro vaše záznamy

Na tuto stránku si připevněte stvrzenku pro případ, že byste potřebovali prokázat datum zakoupení, nebo pro účely záruky. Sem si poznačte číslo modelu a výrobní číslo:

Číslo modelu: _____

Výrobní číslo: _____

Najdete je na štítku na boku každé jednotky.

Jméno prodejce: _____

Datum zakoupení: _____

DŮLEŽITÁ BEZPEČNOSTNÍ UPOZORNĚNÍ

PŘED POUŽÍVÁNÍM SPOTŘEBIČE SI PŘEČTĚTE VŠECHNY POKYNY.

Abyste zabránili nebezpečným situacím a zajistili nejlepší fungování výrobku, vždy se řiďte následujícími pokyny.

VAROVÁNÍ

V případě nedodržení pokynů může dojít k vážnému úrazu nebo smrti.

POZOR

V případě nedodržení pokynů může dojít k lehčímu úrazu nebo poškození výrobku.

VAROVÁNÍ

- Instalace nebo opravy prováděné nekvalifikovanými osobami mohou vést k ohrožení vás nebo jiných osob.
- Instalace MUSÍ být v souladu s místními stavebními předpisy a normami.
- Informace obsažené v tomto návodu jsou určeny k použití kvalifikovaným servisním technikem obeznámeným s bezpečnostními postupy a vybaveným vhodnými nástroji a zkušebními přístroji.
- V případě, že si pečlivě neprostudujete a nedodržíte všechny pokyny v tomto návodu, může dojít k špatné činnosti zařízení, škodám na majetku, úrazům a/nebo smrti osob.

INSTALACE

- Použijte vhodný jistič nebo pojistku, které vyhovují jmenovitému výkonu klimatizačního zařízení. V opačném případě může dojít k úrazu elektrickým proudem nebo poruše výrobku.
- Pokud chcete instalovat nebo přemístit klimatizační zařízení, obraťte se na svého prodejce.
- V opačném případě může dojít k vážnému úrazu nebo poruše výrobku.
- Vždy používejte elektrickou zástrčku a zásuvku s uzemňovací svorkou. V opačném případě může dojít k úrazu elektrickým proudem nebo poruše výrobku
- Bezpečně nainstalujte panel a kryt řídicí skříně. V opačném případě může dojít k výbuchu- nebo požáru.
- Nainstalujte vyhrazenou elektrickou zásuvku a obvodový jistič, než začnete používat klimatizační zařízení. V opačném případě může dojít k úrazu elektrickým proudem nebo poruše výrobku.
- Neupravujte ani neprodlužujte přívodní kabel. Pokud jsou na přívodním kabelu škrábance, odloupnutá izolace nebo je poškozený, musí se vyměnit. Může dojít k požáru nebo úrazu elektrickým proudem.
- Vybalování nebo instalaci klimatizačního zařízení věnujte patřičnou péči. V opačném případě může dojít k vážnému úrazu nebo poruše výrobku.
- Klimatizační zařízení neinstalujte na nerovnou plochu ani tam, kde hrozí nebezpečí jeho pádu. Může dojít ke smrti, vážnému úrazu nebo poruše výrobku.

PROVOZ

- Klimatizační zařízení nenechávejte běžet dlouho, pokud je vlhkost prostředí velmi vysoká- nebo pokud jste nechali otevřené dveře nebo okno. V opačném případě může dojít k poruše výrobku.
- Dbejte na to, aby během provozu klimatizačního zařízení nedošlo k vytažení ani poškození přívodní šňůry. V opačném případě může dojít k požáru, úrazu elektrickým proudem nebo poruše výrobku.
- Na přívodní šňůru nepokládejte žádné předměty. Může dojít k úrazu elektrickým proudem nebo poruše výrobku.
- Klimatizační zařízení nezapínejte ani nevypínejte zasunutím nebo vytažením elektrické zástrčky do nebo ze zásuvky. Může dojít k požáru nebo úrazu elektrickým proudem.
- Nedotýkejte se, neobsluhujte ani neopravujte klimatizační zařízení mokrýma rukama. Může dojít k úrazu elektrickým proudem nebo poruše výrobku.
- Do blízkosti přívodního kabelu nestavějte ohřívače ani jiné topné spotřebiče. Může dojít k požáru, úrazu elektrickým proudem nebo poruše výrobku.
- Zabraňte vniknutí vody do klimatizačního zařízení. Může dojít k výbuchu nebo požáru.
- V blízkosti klimatizačního zařízení nenechávejte hořlavé látky jako benzín, nebo ředidla. Může dojít k výbuchu nebo požáru.
- Klimatizační zařízení nepoužívejte příliš dlouho v malém nevětraném prostoru. Pravidelně prostor větrejte. V opačném případě může dojít k výbuchu nebo požáru.
- Pokud dojde k úniku plynu, před opětovným použitím klimatizačního zařízení dostatečně vyvětrejte. V opačném případě může dojít k výbuchu nebo požáru.
- Pokud z klimatizačního zařízení začne vycházet hluk, zápach nebo kouř, vytáhněte zástrčku přívodní šňůry ze zásuvky. V opačném případě může dojít k výbuchu nebo požáru.
- V případě bouřky přerušte provoz a zavřete okno. Pokud je to možné, sundejte před velmi silným větrem výrobek z okna.
- Po otevření přední mřížky se nedotýkejte elektrostatického filtru. V opačném případě může dojít k úrazu elektrickým proudem nebo poruše výrobku.
- Pokud dojde k ponoření klimatizačního zařízení do vody v důsledku zaplavení, obraťte se na svého prodejce. V opačném případě může dojít k výbuchu nebo požáru.
- Dávejte pozor, aby se do výrobku nedostala voda.
- Pokud používáte současně toto klimatizační zařízení a topný spotřebič, například ohřívač, dbejte na dostatečné větrání. V opačném případě může dojít k požáru, vážnému úrazu nebo poruše výrobku.
- Před čištěním nebo opravami klimatizačního zařízení vypněte hlavní vypínač a vypojte přívodní kabel ze zásuvky. V opačném případě může dojít ke smrti, vážnému úrazu nebo poruše výrobku.
- Vypojte přívodní kabel, pokud klimatizační zařízení delší dobu nepoužíváte. V opačném případě může dojít k poruše výrobku.
- Na klimatizační zařízení nepokládejte jiné předměty. Může dojít k poruše výrobku.

⚠ POZOR

INSTALACE

- Po instalaci nebo opravě klimatizačního zařízení nezapomeňte zkontrolovat, že nedochází k úniku chladiva. V opačném případě může dojít k poruše výrobku.
- Správně nainstalujte vypouštěcí hadici pro vypouštění vodního kondenzátu. V opačném případě může dojít k poruše výrobku.
- Výrobek instalujte na rovné ploše.
- Klimatizační zařízení nainstalujte tam, kde nebude hluk z venkovní jednotky nebo proudění vzduchu obtěžovat sousedy. Jinak může dojít ke konfliktům se sousedy.
- Přepravu zařízení by měly provádět nejméně 2 osoby, nebo použijte vidlicový vozík. Může dojít k vážnému úrazu.
- Klimatizační zařízení neinstalujte tam, kde může být přímo vystaveno mořskému větru (slanému aerosolu). Může dojít k poruše výrobku.

PROVOZ

- Nevystavujte osoby, zvířata ani rostliny proudu studeného nebo horkého vzduchu z klimatizačního zařízení. Může dojít k vážnému úrazu.
- Nepoužívejte výrobek ke zvláštním účelům, jako je konzervování potravin, uměleckých děl atd. Jde o spotřebitelské klimatizační zařízení, nikoli přesný chladicí systém. Může dojít ke smrti, požáru nebo úrazu elektrickým proudem.
- Nezakrývejte přívodní ani výstupní otvor vzduchu. Může dojít k výbuchu nebo poruše výrobku.
- Při čištění klimatizačního zařízení nepoužívejte silné čisticí prostředky ani rozpouštědla ani nestříkejte na výrobek vodu. Použijte utěrku. Může dojít k vážnému úrazu nebo poruše výrobku.
- Nikdy se nedotýkejte kovových částí klimatizačního zařízení, pokud rozebíráte vzduchový filtr. Může dojít k vážnému úrazu nebo poruše výrobku.
- Na klimatizační zařízení nepokládejte jiné předměty. Může dojít k poruše výrobku.
- Filtr po očištění vždy pevně zasuňte. Filtr čistěte každé dva týdny nebo častěji, je-li to potřeba.
- Pokud je klimatizační zařízení v provozu, nevkládejte do přívodního ani výstupního otvoru ruce ani jiné předměty. Může dojít k úrazu elektrickým proudem.
- Nepijte vodu vypuštěnou z klimatizačního zařízení. Může dojít k vážným zdravotním komplikacím.
- Při čištění, údržbě nebo opravách klimatizačního zařízení ve výšce použijte pevnou stoličku nebo žebřík. V opačném případě může dojít k vážnému úrazu nebo poruše výrobku.
- Nekombinujte baterie pro dálkový ovladač s jinými typy baterií ani nekombinujte nové baterie s použitými. V opačném případě může dojít k poruše výrobku.
- Baterie nedobíjejte ani nerozebírejte. V opačném případě může dojít k výbuchu, požáru nebo vážnému úrazu.
- Přestaňte používat dálkový ovladač, pokud dojde k úniku elektrolytu. Pokud dojde k potřísnění oděvu nebo pokožky unikajícím elektrolytem, omyjte je čistou vodou. V opačném případě může dojít k vážnému úrazu.
- Pokud požijete uniklý elektrolyt, vypláchněte si důkladně ústa a poté vyhledejte lékaře. V opačném případě může dojít k vážným zdravotním komplikacím.

Ovládání klimatizace bez dálkového ovladače

K ovládání klimatizace můžete použít tlačítko vypínače na vnitřní jednotce, není-li k dispozici dálkový ovladač. Budou však nastaveny příliš vysoké otáčky ventilátoru.

1 Otevřete čelní panel.
- Mírně nadzdvihněte obě strany panelu.

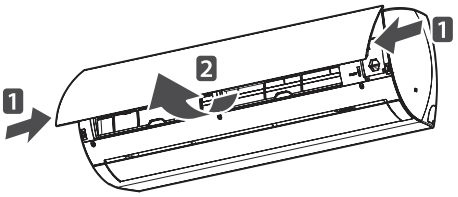

* Tato funkce se může měnit podle typu modelu.

2 Stiskněte tlačítko vypínače (on-off).

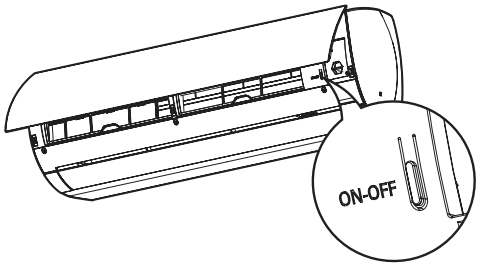

* Tato funkce se může měnit podle typu modelu.
- U modelů, které chladí i topí, se provozní režim mění v závislosti na teplotě v místnosti.

Teplota v místnosti	Nastavená teplota	Provozní režim
Pod 21 °C	24 °C	Vytápění
Nad 21 °C a pod 24 °C	23 °C	Odvlhčování
Nad 24 °C	22 °C	Chlazení

- Pro modely, které pouze chladí, je teplota nastavena na 22 °C.

Automatický restart klimatizace

Jakmile se klimatizace znovu zapne po výpadku elektrického klimatizaci, tato funkce obnoví předchozí nastavení. Tato funkce je součástí výchozího továrního nastavení.

Deaktivace automatického restartu

1 Otevřete čelní panel.
- Mírně nadzdvihněte obě strany panelu.

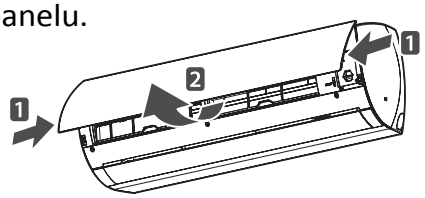

* Tato funkce se může měnit podle typu modelu.

2 Stiskněte tlačítko vypínače a 6 sekund je podržte.
- Jednotka 2× pípne a 6× blikne kontrolka.

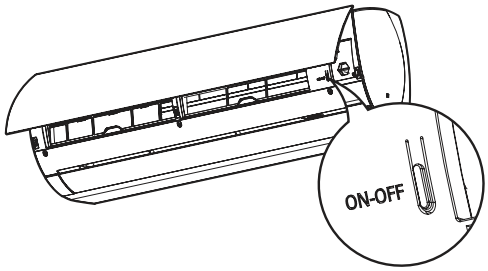

* Tato funkce se může měnit podle typu modelu.
- Až budete chtít funkci znovu aktivovat, stiskněte tlačítko vypínače (on-off) a 6 sekund je podržte. Jednotka 2× pípne a 4× blikne kontrolka.

POZNÁMKA

Pokud tlačítko vypínače podržíte jen 3-5 sekund místo šesti, jednotka se přepne do zkušebního režimu.

Ve zkušebním režimu jednotka 18 minut vyfukuje silný proud vzduchu pro chlazení a pak se vrátí k výchozím továrním nastavením.

PŘED POUŽITÍM

Komponenty

Vnitřní jedotka

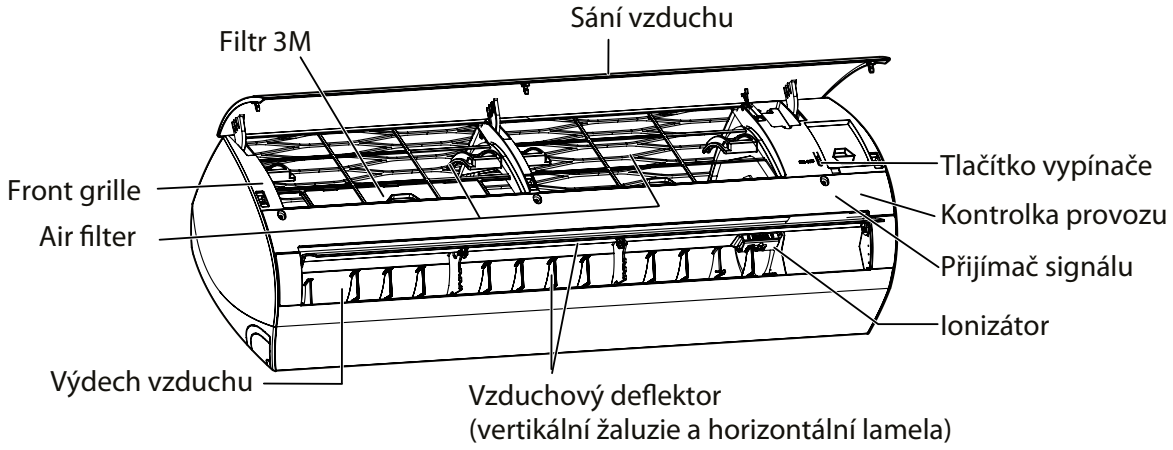

* Funkce se může měnit podle typu modelu.

POZNÁMKA

Počet provozních kontrolek a jejich umístění se může lišit v závislosti na modelu klimatizace.

Venkovní jednotka

24k

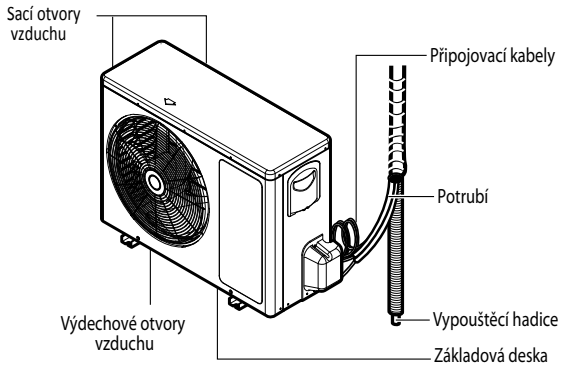

18k

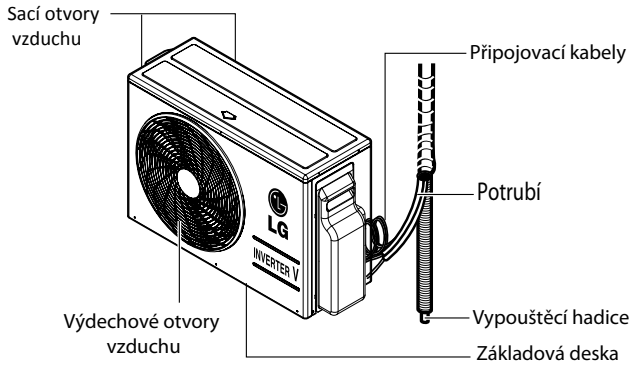

* Funkce se může měnit podle typu modelu.

Použití dálkového ovládání

Klimatizaci můžete ovládat pohodlněji, pokud použijete dálkový ovladač. Tlačítka pro další funkce naleznete pod krytem dálkového ovladače.

Bezdrátový dálkový ovladač

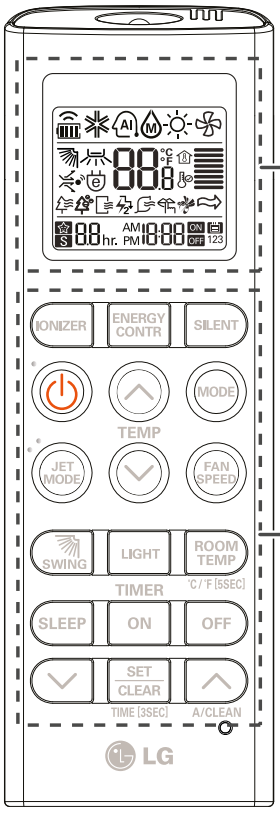

Zobrazovací plocha displeje

Ovládací panel

Ovládací panel	Obrazovka displeje	Popis
IONIZER		**Tlačítko ionizátoru***: Ionizátor Plasmaster hubí vzdušné bakterie a jiné škodliviny.
SLEEP	1hr	**Tlačítka automatického spánkového režimu***: Nastavuje automatickou činnost spánkového režimu.
TEMP	88 °C	**Tlačítka pro nastavení teploty**: Nastavují teplotu v místnosti při chlazení a vytápění.
	-	**Tlačítko Zapnout / Vypnout**: Zapíná a vypíná klimatizaci.
FAN SPEED		**Tlačítko otáček vnitřního ventilátoru**: Nastavuje otáčky ventilátoru.
MODE		**Tlačítko pro volbu provozního režimu***: Volí provozní režim: chlazení / automatický provoz nebo automatické přepínání režimů / odvlhčování / vytápění / cirkulace vzduchu.
JET MODE	Po	**Tlačítko Jet (rychlé) chlazení/ vytápění***: V krátké době zvýší nebo sníží vnitřní teplotu.
SWING		**Tlačítko směru proudění vzduchu**: Řídí vertikální nebo horizontální směr proudění vzduchu.
ROOM TEMP		**Tlačítko zobrazení teploty**: Zobrazuje teplotu v místnosti.
ON OFF	AM 12:00 ON OFF	**Tlačítko časovače**: Nastavuje aktuální čas a počáteční/konečný čas.
SILENT ENERGY CONTR A/CLEAN		**Navigační a funkční tlačítka***: Nastavují čas a speciální funkce. / / slouží v tichém režimu, Aktivní řízení energie a Automatické čištění. Stiskněte ENERGY DISPLAY na 3 vteřiny. Tichý režim a Aktivní řízení energie nejsou k dispozici současně.
SET CLEAR	-	**Tlačítko Nastavit/zrušit**: Nastavuje nebo ruší funkce.
	-	**Tlačítko Reset**: Resetuje nastavení klimatizace.
LIGHT		**Tlačítko Osvětlení**: Nastavuje jas displeje vnitřní jednotky.

* Některé funkce nemusí být v závislosti na modelu podporovány.

Vložení baterií

Před použitím vložte do dálkového ovládání baterie. Typ použité baterie je AAA (1,5 V).

1 Sundejte kryt bateriového prostoru.

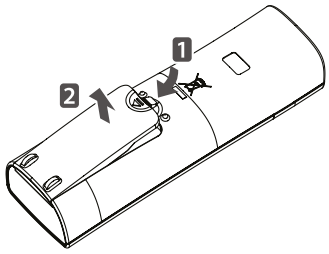

2 Vložte nové baterie a dbejte na zachování správné polarity + a -.

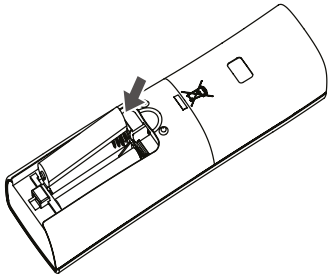

3 Nasaďte kryt bateriového

POZNÁMKA

Pokud začne obrazovka displeje dálkového ovládání slábnout, vyměňte baterie.

Instalace držáku dálkového ovládání

Držák nainstalujte v místě, kam nedopadá přímé sluneční světlo, abyste chránili dálkové ovládání.

1 Zvolte si bezpečné a snadno dostupné místo.

2 Držák pevně zajistěte 2 šrouby pomocí šroubováku.

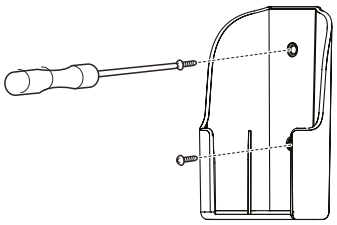

3 Dálkové ovládání zasuňte do držáku.

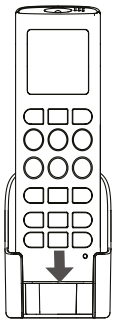

Způsob použití

Dálkové ovládání namiřte směrem na přijímač signálu v dolní části klimatizačního zařízení.

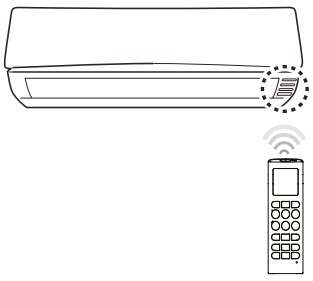

POZNÁMKA

- Dálkové ovládání může ovládat jiná elektronická zařízení, pokud je na ně namířeno. Dbejte na to, abyste mířili dálkovým ovládáním směrem na přijímač signálu klimatizačního zařízení.
- Abyste zajistili správné fungování, čistěte vysílač a přijímač signálu měkkým hadříkem.

ZÁKLADNÍ FUNKCE

Chlazení místnosti (Chlazení)

1 Stiskem (ON/OFF) spusťte zařízení.
2 Opakovaným stiskem (MODE) zvolte chlazení.
- na displeji sa zobrazí ❄.

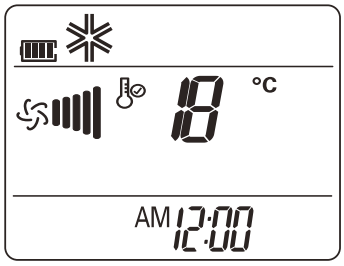

3 Stiskem (△) nebo (▽) nastavte požadovanou teplotu.
- Rozmezí teplot je 18 °C - 30 °C.

Vytápění místnosti (Topení)

1 Stiskem (ON/OFF) spusťte zařízení.
2 Opakovaným stiskem (MODE) zvolte topení.
- na displeji sa zobrazí ☼.

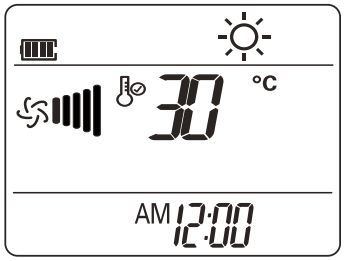

3 Stiskem (△) nebo (▽) nastavte požadovanou teplotu.
- Rozmezí teplot je 16 °C - 30 °C.

POZNÁMKA

Modely sloužící pouze pro chlazení tuto funkci nepodporují.

Odstraňování vlhkosti (Odvlhčování)

Tímto režimem odstraníte nadměrnou vlhkost z prostředí s vysokou vlhkostí nebo v deštivém období, abyste zabránili výskytu plísní. Tento režim nastavuje automaticky teplotu místnosti a rychlost ventilátoru, aby se vlhkost udržovala na optimální úrovni.

1 Stiskem (ON/OFF) spusťte zařízení .
2 Opakovaným stiskem (MODE) zvolte odvlhčování.
- na displeji se zobrazí 💧.

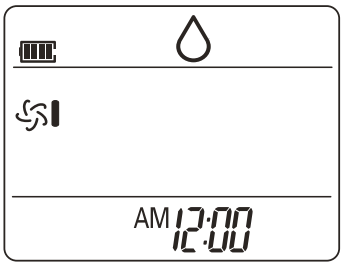

POZNÁMKA

V tomto režimu nemůžete nastavovat teplotu místnosti, protože se nastavuje automaticky. Teplota místnosti se ani nezobrazuje na obrazovce displeje.

Větrání místnosti (Cirkulace vzduchu)

Tento režim pouze cirkuluje vzduch v místnosti beze změny teploty místnosti. V režimu cirkulace vzduchu se rozsvítí kontrolka chlazení.

1 Stiskem (ON/OFF) spusťte zařízení.
2 Opakovaným stiskem (MODE) zvolte cirkulaci vzduchu.
-na displeji se zobrazí .

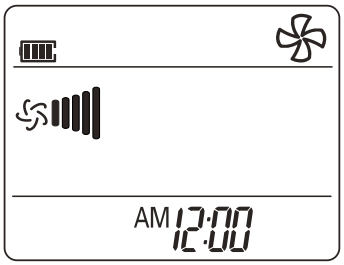

3 Stiskem (FAN SPEED) nastavíte rychlost ventilátoru.

Nastavení rychlosti ventilátoru

1 Opakovaným stiskem (FAN SPEED) nastavíte rychlost ventilátoru.
- Zvolte pokud chcete přirozený vzduch. Rychlost ventilátoru se nastaví automaticky.

Nastavení směru proudění vzduchu

1 Pro nastavení směru proudění vzduchu ve vodorovném směru stiskněte opakovaně a zvolte požadovaný směr.
- Pokud zvolíte (SWING), bude se směr proudění vzduchu nastavovat automaticky.
2 Pro nastavení směru proudění vzduchu ve svislém směru stiskněte opakovaně a zvolte požadovaný směr.
- Pokud zvolíte bude se směr proudění vzduchu nastavovat automaticky.

POZNÁMKA

- V závislosti na modelu nemusí být nastavování směru proudění vzduchu ve svislém směru podporováno.
- V případě nesprávného nastavení vzduchov ho deflektoru může dojít k poruše výrobku.
- Pokud restartujete klimatizační zařízení, začne pracovat s předešlým nastaveným směrem proudění vzduchu, proto nemusí vzduchový deflektor odpovídat ikoně zobrazené na dálkovém ovládání. Pokud k tomu dojde, stiskem (SWING) nebo (SWING) upravte znovu směr proudění vzduchu.

Nastavení časového spínače

Funkci časového spínače můžete využít k dosažení úspory energie a účinnějšímu využívání klimatizačního zařízení.

Nastavení aktuálního času

1 1 Přidržte (SET/CLEAR) déle než 3 sekundy.
- V dolní části obrazovky displeje začne blikat ikona AM/PM.

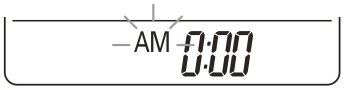

2 Stiskem ▽ nebo △ zvolte minuty.
3 Dokončete stiskem SET CLEAR .

Zapnutí klimatizačního zařízení automaticky ve stanovenou dobu

1 Stiskněte ON
- V dolní části obrazovky začne blikat následující ikona.



2 Stiskem ▽ nebo △ zvolte minuty.
3 Dokončete stiskem SET CLEAR.

Vypnutí klimatizačního zařízení automaticky ve stanovenou dobu

1 Stiskněte OFF.
- V dolní části obrazovky začne blikat následující ikona.



2 Stiskem ▽ nebo △ zvolte minuty.
3 Dokončete stiskem SET CLEAR .

Zrušení nastavení časového spínače

1 Stiskněte ON .
2 Stiskem ON nebo OFF zrušte nastavení časového spínače.
3 Stiskněte SET CLEAR .
- Pro zrušení všech nastavení časového spínače stiskněte SET CLEAR .

Nastavení režimu spánku

Pokud nastavíte režim spánku, klimatizační zařízení se automaticky vypne, až půjdete spát.

1 Stiskem ON OFF spusťte zařízení.
2 Stiskněte SLEEP .
3 Stiskem ▽ nebo △ zvolte hodiny (až 7 hodin).
4 Dokončete stiskem SET CLEAR .
- Na obrazovce displeje se v režimu spánku zobrazuje .

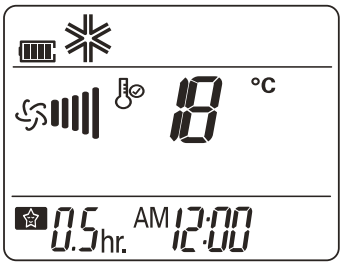

POZNÁMKA

Pro pohodlnější spánek se v režimech chlazení a odvlhčování teplota zvyšuje po 30 minutách o 1 °C a po dalších 30 minutách o další 1 °C. Teplota se zvyšuje až o 2 °C v porovnání s přednastavenou teplotou.

POKROČILÉ FUNKCE

Klimatizační zařízení nabízí některé doplňkové pokročilé funkce.

Rychlá změna teploty místnosti

(Rychlé chlazení/topení)

V tomto režimu můžete v létě rychle ochladit vzduch v místnosti a v zimě jej rychle ohřát.

1 Stiskem (ON/OFF) spusťte zařízení.
2 Stiskněte (JET).

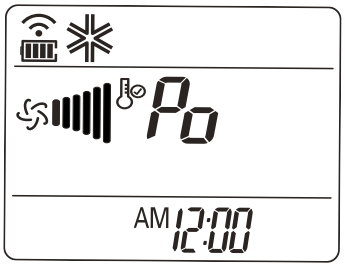

- V režimu rychlého chlazení fouká 30 minut vzduch o teplotě 18 °C.
- V režimu rychlého topení fouká 30 minu vzduch o teplotě 30 °C.

POZNÁMKA

- Tuto funkci nelze použít v režimu cirkulace vzduchu, automatickém režimu a v automatickém změnovém režimu.
- V závislosti na modelu nemusí být tato funkce podporována.

Čištění vzduchu v místnosti

Automatický čisticí provoz

Při chlazení nebo odvlhčování se ve vnitřní jednotce tvoří vlhkost. Pomocí funkce automatického čištění vlhkost odstraníte.

1 Stiskem (ON/OFF) spusťte zařízení.
2 Stiskněte (A/CLEAN).
- na displeji se zobrazí .

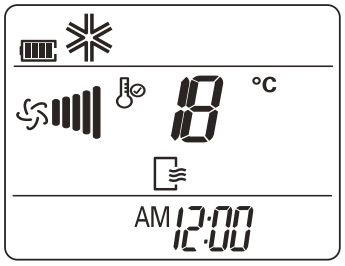

- Pokud zařízení vypnete, bude ventilátor bude fungovat 30 minut a čistit vnitřek vnitřní jednotky.

POZNÁMKA

Některé tlačítka nemusí v režimu automatického čištění fungovat.

Ovládání čištění pomocí Plasmasteru

Ionty emitované z ionizátoru Plasmaster vyvinutého firmou LG hubí vzdušné bakterie a jiné škodliviny.

1 Stisknutím tlačítka ⏻ zapněte klimatizaci.

2 Stiskněte tlačítko IONIZER.

- Na displeji se zobrazí ikona .

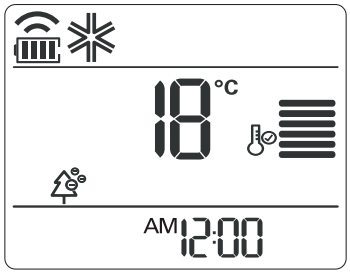

POZNÁMKA

- Tuto funkci můžete stisknutím tlačítka IONIZER použít bez zapnutí klimatizace.
- Tato funkce nemusí být v závislosti na modelu podporována.
- Za provozu se ionizátoru nedotýkejte.

Automatický provoz (umělá inteligence)

Modely, které jen chladí

V tomto režimu se rychlost otáčení ventilátoru a teplota nastavuje automaticky na základě teploty v místnosti.

1 Stisknutím tlačítka ⏻ zapněte klimatizaci.

2 Opakovaným stiskem tlačítka MODE zvolte automatický provoz.

- Na displeji se zobrazí ikona AI

3 Pomocí tlačítka ∧ nebo ∨ zvolte požadovaný provozní kód, je-li teplota vyšší nebo nižší než požadovaná teplota.

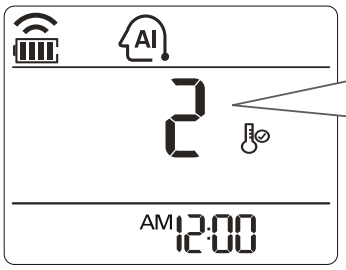

Kód	Popis
2	Chladit
1	Chladit mírně
0	Udržovat teplotu v místnosti
-1	Topit mírně
-2	Topit

POZNÁMKA

- V tomto režimu nemůžete nastavit otáčky ventilátoru, ale můžete nastavit vzduchový deflektor tak, aby se automaticky otáčel.
- Tato funkce nemusí být v závislosti na modelu podporována.

Ovládání automatického přepínání režimu

Modely tepelných čerpadel

V tomto režimu se automaticky přepíná provozní režim s cílem udržet nastavenou teplotu v rozmezí ±2 °C.

1 Stisknutím tlačítka ⏻ zapněte klimatizaci.

2 Opakovaným stiskem tlačítka MODE zvolte režim automatického přepínání.

- Na obrazovce displeje se zobrazí ikona AI

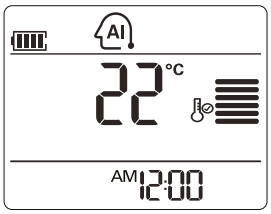

3 Pomocí tlačítka ∧ nebo ∨ zvolte požadovanou teplotu.

- Rozsah teploty je 18-30 °C (64-86 °F).

4 Opakovaným stiskem tlačítka FAN SPEED zvolte otáčky ventilátoru.

POZNÁMKA

Tato funkce nemusí být v závislosti na modelu podporována.

Tichý režim

Jeho účelem je zabránit možným stížnostem sousedů na hluk z venkovních jednotek.

Akustický tlak venkovní jednotky v režimech chlazení a vytápění se snižuje o 3 dB oproti jmenovitému akustickému tlaku.

1 Stisknutím tlačítka ⏻ zapněte klimatizaci.

2 Stiskněte tlačítko SILENT.

- Na displeji se zobrazí ikona

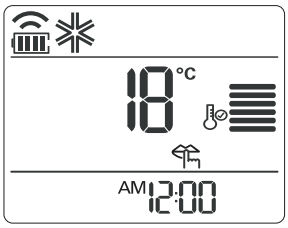

Funkce tichého režimu je k dispozici pro tato nastavení teploty:

- rozsah teplot možného chlazení: vnitřní teplota 18-30 °C (64-86 °F), venkovní teplota 18-43 °C (64-109 °F),
- rozsah teplot možného vytápění: vnitřní teplota 16-30 °C (60-86 °F), venkovní teplota 6-24 °C (43-75 °F).

POZNÁMKA

- Nastavení je k dispozici jen v režimu On (zapnuto). Tichý a energeticky úsporný režim nejsou k dispozici současně. Bude-li v tichém režimu zvolen energeticky úsporný režim, tichý režim se zruší a bude fungovat energeticky úsporný režim.
- V případě zvolení tichého režimu venkovní jednotky se může snížit výkon.
- Tuto funkci nelze použít v režimech cirkulace vzduchu a odvlhčování.

Režim aktivního řízení energie

Účinkuje tak, že šetří energii. (Nastavení je možné v režimu chlazení vzduchu.)

1. krok: Příkon v režimu chlazení je snížen o 20 % oproti jmenovitému příkonu.

2. krok: Příkon v režimu chlazení je snížen o 40 % oproti jmenovitému příkonu.

1 Stisknutím tlačítka ⏻ zapněte klimatizaci.

2 Stiskněte tlačítko ENERGY CONTR.

- Na displeji se zobrazí ikona

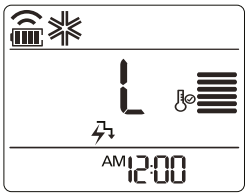

Zadání 1. kroku

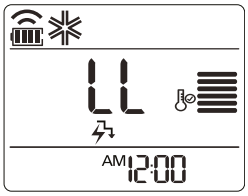

Zadání 2. kroku

Funkce aktivního řízení energie je k dispozici pro tato nastavení teploty:

- rozsah teplot možného chlazení: vnitřní teplota 18-30 °C, venkovní teplota 21-32 °C.

POZNÁMKA

- Tuto funkci lze použít v režimu chlazení.
- Každým stisknutím tlačítka Active E/Control na dálkovém ovladači se nastaví 1. krok, 2. krok a vypnutí funkce – stále dokola. Na 5 sekund se objeví požadovaná teplota.
- Je-li zvolen režim aktivního řízení energie venkovní jednotky, může se snížit výkon.

Jas displeje

Můžete nastavit jas displeje vnitřní jednotky.

1 Stiskněte tlačítko LIGHT.

Zapněte/vypněte displej.

POZNÁMKA

Tato funkce nemusí být v závislosti na modelu podporována.

Přepínání mezi °C a °F

Jednotka se přepíná ze °C na °F nebo obráceně, je-li na 5 sekund stisknuto tlačítko teploty v místnosti (ROOM TEMP).

Ovládání klimatizace bez dálkového ovladače

K ovládání klimatizace můžete použít tlačítko vypínače na vnitřní jednotce, není-li k dispozici dálkový ovladač. Budou však nastaveny příliš vysoké otáčky ventilátoru.

1 Otevřete čelní panel.
- Mírně nadzdvihněte obě strany panelu.

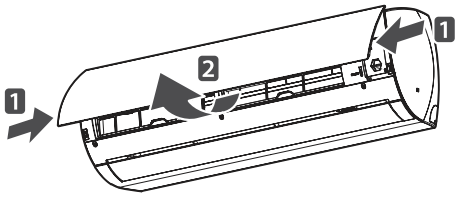

* Tato funkce se může měnit podle typu modelu.

2 Stiskněte tlačítko vypínače (on-off).

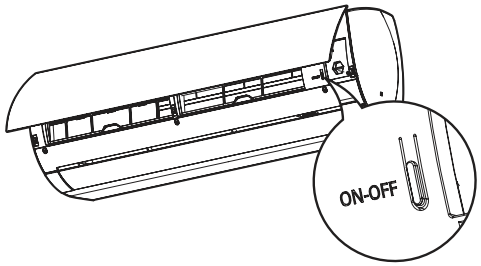

* Tato funkce se může měnit podle typu modelu.
- U modelů, které chladí i topí, se provozní režim mění v závislosti na teplotě v místnosti.

Teplota v místnosti	Nastavená teplota	Provozní režim
Pod 21 °C	24 °C	Vytápění
Nad 21 °C a pod 24 °C	23 °C	Odvlhčování
Nad 24 °C	22 °C	Chlazení

- Pro modely, které pouze chladí, je teplota nastavena na 22 °C.

Automatický restart klimatizace

Jakmile se klimatizace znovu zapne po výpadku elektrického klimatizaci, tato funkce obnoví předchozí nastavení. Tato funkce je součástí výchozího továrního nastavení.

Deaktivace automatického restartu

1 Otevřete čelní panel.
- Mírně nadzdvihněte obě strany panelu.

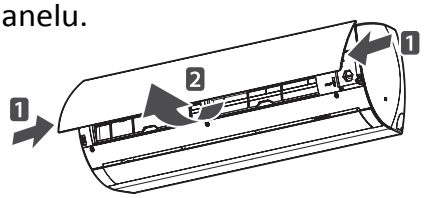

* Tato funkce se může měnit podle typu modelu.

2 Stiskněte tlačítko vypínače a 6 sekund je podržte.
- Jednotka 2× pípne a 6× blikne kontrolka.

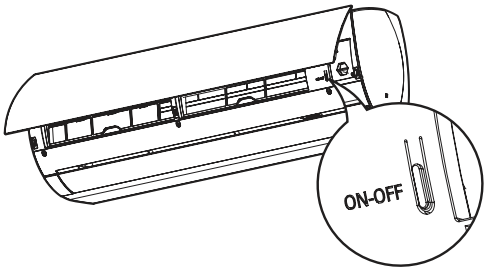

* Tato funkce se může měnit podle typu modelu.
- Až budete chtít funkci znovu aktivovat, stiskněte tlačítko vypínače (on-off) a 6 sekund je podržte. Jednotka 2× pípne a 4× blikne kontrolka.

POZNÁMKA

Pokud tlačítko vypínače podržíte jen 3-5 sekund místo šesti, jednotka se přepne do zkušebního režimu.

Ve zkušebním režimu jednotka 18 minut vyfukuje silný proud vzduchu pro chlazení a pak se vrátí k výchozím továrním nastavením.

Čištění vzduchového filtru

Vzduchový filtr čistěte každé dva týdny nebo v případě potřeby častěji.

1 Vypněte klimatizaci a odpojte napájecí kabel.

2 Otevřete přední kryt.

- Mírně nadzdvihněte obě strany panelu.

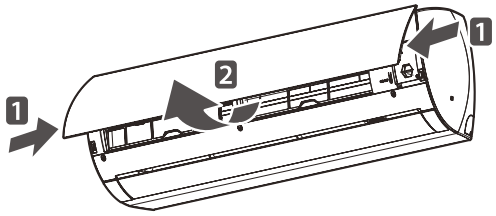

* Funkce se může měnit podle modelu.

3 Uchopte knoflík vzduchového filtru, mírně jej zdvihněte a vyjměte filtr z jednotky.

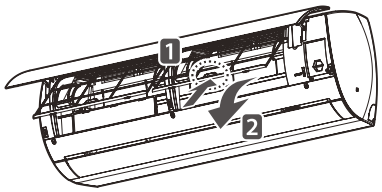

* Funkce se může měnit podle modelu.

4 Vyčistěte filtr vysavačem nebo pomocí teplé vody.

- Budou-li nečistoty těžko odstranitelné, vymyjte filtr ve vlažné vodě s čisticím prostředkem.

5 Filtr dokonale vysušte.

Čištění filtru 3M

1 Vypněte klimatizaci a odpojte napájecí kabel.

2 Otevřete přední kryt a vyjměte vzduchový filtr (viz oddíl „Čištění vzduchového filtru“).

3 Vyjměte filtr 3M.

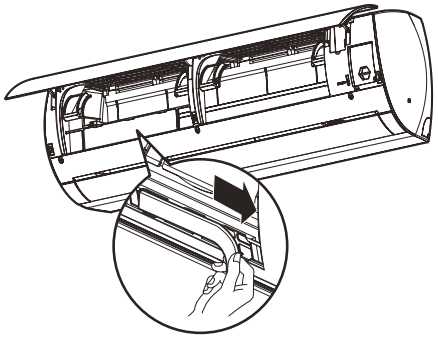

* Funkce se může měnit podle modelu.

4 Odstraňte nečistoty pomocí vysavače. Filtr 3M nečistěte vodou, protože by se mohl poškodit.

POZNÁMKA

- Doporučujeme filtr 3M vyměňovat každých 6 měsíců.
- Umístění filtrů se může lišit v závislosti na modelu.
- Pokud potřebujete více filtrů, obraťte se na servisní centrum LG (viz záruční list).

ÚDRŽBA

Pokud se klimatizace nebude delší dobu používat, vysušte ji, aby zůstala v nejlepším stavu.

1 Klimatizaci sušte v režimu ventilátoru 3-4 hodiny a poté odpojte napájecí kabel. Pokud v komponentách zůstane vlhkost, může dojít k poškození.

2 Před opětovným použitím klimatizace vysušte její vnitřní komponenty tří- až čtyřhodinovým chodem v režimu ventilátoru. To pomůže odstranit zápach, který vzniká z vlhkosti.

Výrobek pravidelně čistěte, aby si zachoval optimální výkon a předešlo se možnému poškození.

* Toto nemusí být k dispozici v závislosti na modelu.

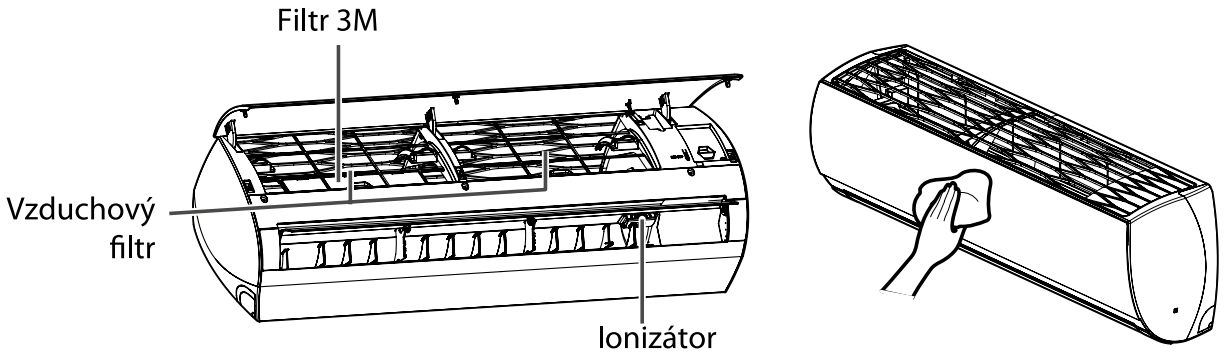

* Funkce nemusí být k dispozici v závislosti na modelu.

Typ	Popis	Interval
Vzduchový filtr	Viz oddíl „Čištění filtru“.	2 týdny
Ionizátor	Viz oddíl „Čištění ionizátoru“.	6 měsíců
Filtr 3M	Viz oddíl „Čištění filtru 3M“.	1 měsíc
Vnitřní jednotka	Čistěte povrch vnitřní jednotky čistým měkkým hadrem.	Pravidelně
	Očistěte vypouštěcí trubku kondenzátu.	Každé 4 měsíce
	Očistěte vypouštěcí vaničku kondenzátu.	Jednou ročně
	Důkladně vyčistěte výměník tepla.	Jednou ročně
	Vyměňte baterie dálkového ovladače.	Jednou ročně
Venkovní jednotka	Čistěte parou spirály výměníku tepla a otvory v panelu (konzultujte s technikem).	Pravidelně
	Vyčistěte ventilátor.	Jednou ročně
	Očistěte vypouštěcí vaničku kondenzátu.	Jednou ročně
	Ověřte, zda je dobře upevněna sestava ventilátoru.	Jednou ročně
	Ověřte stav elektrických komponent.	Jednou ročně
	Očistěte elektrické komponenty proudem vzduchu.	Jednou ročně

Čištění ionizátoru

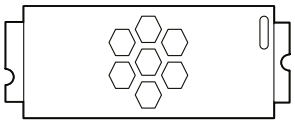

- Vypněte klimatizaci a odpojte napájecí kabel.
- K odstranění jakéhokoli prachu použijte bavlněnou prachovku.

Poznámka: Některé modely nemusí být ionizátorem vybaveny.

UPOZORNĚNÍ

- Před zahájením jakékoli údržby vypněte klimatizaci a odpojte napájecí kabel. Jinak může dojít k zasažení elektrickým proudem.
- K čistění filtrů nikdy nepoužívejte vodu teplejší než 40 °C. Mohlo by to způsobit deformaci nebo odbarvení.
- K čistění filtrů nikdy nepoužívejte těkavé látky. Takové látky mohou poškodit povrch výrobku.
- Filtr 3M nevymývejte vodou, protože by se mohl poškodit.

POZNÁMKA

- Umístění a tvary filtrů se mohou lišit v závislosti na modelu.
- Zajistěte pravidelné čištění lamel výměníku tepla venkovní jednotky, protože nečistoty nashromážděné na lamelách mohou snížit provozní účinnost nebo zvýšit náklady na energii.

ODSTRAŇOVÁNÍ PROBLÉMŮ

Funkce autodiagnostiky

Tento výrobek disponuje vestavěnou autodiagnostickou funkcí. V případě poruchy bude kontrolka vnitřní jednotky blikat ve dvousekundových intervalech. Pokud k této situaci dojde, kontaktujte svého prodejce.

Než zavoláte servis

Než budete kontaktovat servisní středisko, projděte si níže uvedenou tabulku. Pokud problém přetrvává, kontaktujte svého prodejce.

Závada	Možné příčiny	Nápravné opatření
Neobvyklé chování	■ Je cítit zápach po hoření a z jednotky se ozývají divné zvuky.	■ Vypněte klimatizaci, odpojte napájecí kabel ze zásuvky a kontaktujte svého prodejce.
	■ Z vnitřní jednotky vytéká voda navzdory nízké hladině vlhkosti.	
	■ Napájecí kabel je poškozen nebo se nadměrně zahřívá	
	■ Spínač, jistič, proudový chránič nebo pojistka nefungují správně.	
Klimatizace nefunguje	■ Klimatizace je odpojena.	■ Zkontrolujte, zda je napájecí kabel zapojen do zásuvky.
	■ Odpojené nebo vypadlé napájení.	■ Zkontrolujte napájení (jistič, proudový chránič apod.)
	■ Výpadek napájení.	■ Vypněte klimatizaci, pokud dojde k výpadku napájení. ■ Jakmile bude napájení obnoveno, počkejte tři minuty a poté klimatizaci zapněte.
	■ Napětí je příliš nízké nebo příliš vysoké.	■ Zkontrolujte jistič.
	■ Klimatizace se právě automaticky vypnula.	■ Znovu stlačte tlačítko ZAP/VYP klimatizace.
	■ Baterie nejsou správně vloženy do dálkového ovladače.	■ Jsou v dálkovém ovladači baterie? Jsou vloženy správně (znaménka + a -)? ■ Pokud po kontrole baterií klimatizace stále nefunguje, vyměňte je.

Závada	Možné příčiny	Nápravné opatření
Klimatizace nevyfukuje studený vzduch.	■ Nedochází ke správné cirkulaci vzduchu.	■ Ujistěte se že se před přední částí klimatizace nenachází záclony, závěsy, žaluzie, nábytek apod.
	■ Vzduchový filtr je znečištěný.	■ Vzduchový filtr čistěte jednou za dva týdny. ■ Viz „Čištění vzduchového filtru", kde jsou uvedeny další informace.
	■ Pokojová teplota je příliš vysoká.	■ V létě může ochlazení vzduchu uvnitř v místnosti chvíli trvat. ■ V tomto případě vyberte funkci rychlého chlazení k ochlazení vzduchu v místnosti.
	■ Z místnosti uniká studený vzduch.	■ Ujistěte se, že větracími otvory v místnosti nedochází k úniku studeného vzduchu.
	■ Požadovaná teplota je vyšší než nastavená teplota.	■ Nastavte požadovanou teplotu na hodnotu nižší než je aktuální teplota.
	■ V blízkosti se nachází nějaký tepelný zdroj.	■ Předcházejte používání generátorů tepla, například elektrických kamen nebo plynového hořáku během provozování klimatizace.
	■ Byl zvolen režim cirkulace vzduchu.	■ V režimu cirkulace vzduchu dochází pouze k vyfukování vzduchu z klimatizace bez jeho chlazení. ■ Přepněte provozní režim do režimu chlazení.
	■ Venkovní teplota je příliš vysoká.	■ Výkon chlazení nemusí být dostatečný.
Klimatizace nevyfukuje teplý vzduch.	■ Při spuštění režimu topení. ■ Lamela je téměř uzavřená a proud vzduchu nevychází ven. ■ Venkovní jednotka se právě spustila.	■ Tento jev je normální. ■ Vyčkejte, dokud nebude jednotka schopna připravovat teplý vzduch. ■ Dochází k přípravě teplého vzduchu.
	■ U venkovní jednotky je spuštěno odmrazování.	■ V režimu topení dochází k namrzání žebrování výměníku při poklesu venkovní teploty. ■ Odmrazením dojde k regeneraci povrchu žebrování výměníku. ■ Počkejte na dokončení operace. Může trvat 15 minut.
	■ Venkovní teplota je příliš nízká.	■ Výkon topení nemusí být dostatečný.

Závada	Možné příčiny	Nápravné opatření
Klimatizace se během provozu zastavuje.	■ Klimatizace se náhle vypne.	■ Může být aktivní funkce časovače. Pokud je tomu tak, je možné, že dojde k vypnutí. ■ Zkontrolujte nastavení časovače.
	■ Během provozu došlo k výpadku napájení.	■ K dispozici je funkce automatického restartu. Tato funkce je ve výchozím nastavení aktivní ■ Funkce automatického restartu může zapnout jednotku automaticky při obnově napájení. ■ Tato funkce je užitečná, pokud bydlíte v místech s častým výpadkem proudu.
Vnitřní jednotka běží, i když došlo k vypnutí.	■ Je spuštěn režim automatického čištění ■ Tato funkce odstraňuje vlhkost z vnitřní jednotky	■ Vyčkejte do ukončení funkce. ■ Zabrání bujení plísní. Pokud tuto funkci nechcete používat, můžete ji vypnout.
Z výstupu vnitřní jednotky vychází mlha.	■ Ochlazený vzduch z klimatizace vytváří mlhu.	■ Jakmile dojde k poklesu teploty, tento jev zmizí.
Z venkovní jednotky dochází k úniku vody.	■ Při topení odkapává kondenzovaná voda z tepelného výměníku	■ Tento jev vyžaduje instalaci odtokové hadice pod základovou pánev. ■ Kontaktujte osobu provádějící instalaci.
Provozní hluk nebo vibrace	■ Zvuk cvakání. Tento zvuk je možné slyšet při spouštění nebo zastavování jednotky z důvodu pohybu reverzního ventilu. ■ Zvuk skřípání. Plastové díly vnitřní jednotky se smršťují a rozšiřují díky náhlým změnám teplot. ■ Zvuk tekoucí vody, zvuk foukání. Je možné slyšet proudění chladiva.	■ Jsou to zcela normální jevy. ■ Po chvíli dojde k jejich utišení.
Vnitřní jednotka vyfukuje pachy.	■ Vzduch zapáchá z důvodu zatuchlého vzduchu nebo cigaretového zápachu absorbovaného vnitřní jednotkou.	■ Pokud zápach nemizí, je nutné opláchnout filtr nebo tepelný výměník. ■ Kontaktujte osobu provádějící instalaci.


LG
Life's Good

VŠEOBECNÉ ZÁSADY UŽÍVÁNÍ – nábytek a jiné vybavení

Před používáním je nájemce povinen řádně nastudovat tento dokument, který obsahuje pravidla správného používání, údržby a čištění, a následně se jeho informacemi během užívání řídit. Nábytek a doplňky vydrží déle, je-li o něj správně a pravidelně pečováno. Vezměte prosím na vědomí, že výrobky by měly být vždy použity v souladu s jejich určením.

Nesprávně provozovaný, udržovaný nebo čištěný nábytek a jiné vybavení se opotřebovává mnohem rychleji. Poškození způsobené nedodržením níže uvedených doporučení, může být důvodem zamítnutí reklamace.

NÁBYTEK

- Nábytek, s výjimkou nábytku venkovního, je určen k použití pouze v interiéru. Doporučuje se, aby byl nábytek používán za normálních podmínek, tzv.:
    - při teplotě v rozsahu 15-30 °C
    - relativní vlhkost vzduchu by se měla pohybovat v rozmezí 40-65 % (příliš suchý a příliš vlhký vzduch může způsobit deformaci dílů)
    - doporučuje se pravidelné větrání místnosti.
- Venkovní nábytek (židle a stoly na terasách a lodžiích) je naopak určený do exteriéru. I tak je potřeba ho chránit před mrazy a dalším nepříznivým počasím. V čase, kdy nábytek není používán by měl být zakrytý, v zimě je nutné ho skladovat uvnitř. Také je potřeba nábytek zabezpečovat proti silnému větru.
- Nábytek by neměl být umístěn nebo skladován v blízkosti zdrojů tepla, jako např. radiátorů, zářičů nebo dmýchadel. Nábytek by měl být umístěn ve vzdálenosti nejméně 1 m od aktivních tepelných zdrojů. Rovněž by neměl být na místech, které jsou vystaveny přímému slunečnímu záření. Dlouhodobé vystavení výrobku UV záření může vést až k jeho zabarvení.
- Povrch nábytku by měl být chráněný před přímým tepelným působením (předměty s teplotou nad 40 °C). Na nábytek nikdy nepokládejte moc horké předměty bez podložky.
- Nábytek je nutné umísťovat na rovnou plochu, aby nedocházelo k jeho deformaci.
- Nábytek nestěhujeme. V ohlášených a potvrzených případech správou objektu je stěhování možné za těchto podmínek. Nábytek nešoupeme po podlaze, ale přenášíme. Nejpohodlnějším způsobem, jak přenést kus nábytku, je uchopit ho za svislé prvky. Nedoporučuje se chytat za kovové části, úchytky nebo malé části čalounění (např. opěrku hlavy), které nejsou určeny k nošení, aby nedošlo k poškození výrobku. Stůl nebo psací stůl by měl být při nošení držen za nosný díl konstrukce, nikoliv za desku stolu. Stacionární nábytek je nutné přemisťovat zvedáním nahoru, aby například nedošlo k vylomení nožiček. Přenášený nábytek by neměl byt ničím zatěžkán, přesvědčíme se tedy, že jsme ho před přenášením vyprázdnili. K přemísťování stacionárního nábytku jsou zapotřebí nejméně dvě osoby. Mobilní nábytek je možné přemisťovat vlastními silami. Při přesouvání sedačky, která se skládá z jednotlivých menších částí, je nutné nejdřív tyto části od sebe oddělit. Přenášením jednotlivých částí daného kompletu lze zabránit jejich poškození.
- Nábytek musí být podlepen filcovými či jinými měkkými podložkami, aby při nesprávném přemísťování nábytku nebyla poškozena podlaha. Pod kolečkové židle používat předané podložky.
- Podlahu udržujeme čistou, aby nedocházelo k zanesení nečistoty do koleček/nožiček židlí a následnému poškození židle nebo podlahy.
- Opravu nebo výměnu pneumatického zdvihu smí provádět pouze speciálně vyškolený personál. POZOR! Demontování nebo rozebírání zdvihu vlastními silami je krajně nebezpečné a může způsobit jeho poškození nebo únik oleje.
- Během používání nábytku může dojít k uvolnění šroubových spojů. Je důležité tyto spoje během užívání kontrolovat (min. každých šest měsíců) a uvolněné spoje dotahovat.

- POZOR NA VLHKOST! Nábytek jednak není určen do místností s vysokou vlhkostí, ale také v případě kontaktu s vodou je nutné povrh neprodleně setřít jemným hadříkem. Voda by nábytek mohla při dlouhodobějším působení nevratně poškodit. Voda nesmí zatéct do míst spojů, hlavně u kuchyňské linky či koupelnové skříňky. Pozor také na příliš vlhkou podlahu či zatečení tekutiny pod nábytek. Nábytek může vodu absorbovat, musí proto dojít co nejdříve k vysušení.
- Nábytek by měl být používán v souladu s určením, a tedy i s ohledem na jeho maximální nosnost. Nedoporučuje se po nábytku procházet, sedět nebo stát na něm, pokud k tomu není přímo určen. Na židli, ať už jídelní či pracovní, by měla sedět pouze jedna osoba. Na pohovce by pak současně nemělo sedět více lidí, než je doporučeno (např. pohovku pro 3 osoby by neměly používat zároveň více než tři osoby). Velkou pozornost je nutné věnovat i při pokládání těžkých předmětů na nábytek. Obzvláště náchylný na deformace a poškození je čalouněný nábytek.

    - noční stolek max. nosnost 15 kg
    - botník max. nosnost 15 kg
    - konferenční kovový stolek max. nosnost 5 kg
    - komoda max. nosnost 25 kg
    - volně stojící knihovna max. nosnost 40 kg
    - TV stolek max. nosnost 30 kg, i TV stolek s pracovním stolem max nosnost 30 kg
    - jídelní stůl max. nosnost 40 kg
    - psací stůl i pracovní kout celková max. nosnost 40 kg
    - křeslo max. nosnost 150 ks
    - taburet max. nosnost 120 kg
    - pohovka (všechny typy) max. nosnost 110 kg na sedák
    - pracovní židle max. nosnost 130 kg
    - jídelní a barové židle max. nosnost 200 kg
    - patrová postel max. nosnost: horní lůžko 80 kg + dolní lůžko 100 kg
    - postel 140, 160, 180 max. nosnost 200 kg
    - jednolůžková postel s úložným prostorem max. nosnost 100 kg, max nosnost zásuvky 5 kg
    - sedací plochy v rámci věšáků / sestav skříní max. nosnost 120 kg
    - nástěnná police max. nosnost 5 kg
    - vnitřní police ve skříních, regálech a komodách max. nosnost 5 kg
    - šatní tyč max. nosnost 10 kg
    - věšáky a háčky max. nosnost 2 kg
    - kuchyň: zásuvky max. nosnost 20 kg, drátěný výsuv max. nosnost 15 kg
    - venkovní židle max. nosnost 110 kg
    - venkovní stůl max. nosnost 50 kg

- Dveře skříní otevíráme maximálně do úhlu 90°. Na dveře se nevěšíme a ani jinak nezatěžujeme. V opačném případě může dojít k vylomení z pantů či převržení nábytku.
- PRACOVNÍ DESKY nejsou určeny pro krájení a porcování potravin a nemůžou nahradit dřevěná či jiná prkýnka. Nepokládáme na ně ani horké předměty (například hrnce či plechy) – použít vždy žáruvzdornou podložku.
- CHEMICKÉ LÁTKY! Během používání chemických látek (kapaliny, alkohol, odlakovače, rozpouštědla atd.) se doporučuje používat izolační podložky. Rozlité kapaliny je nutné okamžitě setřít savým měkkým hadříkem. Je nutné zamezit kontaktu s pleťovou kosmetikou (krémy, balzámy atd.).

- Nábytek může být lehce poškozen předměty s ostrými nebo drsnými povrchy, proto se nedoporučuje pokládat takové předměty na povrch nábytku, především s nimi po nábytku pohybovat. Doporučuje se však používat podložky pod myš a klávesnici nebo jiné podobné vybavení, které pomůže ochránit povrch desky. Nedoporučuje se ani například opírat boty o podstavec otočných židlí během jejich používání.
- Postele s úložným prostorem otevírat jen pomocí madla k tomu určenému (nachází se v předním čele postele). Postel otevírat pouze v nezatíženém stavu.
- Výškově stavitelné police jsou ty, které jsou podloženy nosiči polic. Snadným přenastavením nosičů během chvíli upravíte rozestupy polic.
- Bezúchytková čílka dvířek se otevírají mechanickým způsobem TIP-ON. Dvířka stačí v místě instalovaného tip-onu lehce zatlačit. Pro zavření opět v místě tip-onu zatlačit. Tento typ otevírání mají z pravidla dvířka u kuchyňské linky (dvířka nad MW, digestoří) a horní skříňky nad pračkou a sušičkou. Čílko pod troubou je pevné, neslouží k úložnému prostoru.
- Vyklápěcí zásuvky v kuchyních se otevírají pomocí tlačítka, zavírají ručním zaklapnutí.
- Do odpadkových košů používejte sáčky na odpadky.

ČIŠTĚNÍ NÁBYTKU

Zásady čištění nábytku se převážně odvíjejí od materiálu, z kterého je nábytek vyrobený. Níže vypsaná pravidla je potřeba při péče o nábytek dodržovat.

LAMINÁTOVÉ DESKY, PRACOVNÍ A OBKLADOVÉ DESKY KUCHYNÍ

Jedná se o desky z třísek, pojených formaldehydovou pryskyřicí, plošně lisované, s povrchovou úpravou laminováním dekorativní folií. Laminát se používá v nábytkářském průmyslu především kvůli své odolnosti vůči oděru a teplotním změnám. Vyznačuje se vysokou úrovní odolnosti proti opotřebení a teplotním účinkem. Antistatický povrch pro změnu zabraňuje lepení prachu a usazovaní nečistot.



POUŽITÍ

- teplota 15-30 °C
- vlhkost vzduchu 40-65 %
- min. vzdálenost 1 m od aktivních tepelných zdrojů
- chránit před přímým slunečním zářením
- nepřekračovat max. nosnost
- nepoužívat ke krájení a porcování potravin
- nepokládat horké předměty
- výrobek nevystavujte dlouhodobému působení vody ani vodních par, sálavého tepla a přímého slunečního tepla a UV záření.



ČIŠTĚNÍ A ÚDRŽBA

- prach z nábytku odstraňte čistou měkkou prachovkou, která nemá brusné účinky
- čistit vlhkým měkkým hadříkem nebo houbou s běžnými jemnými domácími saponáty, poté ihned vytřete do sucha
- NEPOUŽÍVAT mechanické abrazivní prostředky (brusné a leštící pasty, prášky a jiné látky schopné poškrábat plochu), včetně mycích houbiček s abrasivní vrstvou na povrchu, které mají také schopnost poškrábat povrch
- NEČISTIT organickými rozpouštědly, bělícími prostředky či jinými agresivními chemikáliemi. Nejste-li si jisti vhodností čisticího prostředku, pak jej neaplikujte nebo jej nejprve vyzkoušejte na méně viditelném místě!!!
- POZOR na dlouhodobé působení vody na povrchu, hlavně olepené hrany a spoje. Zejména pak hrany ve styku s podlahou. V případě, že se Vám dostane voda na tento spoj, je nutné ji co nejrychleji vytřít hadříkem do sucha a vysušit.

SKLENĚNÉ POVRCHY A ZRCADLA

Sklo je extrémně tvrdý materiál, vyžaduje ale náležitou péči. Skleněné prvky a zrcadla se nedoporučují třít jakýmikoliv předměty jež jsou vyrobeny z tvrdých materiálů (keramika, kov), protože by mohly poškrábat povrch skla. Sklo je citlivé na rychlou změnu teploty, proto je vhodné vyhýbat se kontaktu například s horkými nádobami.



POUŽITÍ

- chránit před poškrábáním
- vyvarovat se tvrdým nárazům



ČIŠTĚNÍ A ÚDRŽBA

- čistit měkkým hadříkem
- je povoleno používat detergent

KOVOVÉ POVRCHY (PRÁŠKOVĚ LAKOVANÉ, CHROMOVANÉ, LEŠTĚNÉ)

Během procesu práškového lakování se používá speciální prášková barva, která je rovnoměrně nanesena (nastříkána) na povrch. Získaný povlak je nejen výjimečně hladký, ale také odolný. Nevýhodou je menší odolnost proti poškrábání a jinému mechanickému poškození (je spíše dekorativní). Chromované a leštěné povrchy mají rovněž dekorativně lesklý vzhled. Jsou však mnohem odolnější proti poškrábání než lakované povrchy.



POUŽITÍ

- chránit před poškrábáním a jinými mechanickým poškozením



ČIŠTĚNÍ A ÚDRŽBA

- čistit měkkým hadříkem
- obecně dostupnými čisticími prostředky, které nepoškrábají povrch

UMĚLÉ DŘEVO

Umělé dřevo je určeno pro venkovní použití a odolá veškerým druhům počasí. Umělé dřevo je vyrobeno ze syntetického plastu a vypadá a funguje velmi podobně jako dřevo přírodní. Je určeno pro uživatele, kteří dávají přednost atraktivnímu a stylovému zahradnímu nábytku, který nevyžaduje přílišnou údržbu. Umělé dřevo nabízí oproti přírodnímu dřevu několik výhod. Je odolné vůči vlhkosti a plísním, takže vydrží déle. Umělé dřevo je odolný materiál a narozdíl od dřeva přírodního nadměrné sucho u něho nevede ke vzniku prasklin a puklin.



POUŽITÍ

- Nepokládejte extrémně horké nebo studené předměty na povrch (používejte podložky)
- Abyste zabránili poškození způsobenému vysokými teplotami, neponechávejte skleněné předměty po použití přímo na povrchu



ČIŠTĚNÍ A ÚDRŽBA

- čistit měkkým vlhkým hadříkem nebo jelenicí, v případě potřeby s mýdlem nebo tekutým prostředkem na nádobí
- nikdy nepoužívejte práškový prostředek nebo jiný produkt obsahující brusná činidla, protože by mohlo dojít k poškrábání povrchu

PLASTY

Umělé hmoty jsou nejčastěji odolné vůči chemikáliím a vlhkosti. Jsou méně nebo vůbec odolné vůči například silným oxidačním činidlům a zvýšené teplotě. Plastové elementy by navíc neměly být vystaveny silnému slunečnímu záření, mrazu nebo silnému dešti.



POUŽITÍ

- teplota 15-30 °C
- chránit před poškrábáním



ČIŠTĚNÍ A ÚDRŽBA

- čistit měkkým, vlhkým hadříkem
- obecně dostupnými čisticími prostředky, které nepoškrábají povrch

ČALOUNĚNÉ PRVKY

Pohovky, taburet, křeslo, pracovní židle – čalounění 100% PES (polyester)



POUŽITÍ

- teplota 15-30 °C
- chránit před poškozením a umístěním do vlhkého prostředí
- nevystavujte přímému slunečnímu záření, ani jiným zdrojům tepla
- nezatěžovat větší hmotností, než je stanoveno
- s ostrými předměty zacházejte v blízkosti čalounění opatrně, aby nedošlo k protržení či jiného poškození



ČIŠTĚNÍ A ÚDRŽBA

- Prach a nečistoty odstraňuje suchým či lehce navlhčeným hadříkem v čisté vodě, hadřík ideálně bavlněný
- Použít můžete také vysavač s nástavcem na vysávání čalouněného nábytku, vysávejte při nižším výkonu
- tekutiny odsajte papírovým ubrouskem, poté setřete vlhkým hadříkem zbytky nečistot a nechte látku vyschnout; čištění provádějte ihned po znečistění.
- Na textil nepoužívejte čistící prostředky, rozpouštědla ani jiné chemické látky.
- Neprat, nežehlit, nebělit. V případě snímatelných potahů dodržujte pokynů uvedených na štítku.

DŘEVO – MASIVNÍ EUKALYPTUS

Područky venkovních židlí mají dřevěné části a jsou napuštěné ošetřovacím olejem a musí být ošetřovány opakovaně. Doporučuje se olejem natřít zhruba dvakrát až třikrát za sezónu a pak těsně před zazimováním. Před aplikování oleje musí být povrch vždy čistý. Nechte područky s olejem uschnout minimálně 24h.

DÝHA

Dýha je tenký list nařezaný z masivního dřeva výběrových kmenů. Tloušťka dýh se pohybuje v rozmezí od 0,3 mm do 5 mm. Dýhy se používají především jako dekorativní povrchová úprava či dokončení materiálů na bázi dřeva, čímž jsou myšleny dřevovláknité a dřevotřískové desky. Na plochách jsou použity přibarvené šelakové základy a následně je plocha dokončena olejovou politurou. Tím je dosažen požadovaný vzhledový efekt a poskytnuta dřevu základní ochrana proti nečistotě a vlhkosti. Z tohoto materiálu vyrobené úchytky a dřevěné podnože skříněk.



POUŽITÍ

- teplota 15-30 °C
- chránit před poškrábáním
- plochy jsou po velmi krátkou dobu odolné proti vodě a jiným tekutinám (cca 1 minutu). Nejsou odolné proti páře



ČIŠTĚNÍ A ÚDRŽBA

- čistění lze provádět hadříkem jemně zvlhčeným (odpovídající vlhkosti lidské ruky) velmi slabou mýdlovou vodou.
- doporučujeme použít měkký hadřík z materiálu nepouštějícího vlákna, například flísové utěrky
- v žádném případě se nesmí použít koncentrovaný nebo abrazivní čistící prostředek (čistící pasty, kaše, prášky a jiné látky schopné poškrabat plochu)

GRANIT (GRANITEK)

Granitové dřezy jsou složeny z přírodních granitových zrn (tvoří téměř 80 % hmoty) lepenými bezbarvou akrylovou pryskyřicí. Tento výběr různě zbarveného granitu a kombinace různých odstínů určují barvu hotového výrobku. Granitek je svou strukturou podobný přírodnímu kameni. Díky vysokému obsahu inertních plniv, je povrch pevný a tvrdý.



POUŽITÍ

- Používejte jen pro účely tomu určené.
- Nekrájejte potraviny přímo na povrchu dřezu. Pro tento účel používejte přípravné desky – prkénka.
- Nepokládejte pánve nebo nádoby právě sejmuté z horké varné desky přímo do dřezu.
- Nelijte vařící vodu přímo do dřezu, protože by se mohlo zdeformovat odpadové potrubí.
- Nepoužívejte vysoce alkalické látky jako amoniak nebo žíravá soda



ČIŠTĚNÍ A ÚDRŽBA

- Na čištění dřezu se nejlépe hodí jemný hadřík nebo houba s všeobecně dostupnými detergenty zředěnými v teplé vodě.
- Silné detergenty nepoužívejte.
- Vlhké části dřezu po používání osušte do sucha, napomůže to prevenci vytváření map vodního kamene (zvlášť u dřezů tmavé barvy)
- Stopy skvrn mohou být odstraněny hadříkem napuštěným rozpuštěným bělidlem nebo alkoholem nebo v extrémních případech acetonem. Poté povrch dobře opláchněte vodou.
- Šmouhy vzniklé otíráním kovového nádobí o povrch dřezu mohou být odstraněny kartáčem společně s detergenty.
- Zbytky vodního kamene mohou být odstraněny pomocí octa nebo kyseliny octové.

LAMPIČKY (stojací, stolní)

Výrobky jsou určeny pouze pro použití do interiéru. Na čištění používat jemný vlhký hadřík a jemné čistící prostředky. Nepoužívat bělidla, abrazivní a jiné agresivní čistící prostředky.

Při výměně žárovek vytahovat ze zásuvky. Jakmile dojde k porušení kabelu, výrobek nepoužívat.

STROPNÍ SVÍTIDLA (se stmívačem)

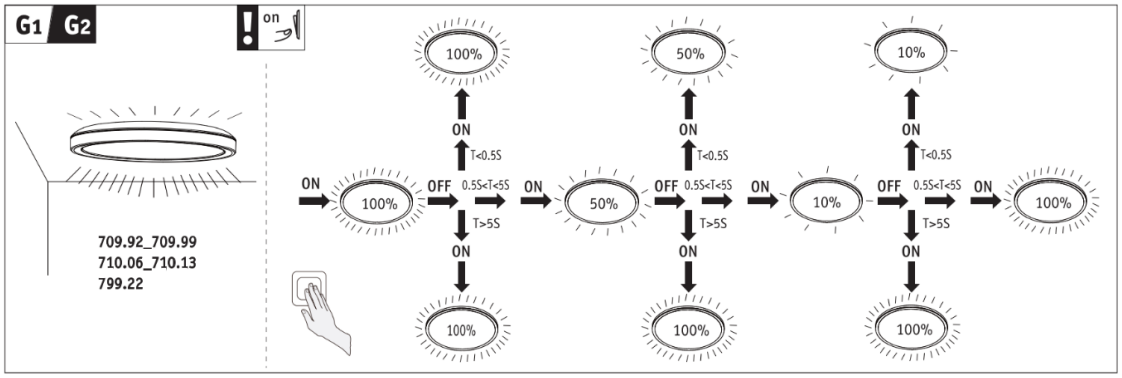

KOBEREC

Koberec je potřeba čistit pravidelně. Vysávání provádět alespoň ve dvou směrech pomocí stavitelných hubic vysavače (dle výšky a druhu vlasu koberce). Lze použít i vysávání pomocí rotačního kartáče, nedoporučuje se na smyčkové koberce.

Při odstranění skvrn lze používat jen doporučených prostředků jako např. výrobky firmy Dr.Schutz, Loba atd. V žádném případě nepoužívat benzin, bělidla a jiné agresivní chemikálie, které můžou poškodit vlas i osnovu koberce.

Existuje několik profesionálních způsobů čištění jako např. suché čištění systémem Carpet Cleaner, nebo např. ekapsulační (obalovací) metoda pomocí tekutého čistícího prostředku s polymerem. U silně znečištěných koberců lze použít mokrý proces např. technologií Karcher-šamponování a extraktorové hloubkové čištění (stroj-extraktor vhání pod tlakem čistící emulzi do koberce a v zápětí jí vysává). Při mokrém čištění používat co nejmenšího množství vody. Doporučujeme využít čistírnu.

ZÁCLONY

Záclony pereme vždy samostatně a jen ve vlažné vodě o teplotě 30 stupňů. V pračce zvolíme ten nejšetrnější program, který se nabízí. Používat tekutý prací prostředek (nikdy s obsahem bělících látek s obsahem chloru). Velmi opatrně zacházejte s odstraňovačem skvrn (Vanish přípravek na bělení záclon – pouze na bílé záclony a raději malé množství).

Záclony nikdy nežďímáme a neodstřeďujeme. Doporučujeme záclony po vyprání, na úplný závěr celého cyklu, těsně předtím, než je vytáhneme z pračky, nechat jen na chviličku odstředit na co nejnižší počet otáček, tedy 300 nebo 400 otáček. Ihned vyndat z pračky a pověsit.

Záclony nedoporučujeme sušit v bubnové sušičce.

Háčky na věšení ze záclony před praním sundávat.

Doporučujeme využít čistírnu.

ŽALUZIE MAX 25

Ovládání žaluzií tzn. vytahováním, spouštěním a naklápěním lamel, se provádí manuálně plastovým řetízkem. Údržba žaluzií spočívá v opatrném omytí lamel vlažnou vodou a neagresivním saponátem tak, aby nedošlo ke zdeformování hliníkových lamel.

PŘEDLOŽKA DO KOUPELNY

Před prvním použitím vyperte zvlášť. Následně perte s tkaninami v obdobných barvách. Lze prát v pračce na 40°C. Výrobek se nesmí bělit, sušit v sušičce a žehlit. Výrobek nelze chemicky čistit.

ROHOŽKA

Použití do interiéru i exteriéru. Čistěte pouze v ruce, vodou a běžně dostupnými čistícími přípravky. Výrobek se nesmí prát v pračce, bělit, sušit v sušičce a žehlit. Výrobek nelze chemicky čistit.

MATRACE + CHRÁNIČ MATRACÍ

Matrace nepoužívejte bez chráničů matrace. Matrace by se měla 3 až 4 krát do roka otáčet. Nejen dvě plochy na ležení, ale také strana na hlavu a strana na nohy. Díky pravidelnému otáčení se matrace neproleží podle vašeho těla. Matraci pravidelně vysávejte. Není to pouze otázka hygieny, ale také prachy a špíny, která se do matrace dostává a může poškodit strukturu a prošívání potahu matrace. Pokud máte možnost matraci nechte jednou za půl roku vyvětrat.

Prát lze pouze potah matrace, a to max na 60°C. Před praním zapněte zip. Výrobek se nesmí bělit, žehlit, sušit v sušičce a chemicky čistit.

Chránič matrace před prvním použitím vyperte. Následně ho perte minimálně šestkrát do roka. Pokud jste alergičtí na roztoče, perte chránič častěji. Perte na 60°C, nesušte v sušičce, nežehlete a nebělte. Profesionální suché čištění je možné tetrachloretenem a všemi rozpouštědly uvedenými pod symbolem F – normální postup.

MOP

Je vhodný pro vytírání všech druhů tvrdých podlah. Mop stačí namočit v kbelíku s vodou s přidaným saponátem, poté přenést do ždímacího koše a vytlačit přebytečnou vodu. Odjištěním tyče (bílá páčka v dolní třetině se překlopí dolů) a pohybem rukojeti nahoru a dolů dojde k rotaci (odstředění) mopu a košíku. Mop tak připravíte ke stírání bez předklánění a namáčení rukou. Z koncovky z mikrovlákna se dostane přebytečná voda, která nesvědčí např. parketám. Mikrovlákno disponuje výbornou sací schopností a nezanechává šmouhy.

Kloub ve spodní části kovové tyče umožní dokonalé vytření prachu i na těžko dosažitelných místech. Pod postelí, stolem, komodou i skříní. Kloub má rozsah cca 90° na obě strany. Teleskopickou tyč lze zaaretovat překlopením páčky v dolní třetině tyče nahoru, její délku lze zvolit podle výšky postavy od 120 cm až do 98 cm.

KUCHYŇSKÁ BATERIE

Doporučuje se pravidelně čistit kohoutek výhradně teplou mýdlovou vodou, vyvarujte se použití agresivních čisticích prostředků a prostředků obsahujících brusiva. Při čištění použijte měkký hadřík, ne hrubé houbičky, kartáče či drátěnky. Výrobce neodpovídá za škody způsobené nedodržením těchto doporučení.

ŽEHLÍCÍ PRKNO

Nabízí nastavitelnou výšku od 67 do 90 cm, kterou lze polohovat do 7 úrovní. Výšku si tak lze nastavit dle potřeby, umožňuje i žehlení v sedě.

Nabízí prostornou žehlící plochu s praktickým odkládacím prostorem pro žehličku se silikonovými prvky, díky čemuž vydrží teplotu až do 220 °C. Maximální zatížení pro odkládací plochu je 5 kg, zatížení prkna je 30 kg.

Je velmi skladné a má stabilní a bezpečnou konstrukci, nohy prkna jsou navíc pro větší bezpečí opatřeny protiskluzovými koncovkami. Díky mřížkové konstrukci žehlící plochy je prkno vhodné i pro napařování. Bavlněný snímatelná potah umožňuje maximální teplotu při žehlení 180 °C. Potah lze prát na max 30 °C.

TELEVIZNÍ DRŽÁK

Kloubový nástěnný držák na televizi. Nosnost držáku je 50 kg. Maximální náklon -20°/+10°, natočení 180° a rotace 6°

NÁDOBÍ

Před prvním použitím veškeré nádobí umyjte v teplé vodě s použitím neagresivního tekutého mycího prostředku, opláchněte je a měkkou utěrkou utřete do sucha. Nádobí, k tomu určené, můžete mít v myčce, v ostatních případech je povoleno pouze mytí v ruce. V obou případech používejte mycí prostředky k tomu určené, vhodné pro použití na nádobí. Nepoužívejte agresivní mycí prostředky, ani jiné chemikálie nevhodné na nádobí. Nerezové nádobí po mytí ihned vytřete do sucha (struhadlo, cedník, kuchyňské nože, příbory).

NÁDOBÍ VHODNÉ DO MYČKY:

Sklenice, sklenice na víno, hrnky, sada talířů, misky (keramické, skleněné i plastové), obracečka, vařečka, naběračka, cedník, struhadlo, plechy, víko do mikrovlnné trouby, (příbory), prkénko, otvírák na víno, sada hrnců (včetně pánve i poklic), kuchyňské nože

NÁDOBÍ NEVHODNÉ DO MYČKY:

Škrabka, podložka pod hrnec

DALŠÍ POZNÁMKY

Krájecí prkénko – pro použití kovových i keramických nožů.

Příbory

- Nenechávejte na příborech zaschnout potravinové kyseliny, které jsou obsaženy v hořčici, marinádách, salátových zálivkách, ovoci, kompotech, ovocných jídlech a podobně. Při delším nebo intenzivním působení těchto kyselin mohou na příborech vzniknout neodstranitelné skvrny. Kyselé zbytky jídel napadají zejména ostří nožů, proto příbory ihned po použití opláchněte a osušte měkkou utěrkou.
- Nepoužívejte čistící prostředky a čistící nástroje, které mohou poškodit leštěný povrch příborů, jako jsou čistící prostředky na bázi písku, houbičky s kovovým vláknem, drsné mycí utěrky, agresivní chemické látky a podobně.

- Příbory jsou určeny pouze ke stolování, tj. ke konzumaci pokrmů a manipulaci se servírovaným jídlem. Nepoužívejte je k jiným účelům!

Skleněné hrnky – vhodné na horné nápoje, lze v něm ohřívat nápoje i v mikrovlnné trouby¨

Skleněná mísa – vydrží teploty až 80 °C

Bílá zapékací porcelánová mísa – vhodná do trouby, mikrovlnné trouby i ke skladování v lednici

Vařečka – barevné změny na povrchu nemají vliv na funkčnost a zdravotní nezávadnost, 40°C až 180°C

Škrabka – vhodná pro praváky i leváky

Víko do mikrovlnné trouby

- Používat při každém ohřevu. Poklop zabrání rozstřikování ohřívaných potravin.
- Snáší teploty od -25°C do 95 °C

Sada hrnců a pánve (včetně skleněných poklic)

- Vhodné na všechny druhy varných desek včetně indukce.
- Hrnce (NE pánev) lze použít v troubě, s poklicí až do 200°C.
- Silné sendvičové dno šetří energii, naakumulovaná energie předává teplo rovnoměrně dále do nádoby, proto lze sporák vypnout s předstihem a nechat pokrm "dojít".
- Snadné čištění, lze umývat v myčce, avšak vlivem agresivních čisticích prostředků může dojít k nepatrné oxidaci (tento stav nemá vliv na proces vaření, není zdravotně závadný a nemůže být důvodem reklamace).
- Doporučujeme při intenzivním ohřevu používat chňapky nebo samostatně prodávané silikonové úchyty k hrncům.
- Používejte velikost plotýnky úměrnou průměru nádob a dřevěné, silikonové nebo nylonové náčiní.
- Po stažení z plotny neodkládat na pracovní desku kuchyně ani dřez. Používat korkových podložek pod hrnec nebo jiných podložek.

Údržba vegetačních prvků

Stromy a keře

U stromů je dobré v prvních letech kontrolovat pravidelný a správný růst, stromy nejméně 2 roky po výsadbě pravidelně zlévat a hnojit. V průběhu měsíců duben – září je třeba zabezpečit dostatečnou zálivku, především v období déletrvajícího sucha a vysokých teplot. V opačném případě hrozí nebezpečí zasychání rostlin. Zalévat by se mělo u listnatých stromů minimálně 1x měsíčně a optimální množství vody pro jednu zálivku je 50l vody na jeden strom.
V případě odumření některých rostlin je nutné provést jejich výměnu. Jedná se o vysoce odbornou práci a doporučujeme si na toto objednat odbornou zahradnickou firmu.

Kořenový bal se musí udržovat v bezplevelném stavu, doplňovat mulčovací kůru.

Po prvním roce je nutné odstranit jutový obal kmene stromu. Po 4-5 letech lze odstranit nadzemní opěrný systém (kůly).

Řez stromů: provádět výchovný řez koruny listnatých stromů po dobu prvních 5 let po výsadbě (tj. upravovat velikost a tvar koruny dle požadavků stanoviště, upravit podchodnou/podjezdnou výšku pod nejspodnějšími větvemi, připravit podmínky pro rozvoj koruny typické pro daný taxon a zapěstovaný typ koruny).

Sledovat výskyt chorob, škůdců (hmyzu nebo hlodavců), a při překročení prahu škodlivosti aplikovat chemickou ochranu přípravky k tomu určenými v dávkách a agrotechnickým lhůtám stanoveným Seznamem registrovaných přípravků na ochranu rostlin (přípravek nesmí mít prošlou dobu použitelnosti).

Habrový plot

Zapěstování habrového plotu

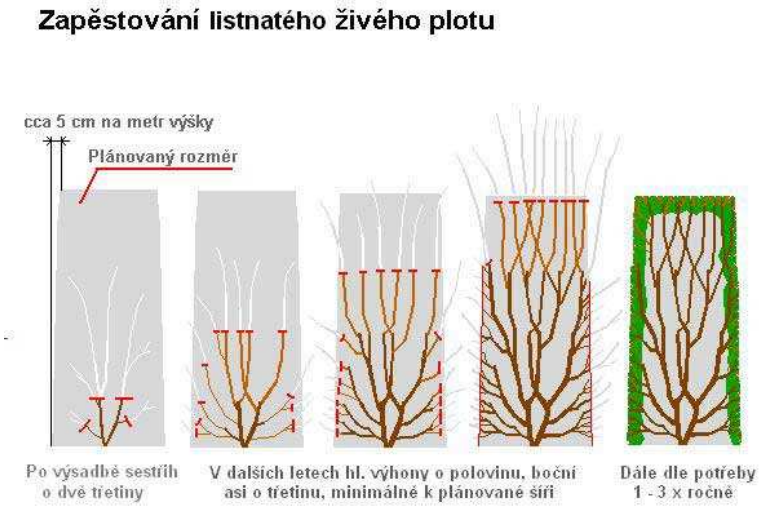

V prvním vegetačním období rostliny zpravidla neřežeme, dochází k obnově kořenového systému. V zimním nebo předjarním období druhého roku provedeme hluboký řez až od 2/3, čímž podpoříme tvorbu výhonů a nárůst bočního obrostu. Druhý rok v létě zakracujeme letorosty do tvarových proporcí plotu. V zimním období třetího roku provádíme zakrácení ve tvarových proporcích plotu. Hloubka řezu je odvislá od vzrůstnosti dřeviny, v závislosti od které se provádí střední až hlubší řez. Třetí rok v letním období přistupujeme k tvarování plotu. V dalších letech už k tvarování plotu přistupujeme pravidelně. Hloubka řezu bude přiměřená tvorbě bočního obrostu. Málo řezané dřeviny se nevětví, nehoustnou, prosychají.

Udržovací řez

Když vytvoříme souvisle zapojený plášť plotu, přecházíme na udržovací řez. Jeho význam spočívá v zachování vzhledu a tvaru. Počet řezů je závislý na rychlosti růstu, tvorbě přírůstků, vydatnosti výživy a závlahy. Ideální je stříhat plot dvakrát ročně, a to například v květnu-červnu a září-říjnu.

Ploty řežeme mírně kónicky. Toto opatření výrazně zlepší celkové oslunění, které má vliv na hustotu přízemního obrostu. Při stříhání dbáme, aby byl plot ve spodní části o 10-20 cm širší než nahoře. Pokud keř bujně roste pouze v horní části, musíme zasáhnout hlubokým zpětným řezem, aby se obrost plynule obnovil i ve spodní části.

Keřové výsadby je nutné udržovat v bezplevelném stavu, tzn. jejich pravidelné pletí ruční nebo chemické ošetření s použitím příslušných herbicidů (uvedených v Seznamu registrovaných přípravků na ochranu rostlin), s působností na vyskytující se plevele.

Použitá koncentrace roztoku, termín a způsob aplikace bude dle návodu uvedeného u každého přípravku (přípravek nesmí mít prošlou dobu použitelnosti).

Pravidelná zálivka je nutná hlavně v letních měsících (teplota nad +28°C více než 2 dny) v dávce min 1-1,5 l k rostlině.

Sledovat výskyt chorob, škůdců (hmyzu nebo hlodavců) a při překročení prahu škodlivosti aplikovat chemickou ochranu přípravky k tomu určenými v dávkách a agrotechnických lhůtách stanovených Seznamem registrovaných přípravků na ochranu rostlin (přípravek nesmí mít prošlou dobu použitelnosti).

Trvalky a traviny

V jarním období je nutné zastřihnout suché části trav a trvalek, případně seřezání rostlin, které si vzájemně konkurují.

Vysoké okrasné trávy, které u nás na zimu většinou usychají či zatahují nikdy neřežeme na podzim nebo během zimy. I když se může stát, že oschlý zbytek nevypadá příliš okrasně, je lepší jej svázat do snopu či stočit nad kořeny, aby do trav zbytečně nezatékalo. Tyto trávy nemají u nás rádi přemokření a následné zmrznutí, kdy krystalky vody pak roztrhají kořeny. Když pak opět přijde oteplení, rostlina často vyhnívá a již znovu nevyroste.

Taktéž je vhodné odstranění odumřelých květů u trvalek. Na podzim je možno seřezat trsy trvalek, aby mohly na jaře lépe obrůst. Většinu trvalek, které si drží zajímavá květenství i přes zimu, seřezáváme až po ukončení mrazu v předjaří (cca III.), tehdy odstraníme zhnědlé listy a zbytky loňských květenství.

Ostatní druhy, jejichž květenství uhnívají, poléhají nebo se nepříjemně semení, seřízneme během konce podzimu. Keřové a trvalkové výsadby se udržují bez plevelu. V případě uhynutí rostlin je potřebné zajištění výměny.

Trávník

Jaro

Jakmile oschne vrchní vrstva půdy, můžeme začít s nezbytnými pracemi, které probudí trávník ze zimního spánku. Z trávníku odstraníme všechno napadané nebo naváté listí, větve, případně kameny.

Ostřejšími, a ještě lépe vertikutačními hráběmi vyhrabeme, či prořežeme stávající drn do hloubky 3–5 mm. Tímto zásahem trávník provzdušníme, odstraníme mech a vznikající plst. Pro sběr „vyčesané hmoty“ můžeme použít travní sekačku.

Žloutnoucí nebo hnědavý trávníkový porost je následek velkého utužení půdy nebo jejího přemokření, či nevyhovujícího výživného stavu, někdy i působení houbových chorob. V důsledku toho musíme provést aerifikaci s následným rovnoměrným rozházením ostrého křemičitého písku (1 000 g na 1 m2).

Nesmíme také zapomínat na správnou výživu travního drnu, nejlépe aplikací plného kombinovaného hnojiva (30 g na 1 m2). Musíme si uvědomit, že velké množství sečí ve vegetačním období odčerpá z půdy množství živin, které pro úspěšný růst trávníku musíme do půdy zpátky dodat a průběžně udržovat.

Pro rychlou regeneraci poškozených travních rostlin můžeme pravidelně rozhodit i malou dávku ledku vápenatého (10 g na 1 m2).

V případě silně poškozených míst v trávníku je vhodné provést přísev travní směsí použitou při založení trávníku nebo travní směsí OBNOVA® (25 g na 1 m2), která rychle poškozená místa v trávníku zaplní.

Léto

Ošetřování trávníků spočívá především v několika málo zásazích, které ale musíme provádět ve správný čas a správným způsobem. Při sekání trávníku se musíme držet pravidla, že při teplotách vyšších než 25 °C zkracujeme porost o třetinu délky, při 20 až 25 °C o jednu polovinu a při teplotě pod 20 °C můžeme zkracovat o dvě třetiny délky porostu. Jinak musíme počítat s tím, že prudkým slunečním svitem trávník zežloutne, prořídne a neskýtá pěkný pohled.

Trávník nikdy nesmí přeschnout. Proto zavlažujeme většími dávkami vody, nejlépe 20 mm/1 m2 každé 3 až 4 dny, či menšími dávkami každý den brzy ráno nebo po západu slunce. Nikdy nezavlažujeme za plného slunce, způsobili bychom úpal rostlin a prudký rozvoj travních hub, rzí a plísní, které by porost značně poškodily. Abychom udrželi svěží zelený vzhled trávníků a uhradili živiny odčerpané sekáním, přihnojujeme travní porosty dusíkatými hnojivy ve 14 až 20 denních intervalech.

Podzim

Podzimní měsíce vyžadují celý systém zásahů a opatření v péči o trávníky, neboť je to velmi vhodné období pro regenerační opatření. Cílem je nejen zlepšení travního porostu, ale také příprava trávníku na dobré přezimování. Na začátku podzimu je vhodné zopakovat jarní zásahy jako je vertikutace, případně i aerifikace. Nesmíme také zapomínat na správnou výživu travního drnu, nejlépe aplikací plného kombinovaného hnojiva, poněvadž větší počet sečí v předchozím období odčerpal z půdy velké množství živin, které je nutné pro růst trávníku v podzimním období a pro úspěšné přezimování do půdy dodat.

Zima

Trávníky přezimujeme mírně obrostlé. Odumřelá travní hmota musí být před nástupem zimy z trávníků odstraněna, jinak hrozí v průběhu zimy silná infekce houbovými chorobami. Při déletrvajících mrazech bez sněhové pokrývky po trávnících nechodíme ani je jinak nezatěžujeme z důvodu silného poškození travních rostlin. Při oblevě rovněž na travní plochu nevstupujeme, neboť hrozí vyšlapání nerovností ve změklé půdě.

Úvodní vizualizace má pouze ilustrativní charakter.

CREDITAS
REAL ESTATE

loox@creditasre.cz | +420 233 353 116 | www.creditasre.cz